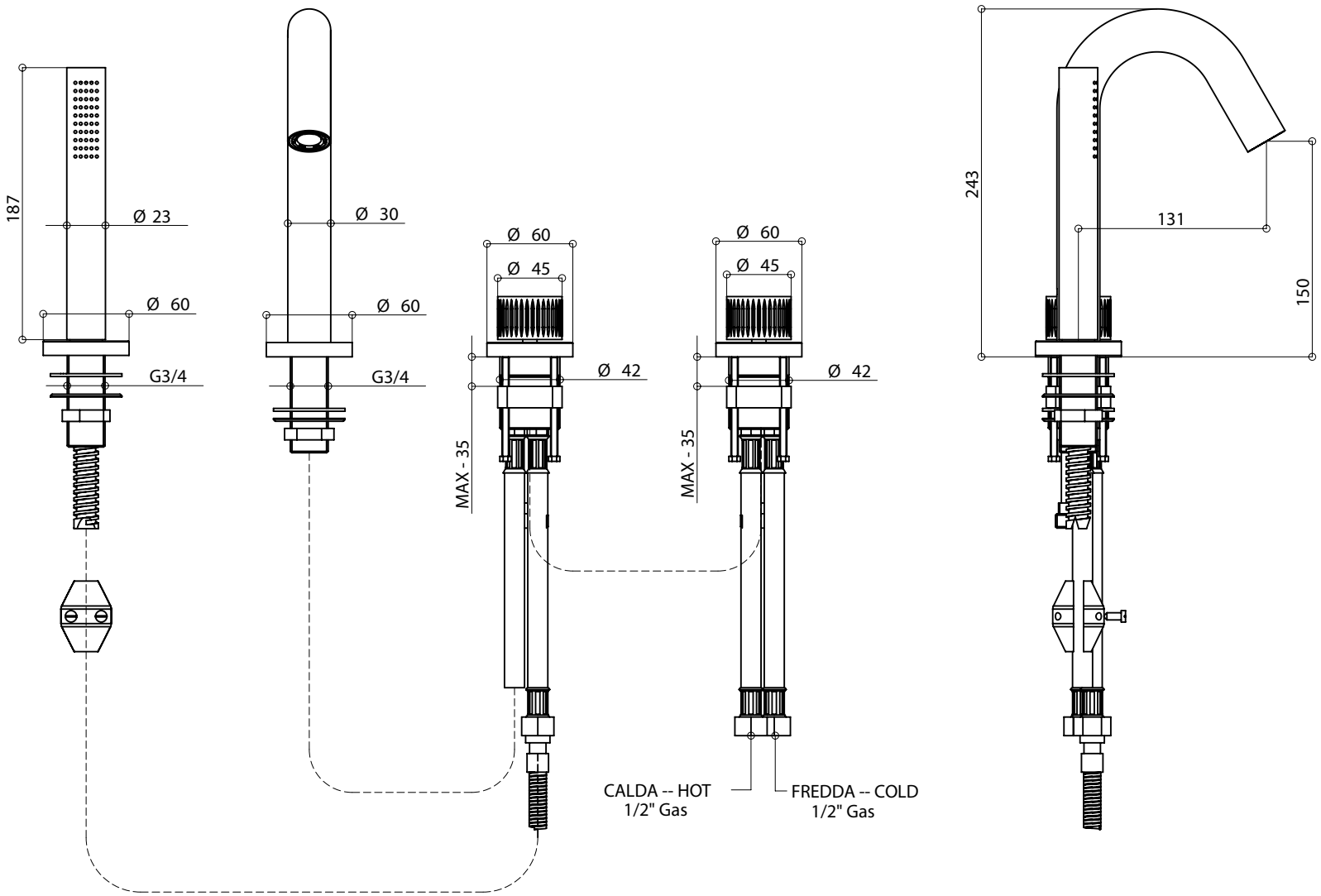

Cod. 70531

Time2020

Miscelatore bordo vasca con set doccetta in acciaio spazzolato 316 con cartuccia progressiva

316 Brushed stainless steel bath & showe mixer with shower set and progressive cartridge

Mario Bongio s.r.l.
Via Aldo Moro, 2
28017 San Maurizio d'Opaglio (NO) - Italy
tel: +39 0322 967248 **fax:** +39 0322 950012
www.bongio.com

© Copyright of Bongio s.r.l.