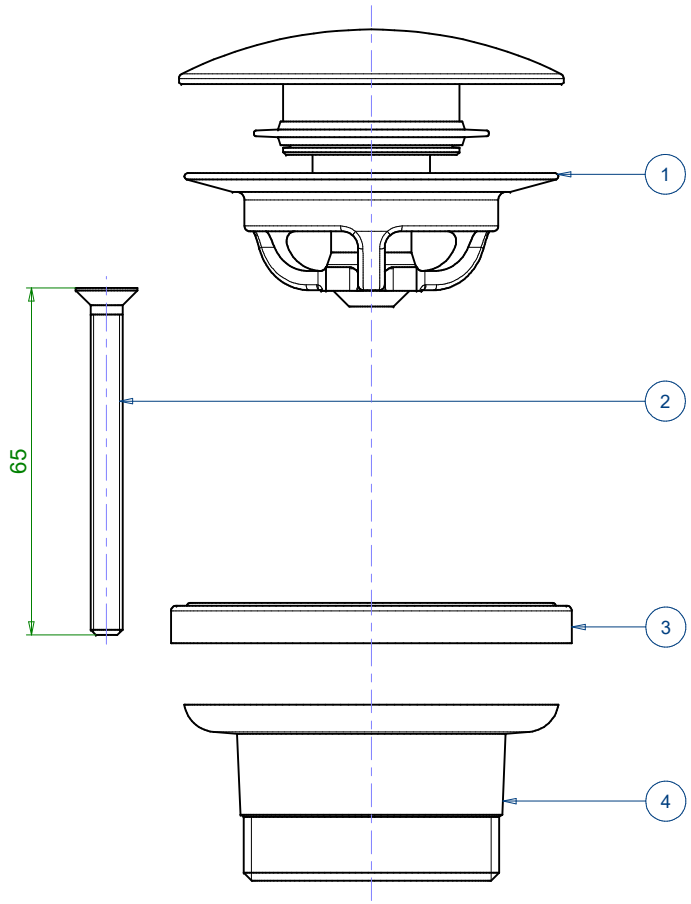
1
2
3
4
65

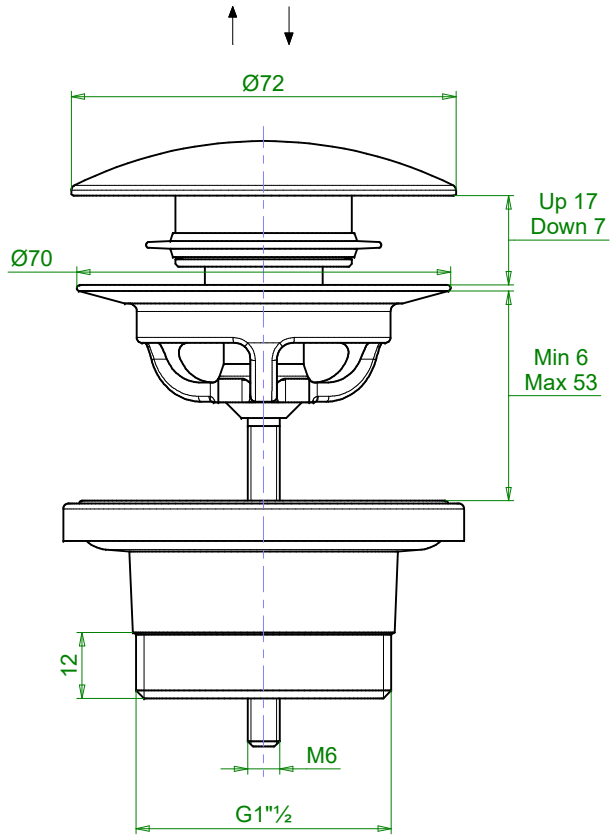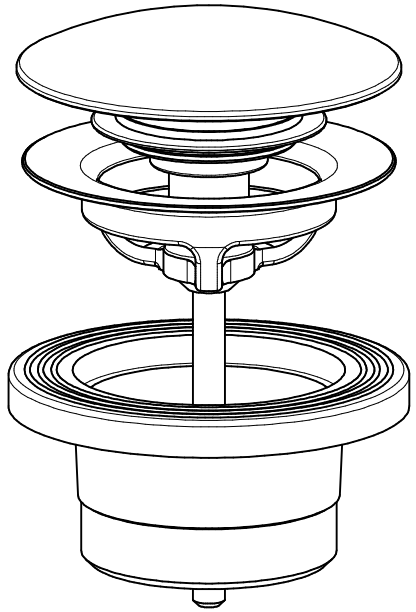
Ø72
Up 17
Down 7
Ø70
Min 6
Max 53
12
M6
G1"½