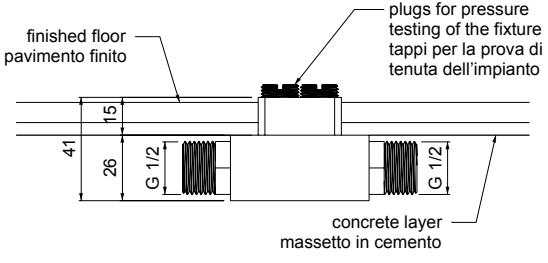
finished floor
pavimento finito
plugs for pressure
testing of the fixture
tappi per la prova di
tenuta dell'impianto
15
41
26
G 1/2
G 1/2
concrete layer
massetto in cemento

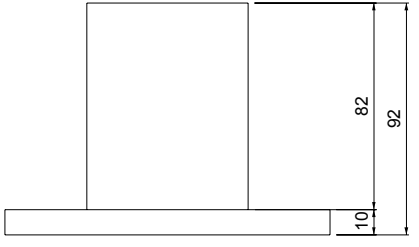
82
92
10

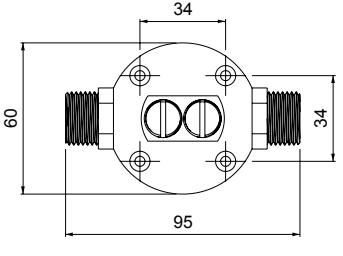
34
60
34
95

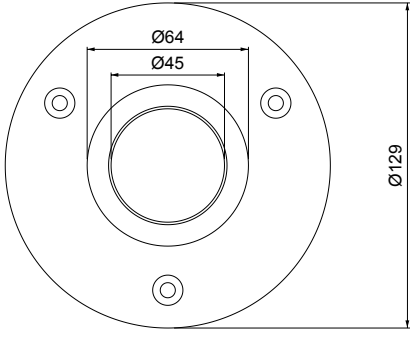
Ø64
Ø45
Ø129

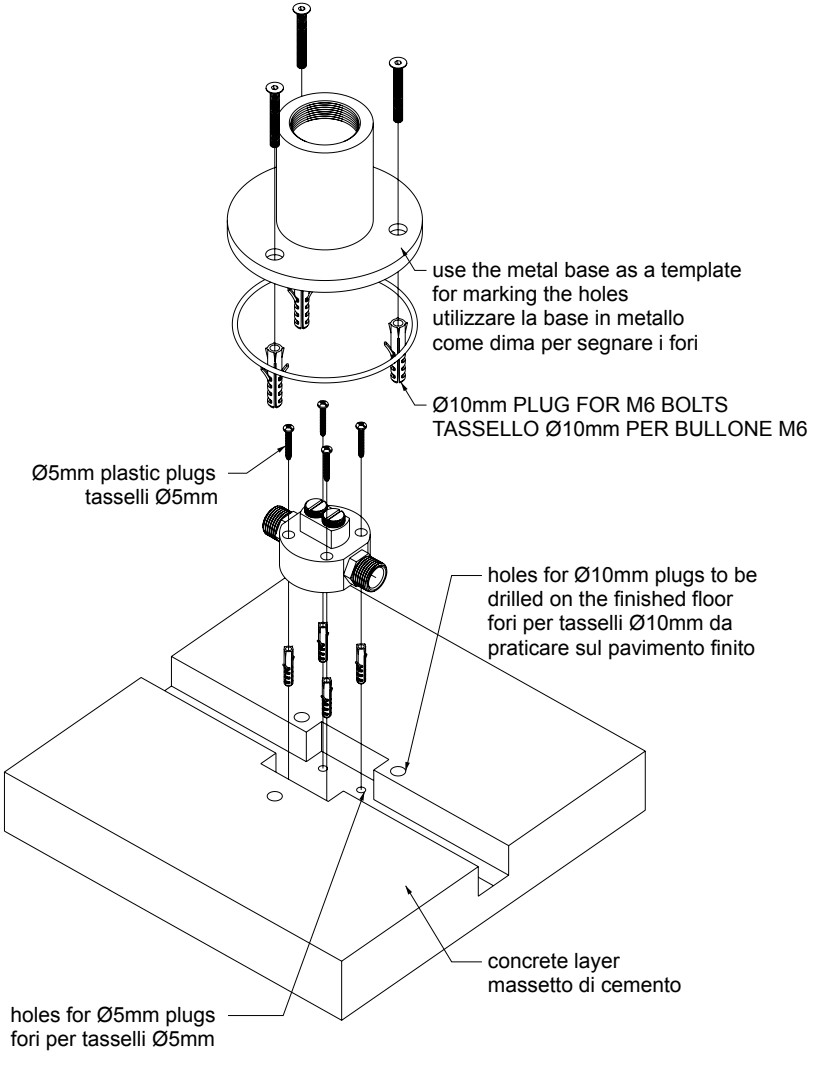
use the metal base as a template
for marking the holes
utilizzare la base in metallo
come dima per segnare i fori
Ø10mm PLUG FOR M6 BOLTS
TASSELLO Ø10mm PER BULLONE M6
Ø5mm plastic plugs
tasselli Ø5mm
holes for Ø10mm plugs to be
drilled on the finished floor
fori per tasselli Ø10mm da
praticare sul pavimento finito
concrete layer
massetto di cemento
holes for Ø5mm plugs
fori per tasselli Ø5mm