ISTRUZIONI DI MONTAGGIO INSTALLATION INSTRUCTIONS

A

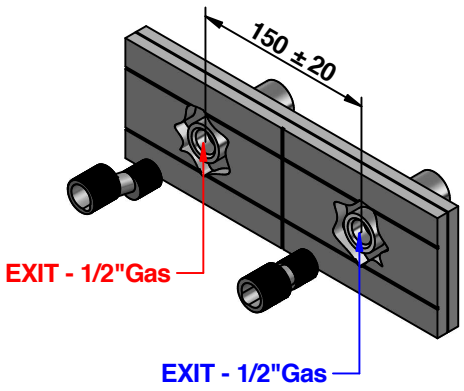

COD-526/0DPR -526/0D

B

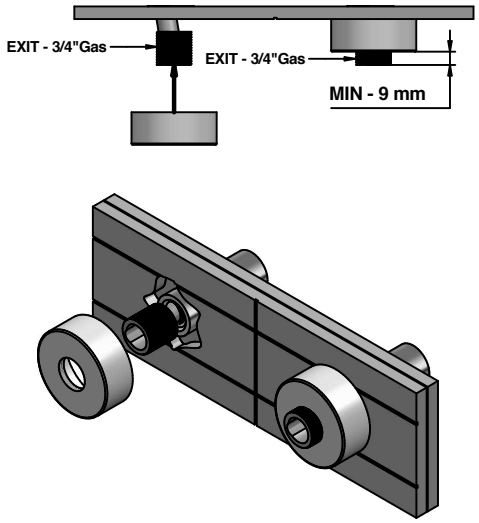

C

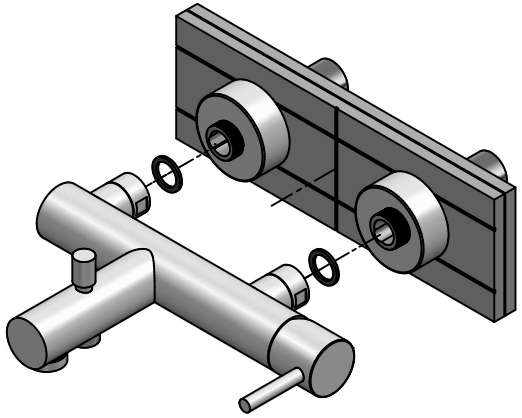

D

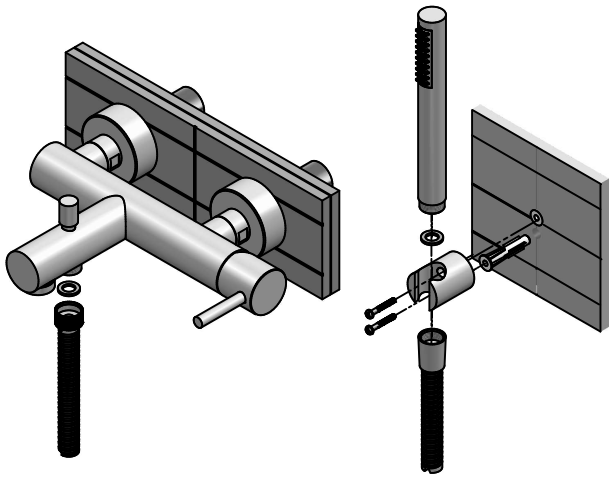

A

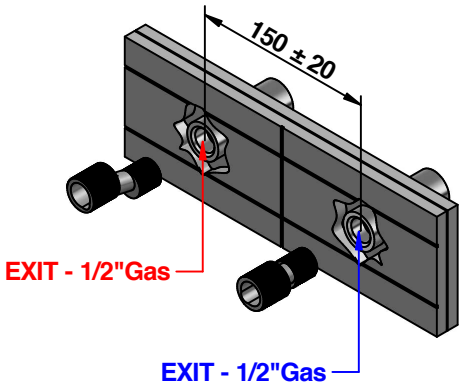

COD-523 - 523/PR
COD-552/0EPR - 553/0EPR - 543/PR

B

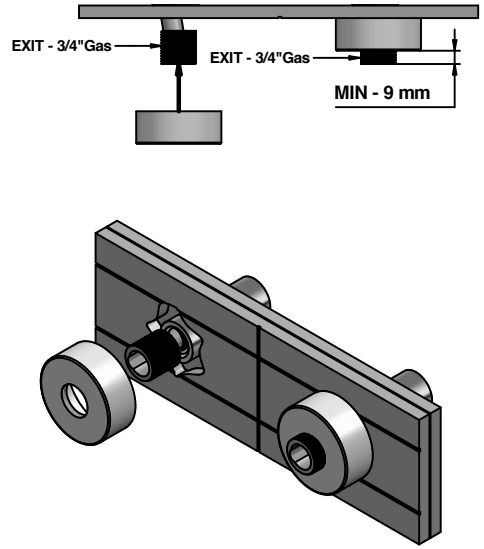

C

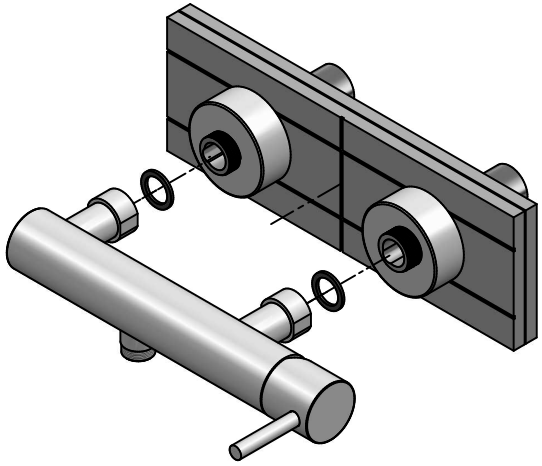

D

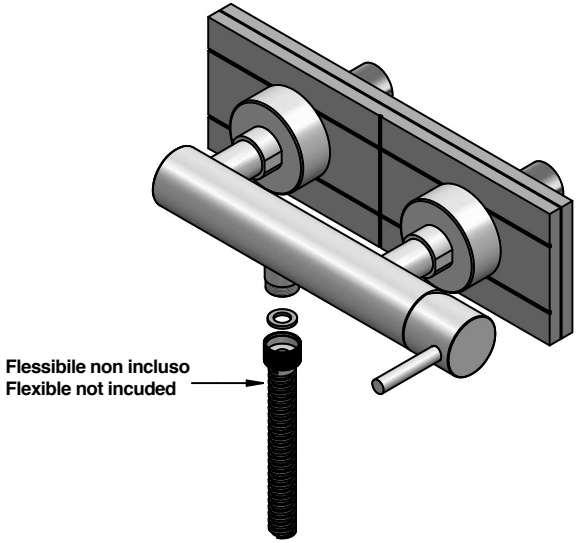

PRESSIONE MINIMA DI SERVIZIO :.....0,5 bar
PRESSIONE DI SERVIZIO MASSIMA :.....5 bar
PRESSIONE D'USO CONSIGLIATA :.....3 bar
TEMPERATURA ACQUA CALDA MAX :..... 80°C
TEMPERATURA ACQUA CALDA CONSIGLIATA :.....60°C

In caso di pressione d'esercizio superiore a 5 bar è consigliabile installare un riduttore di pressione sulle tubature di alimentazione.

MINIMUM WORKING PRESSURE:.....0,5 bar
MAX OPERATING PRESSURE :.....5 bar
RECOMMENDED OPERATION PRESSURE :.....3 bar
MAX HOT WATER TEMPERATURE :.....80°C
RECOMMENDED HOT WATER TEMPERATURE :.....60°C

In case of operating pressures higher than 5 bar it is recommended to install a pressure reducer on the feeding tubes.

Installation instruction
For intem - 526/0D - 526/0DPR
523 - 523/PR
552/0EPR - 553/0EPE - 543/PR

Istruzioni montaggio
Per Art- 526/0D - 526/0DPR
523 - 523/PR
552/0EPR - 553/0EPE - 543/PR

bongio
Mario Bongio s.r.l.
Via Aldo Moro, 2
28017 San Maurizio d'Opaglio (NO) - Italy
tel: +39 0322 967248 **fax:** +39 0322 950012
www.bongio.com - info@bongio.it

© Copyright of Bongio s.r.l.