#BONGIOOFFICIAL

IT/EN



_LES ESSENTIELS 2020

bongio

MADE IN ITALY SINCE 1936

#BONGIOOFFICIAL

“

L’AUTENTICA CREATIVITÀ
NEL DESIGN
UNISCE ECCELLENZA FUNZIONALE,
INNOVAZIONE TECNOLOGICA
E CURA ARTIGIANALE DEL DETTAGLIO.
UN PRODOTTO BONGIO
È BELLO PERCHÉ INNOVATIVO
E INNOVATIVO PERCHÉ BELLO.

Real design creativity brings together functional excellence,
technological innovation and an artisanal flair for detail.
A Bongio product is appealing because it is innovative
and innovative because it is appealing.

”

Antonio Bongio

#LES**ESSENTIELS**2020

bongio

MADE IN ITALY SINCE 1936

ABOUT US

Lettura catalogo
How to read our catalogue
pag. 10

Moodboard
pag. 16

TECHNICAL INFO

Condizioni generali di vendita
General sale conditions
pag. 670

INOX 316 pag. 50


Time2020 (70)
pag. 52


Time2020
Acquaviva (76)
pag. 77


Time2020
T&Lever (71/72)
pag. 82


Time2020
Wood (69)
pag. 84


Time2020
Basic (73)
pag. 85


Time2020
Wellness
pag. 96


Time2020
Complements
pag. 108


Time2020
Accessories
pag. 110

STYLE pag. 114


Bowling (38)
pag. 116


Acquacarica (63)
pag. 148


Aqua (40)
pag. 174


Domino Q (43)
pag. 204


Stelth (01)
pag. 218


T Cross /
T Lever (30/31)
pag. 240


Alcor (42)
pag. 266

CLASSIC pag. 294


Royale80 (24)
Impero (06/65)
pag. 296


Axel (15)
pag. 326


Turandot (10)
pag. 352

PROJECT pag. 364


NEW
Gio2 (80)
pag. 366


O'Clock (14)
pag. 388


T.ube (64)
pag. 404


On (68)
pag. 414


Line (67)
pag. 442


T Mix / T Leva
Laterale (32)
pag. 468


PI7 (07)
pag. 482

ELECTRONIC pag. 496


Elettronici
Electronic

KITCHEN pag. 504


Cucina
Kitchen

WELLNESS pag. 528



Soffioni
Shower Head

Colonne doccia
Shower Columns

Saliscendi
Sliding rail

Set doccia bidet e idroscopino
Shattaf and hydrobrushed toilet set

Miscelatori
Mixer

ACCESSORIES pag. 630


Hotelerie
On
pag. 634


T Collection
pag. 642


Domino Q
Line
pag. 648

FURNITURE AND SPOUTS pag. 652

Arredi e bocche
Furniture and spouts

COMPLEMENTS pag. 660

Complementi
Complements

ARTICOLO ARTICLE	**PAGINA** PAGE
30	669
38	668
53 DA 1”	667
53 DA 3/4”	667
53/Q	667
60	665
61	664
62	666
63	666
65	664
66	664
67	665
67/QU	665
69	662
79	662
79/PR	662
79/Q	663
79/SP	663
79/ST	663
690	562
748/PR	570
788/20PR	552
790/PR	561
793	580
795/PR	579
796/QPR	579
796/RPR	578
801/20PR	466-577
801/30PR	439-574-578
802/35PR	574
802/40PR	575
804/15PR	440-576
804/30PR	577
805/PR	575
806/PR	466-576
811/EQPR	611
811/ERPR	610
821	599
830/B1	440-589
830/EPR	589
830/M1PR	590
831	598
834/B1	467-592
834/EPR	592
834/M1PR	593
835/3G	597
844	587
845	593

ARTICOLO ARTICLE	**PAGINA** PAGE
850	588
851	599
854	591
866/Q	585
866/R	585
867/NQ	583
867/NR	583
867/QU	584
867/RO	584
870	587
870/EPR	588
871	598
874	590
874/EPR	591
875/3GPR	597
877	136-137-654-655
878	594
879	567
880	439-569
880/PR	569
881	465-571
882	567
883/25Q7PR	568
883/25R7PR	568
883/40Q7PR	565
883/40R7PR	565
886/PR	570
887/PR	571
888/33Q	552
888/33R	553
888/44QPR	550
888/44RPR	551
888/4QPC	549
888/4QPN	550
888/55	548
888/5HPR	551
888/64	549
888/74PR	548
888/C4QPR	547
888/C4RPR	547
889/01	558
889/2PR	559
889/CL	555
889/LL	557
889/R1	559
889/SLPR	558
889TTLU13	557
890/OT	561

ARTICOLO ARTICLE	**PAGINA** PAGE
890/PR	561
891	658
893/Q	562
893/R	562
894	602
896/PR	603
897	601
898	602
899	601
900/R	614
901/Q	615
902	614
903/IDPR	616
903/PR	615
904	613
904/ID	613
910	618
914	618
914/ID	619
926/3	596
931	616
936/3	595
970	173
972	594
976/3	595
977/M	656
977/R	656
985/70-90	172-202-292-657
986/16-22	202-291
988	321
989/16-22	173
995/16-22	237
00977/EL	502
01001	238
01007/40-60	238
01009	238
01015	386
01519	233
01519/3	234
01521	230
01522	231
01524	232
01526/D	234
01529	233
01530/D	235
01531/D	235
01532	230
01533	231

ARTICOLO ARTICLE	**PAGINA** PAGE
01534/D	236
01538/16-22	232
01881	236
04042	640
04042/LM	640
04101	638
04102	640
04103	639
04104	638
04104/S	639
04106	639
06001	323
06007/50	323
06008	323
06012	324
06013	325
06014	324
06024	324
06498	311
06500	311
06501	308
06503	308
06521	309
06522	310
06523	319
06524	313
06525	312
06525/5	312
06526	316
06527	317
06528	319
06530/D	317
06531/D	318
06532	309
06535/D	318
06536/D	320
06537/D	320
06538	310
06542/2	316
06542/3	316
06542/4	315
06544	314
06549	314
06549/3	315
06556	313
06916	321
07481/PR	519
07510/PR	491

ARTICOLO ARTICLE	**PAGINA** PAGE
07519/3PR	493
07519/PR	492
07520/PR	487
07521/PR	486
07522/PR	487
07523/PR	493
07524/PR	490
07524/RPPR	491
07526/DPR	494
07529/PR	492
07530/DPR	494
07531/D	495
07532/PR	486
07538/16PR	488
07538/22PR	488
07570/PR	525
07580/PR	521
07581/PR	489
07582/PR	490
07583/PR	489
08480	520
08680	518
09501/AE	336
09503/AE	337
09521/AE	337
09522/AE	338
09538/AE	338
1004/23	346
1008/19	173
10519	360
10519/3	361
10521	358
10522	358
10523	361
10524	359
10526/D	362
10529	360
10530/D	362
10537/D	363
10538	359
10580	525
10860/PR	572
14438/22PR	398
14519/3PR	400
14519/PR	400
14520/PR	397
14521/PR	396
14522/PR	397

ARTICOLO ARTICLE	**PAGINA** PAGE
14523/PR	401
14524/PR	398
14524/RPPR	399
14526/DPR	401
14529/PR	399
14530/DPR	402
14531/DPR	402
14532/PR	396
14580/PR	522
14809/PR	611
14809/SEPR	611
14876/PR	596
14889	403-560
14889/SL	403-560
15001	348
15007/60	348
15008	348
15011	349
15013	350
15014	349
15015	349
15498	339
15500	339
15501	334
15503	334
15521	335
15522	335
15523	345
15525	340
15525/5	340
15526	342
15527	343
15528	344
15530/D	343
15531/D	344
15536/D	346
15537/D	345
15538	336
15544	341
15549	341
15549/3	342
15570	526
15580	526
15891	322-347
15892	322-347
21025	325-350-641
24501/ST-RB	306
24503/ST-RB	306

ARTICOLO ARTICLE	**PAGINA** PAGE
24530/ST-RB	307
24538/ST-RB	307
30001	643
30003	643
30007/30	644
30007/40	644
30007/50	644
30007/60	645
30009/2	643
30011	637
30013	645
30017	638
30021	637
30022	637
30023	645
30025	646
30026	646
30027	636
30319	258
30319/3	259
30321	251
30322	252
30324	256
30324/RP	256
30329	258
30332	252
30338/22	253
30400	254
30401	248
30403	248
30421	250
30422	251
30425	255
30425/5	255
30430/D	261
30431/D	262
30438/16-22	249
30438/1A-2A	249
30481	250
30498	254
30501/EL	500
30523	263
30533	253
30534/D	261
30536/D	262
30537/D	263
30544	259
30549	260

ARTICOLO ARTICLE	**PAGINA** PAGE
30549/3	260
30556	257
30556/3	257
30570	524
30580	524
30698/DA	636
30915	264
30916	264
31319	258
31319/3	259
31321	251
31322	252
31324	256
31324/RP	256
31329	258
31332	252
31338/22	253
31400	254
31401	248
31403	248
31421	250
31422	251
31425	255
31425/5	255
31430/D	261
31431/D	262
31438/16-22	249
31438/1A-2A	249
31481	250
31498	254
31523	263
31533	253
31534/D	261
31536/D	262
31537/D	263
31544	259
31549	260
31556	257
31556/3	257
32080	516
32131	98-605
32280/PR	523
32380	523
32480	519
32481/PR	518
32482/PR	522
32520/PR	475
32521/PR	474

ARTICOLO ARTICLE	**PAGINA** PAGE
32521/TEPR	502
32522/PR	476
32524/TEPR	503
32526/DPR	479
32531/DPR	479
32532/PR	474
32533/PR	475
32534/DPR	480
32537/ED	441-607
32538/22PR	478
32539/PR	478
32542/2	195-625
32542/3	196-625
32542/4	196-626
32547/LU	441-606
32552/0EPR	622
32553/PR	622
32555/QDPR	610
32555/RDPR	609
32557/QDPR	609
32557/RDPR	608
32580/PR	521
32581/PR	476
32582/PR	477
32583/PR	477
32680	520
32915	435-617
32916	438-617
32980/PR	516
38030/Q	137-655
38030/R	136-654
38500	137
38501	132
38502	132
38510	138
38521	133
38522	134
38523	144
38524	138
38525	140
38525/3	140
38526/D	142
38530/D	143
38531/D	143
38532	133
38537/D	144
38538	136
38539	135

ARTICOLO ARTICLE	**PAGINA** PAGE
38540	135
38541	134
38542/2	141
38542/3	141
38542/4	142
38556	139
38556/3	139
38915	145
38916	145
40321	189
40321/0R	189
40322	191
40322/0R	191
40332	190
40332/0R	190
40498	193
40498/R	193-629
40500	192
40500/R	192-628
40501	184
40501/R	184
40503	185
40503/R	185
40521/R	188
40522/R	188
40523	200
40523/R	200
40525/5	194
40525/R	194
40530/D	197
40530/DR	197
40531/D	198
40531/DR	198
40536/D	199
40536/DR	199
40537/D	201
40537/DR	201
40538/16-22	186
40538/16-22/R	186
40538/1A-2A	187
40538/1A-2A/R	187
40554/R	195-628
41533	657
42319	284
42319/3	285
42321	277
42322	278
42324	283

ARTICOLO ARTICLE	**PAGINA** PAGE
42324/RP	283
42329	284
42332	277
42338	278
42400	280
42401	274
42403	274
42421	276
42422	276
42425	281
42425/5	281
42430/D	287
42431/D	288
42438/16-22	275
42438/1A-2A	275
42498	280
42499	279
42523	289
42533	279
42534/D	287
42536/D	288
42537/D	289
42544	285
42549	286
42549/3	286
42556	282
42556/3	282
42915	290
42916	290
43001/DA	649
43007/30DA	649
43007/60DA	650
43009/DA	649
43022/DA	239-650
43025	239
43025/DA	650
43027/DA	239-650
43438/DA	212
43501/DA	210
43503/DA	210
43521/DA	211
43522/DA	212
43524/TR	213
43525/3	214
43532/DA	211
43534/D	216
43542/2	626
43542/3	627

ARTICOLO ARTICLE	**PAGINA** PAGE
43542/4	627
43543/PR	623
43547/LU	467-608
44001	635
44007/30	635
44007/60	635
44009	636
44033	668
46519	215
46519/3	216
46521/EL	501
46524	214
46524/RP	215
46538/16-22	213
46992/EL	501
52131/PR	606
63319	168
63319/3	168
63321	159
63321/VE	161
63322	160
63322/VE	162
63324	164
63324/RP	165
63329	167
63332	160
63332/VE	161
63338	162
63339	163
63339/0L	163
63380	517
63500	164
63501	158
63503	158
63525	165
63540	159
63544	169
63549	169
63556	166
63569	170
63525/3	166
63556/3	167
63569/3	170
63915	171
63916	171
64521/PR	410
64522/PR	411
64531/DPR	412

ARTICOLO ARTICLE	**PAGINA** PAGE
64532/PR	410
64534/DPR	412
64538/PR	411
64580/PR	517
65498	311
65500	311
65501	308
65503	308
65521	309
65522	310
65523	319
65524	313
65525	312
65525/5	312
65526	316
65527	317
65528	319
65530/D	317
65531/D	318
65532	309
65535/D	318
65536/D	320
65537/D	320
65538	310
65542/2	316
65542/3	316
65542/4	315
65544	314
65549	314
65549/3	315
65556	313
67510/PR	457
67519/3PR	458
67519/PR	458
67520/PR	452
67521/PR	452
67522/PR	453
67523/PR	461-621
67524/PR	455
67524/RPPR	456
67525/2PR	459
67525/3PR	459
67526/DPR	462
67529/PR	457
67530/DPR	462
67531/DPR	464
67533/PR	453
67534/DPR	464

ARTICOLO ARTICLE	**PAGINA** PAGE
67538/22PR	454
67538/2APR	455
67539/PR	454
67544/PR	456
67549/PR	460
67552/ADPR	465
67569/3PR	461
67569/PR	460
67915	463
67916	463
68439/0L	428
68439/PR	427
68501/H	424
68501/PR	424
68503/PR	425
68510/PR	429
68519/3PR	432
68519/PR	432
68521/PR	422
68522/PR	423
68523/PR	435-621
68524/PR	428
68524/RPPR	429
68525/2PR	430
68525/3PR	431
68526/DPR	436
68529/PR	431
68530/DPR	437
68532/PR	422
68533/PR	423
68534/DPR	437
68538/22PR	426
68538/2APR	426
68539/22PR	425
68544/PR	430
68546/0D	607
68549/PR	433
68550/ADPR	436
68551/ADPR	434
68552/ADPR	438
68569/3PR	434
68569/PR	433
68738/22PR	427
70001	110
70002	110
70005	113
70006	112
70007/40-60	110

ARTICOLO ARTICLE	**PAGINA** PAGE
70008	112
70010	113
70022	111
70025	111
70026	112
70027	111
70033	113-668
70067	108
70071	108
70080	515
70131/D	97-605
70131/RD	98
70180	514
70501/EL	500
70502	77
70521	74
70521/0M	74
70522	76
70522/0M	76
70532	75
70532/0M	75
70533	78-658
70533/0M	78
70538	79
70538/0M	79
70538/0S	80
70538/MS	80
70539	81
70539/0S	81
70544	84
70580	514
70802/35	101
70804	101
70830	103
70840	103
70867/QU	102
70867/RO	102
70870	105
70880	100
70883	100
70899	106
70904	104
70904/ID	105
70944	104
70976	106
70977/M	82
70977/RM	82
70977/RP	83

ARTICOLO ARTICLE	**PAGINA** PAGE
71524	83
71525	84
71534/D	97
71590	515
73062	109
73063	109
73131/D	96
73500	90
73501	87
73502	86
73520	93
73521	85
73522	86
73524	91
73525	92
73525/3	92
73530/D	94
73531/D	95
73532	85
73534/D	96
73535	93
73539	87
73539/0S	88
73540	88
73540/0S	89
73544	91
73547AS0D	99
73550/AD	95
73551/AD	94
73977/RM	89
73977/RP	90
76539/18	77
80510/PR	381
80519/3PR	382
80519/PR	382
80520/PR	377
80521/PR	376
80522/PR	379
80523/PR	383
80524/PR	380
80524/RPPR	380
80526/DPR	384
80529/PR	381
80530/DPR	385
80533/PR	378
80534/DPR	385
80538/PR	379
80550/ADPR	384

ARTICOLO ARTICLE	**PAGINA** PAGE
80551/ADPR	383
80552/ADPR	386
80720/PR	377
80721/PR	376
80722/PR	378
IM883/30QPR	566
IM883/30RPR	566
SI00100PT	503
SW580	513
SW880	146-556

LETTURA CATALOGO

How to read our catalogue

TABELLA CODICI E PREZZI / CODES AND PRICES CHART

1.ARTICOLO COMPLETO / COMPLETE ITEM

Esempio / Exemple 01

01	538	CR	16
.01	.02	.03	.04

Esempio / Exemple 02

38	538	CR	CR
.01	.02	.03	.04

01 - Le prime due cifre indicano la SERIE
First two digits indicate the COLLECTION
(for ex: 01 = STELTH / 38 = BOWLING)

02 - Le successive tre cifre indicano l'ARTICOLO
Next three digits indicate the ITEM
(for ex: 538 = Miscelatore lavabo incasso / Built-in basin mixer)

03 - Le successive lettere indicano la FINITURA
Next capital letters indicate the FINISH
(for ex: CR = Cromo / Chrome)

04 - L'ultimo gruppo di cifre o lettere indicano la SPECIFICA dell'articolo
Last group of digits or letters indicate the item SPECS.
(ex 1: 16 = bocca 160 mm / 160 mm spout
ex 2: CR = maniglia cromo - finitura della maniglia / chrome handle - handle finish)

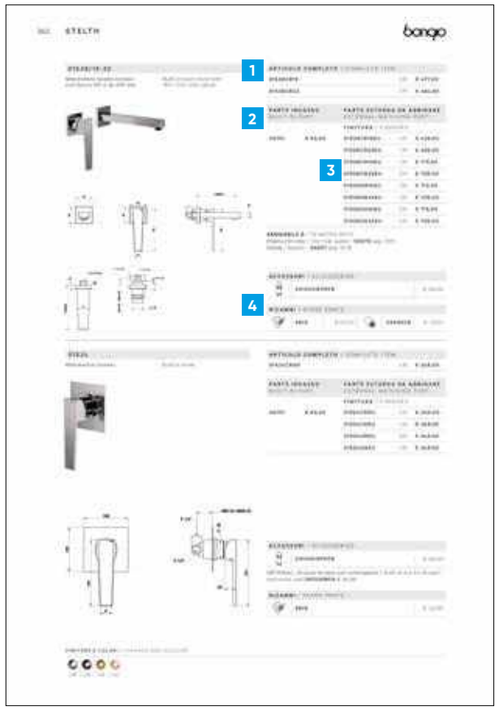

2.CORPO INCASSO / BUILT-IN PART

09761

Corpo incasso da abbinare alla parte esterna
Built-in part to combine with external one

3.PARTE ESTERNA DA ABBINARE / EXTERNAL MATCHING PART

Esempio / Exemple 01

01	538	CR	16	EU
.01	.02	.03	.04	.05

Esempio / Exemple 02

38	538	CR	CR	EU
.01	.02	.03	.04	.05

01 - Le prime due cifre indicano la SERIE
First two digits indicate the SERIES
(for ex: 01 = STELTH / 38 = BOWLING)

02 - Le successive tre cifre indicano l'ARTICOLO
Next three digits indicate the ITEM
(for ex: 538 = Miscelatore lavabo incasso / Built-in basin mixer)

03 - Le successive lettere indicano la FINITURA
Next capital letters indicate the FINISH
(for ex: CR = Cromo / Chrome)

04 - L'ultimo gruppo di cifre o lettere indicano la SPECIFICA dell'articolo
Last group of digits or letters indicate the item SPECS
(ex 1: 16 = bocca 160 mm / 160 mm spout
ex 2: CR = maniglia cromo - finitura della maniglia / chrome handle - handle finish)

05 - Il finale EU (EXTERNAL UNIT) indica la parte esterna da abbinare alla parte incasso
Final letters EU (EXTERNAL UNIT) indicate the external matching part of each built-in part

4.RICAMBI E COMPLEMENTI / SPARE PARTS AND ACCESSORIES

Ricambi e accessori disponibili in diverse finiture / Spare parts and accessories available in different finishes

ICONE TECNICHE / TECHNICAL ICONS


Energy Economy System


Scatola incasso inox
Steel built-in box



Limitatore di portata
Regulation flow


Sistema luce
Light sistem


Risparmio acqua
Water saving


Silenzioso
Silent


Risparmio energia
Energy saving


Facile pulizia
Easy cleaning


Bocca girevole
Swivel spout


Cascata
Waterfall


Acqua stop
Water stop


Soft spray


Regolazione di portata
Flow regolation system


Cartuccia progressiva
Progressive cartridge



Cartuccia
Cartridge


Differenti lunghezze della bocca
Different spout lenghts


Differenti altezze
Different hights


Doccetta estraibile
Kitchen extractable handshower


Vitoni con dischi ceramici
Ceramic disc mechanism


Trasformatore elettronico
Power supply elettronic



In ottone
Made in brass


Batteria, elettronici
Electronic battery



Inox



Life


Diverse finiture
Different finishes


Apertura touch su richiesta
Touch open, upon request


Fotocellula, sensore di presenza
Touch free, sensor sensivity


Inserto vetro di Murano
Murano glass insert


Differenti lunghezze di portatelo
Different tower rail legth


Porcellana bianca e nera
White and black porcelain


Cromoterapia
Chromotherapy


Vetro
Glass


Rainshower


Incisione
Engraving


Download


Sistema anticalcare
Fast Clean shower


Stampa
Print


Made with Swarovski


Nebulizzatore
Nebulization

Soffione
Shower Head

Cartuccia e vitone
Cartridge and inside mechanism

Aeratore
Aerator

Flessibile
Flexible

Prolunga
Mixer extension

Doccetta
Hand shower

Deviatore
Diverter

Pompetta dispenser
Dispenser pump

Porta sapone
Soap holder

Bicchiere
Glass

1.Vaso scopinetto
Brushed pot
2.Scopinetto
Plastic brushed

FINITURE E COLORI / FINISHES AND COLOURS

Nuovi satinati / New matt

CM
Cromo Satinato
Matt Chrome

NM
Cromo Nero Satinato
Matt Black Chrome

IM
Nichel Satinato
Matt Nickel

HM
Oro Francese Satinato
Matt French Gold

OM
Oro Satinato
Matt Gold

AM
Oro Rosa Satinato
Matt Rose Gold

BM
Bronzo Opaco
Matt Bronze

CR
Cromo
Chrome

CN
Cromo Nero
Black Chrome

NI
Nichel Lucido
Light Nickel

NS
Nichel Spazzolato
Brushed Nickel

PL
Platinum
Platinum

AS
Acciaio Spazzolato
Brushed Steel

FA
Ferro Antico
Old Iron

ON
Ottone Naturale
Natural Brass

BU
Ottone Burattato
Hammered Brass

OR
Oro 24kt
24kt Gold

OP
Oro Spazzolato 24kt
24kt Brushed Gold

TT
Terra di Toscana
Tuscany Bronze

RB
Moka Opaco
Matt Moka

CO
Cromo + Oro
Chrome + Gold

BI
Bianco Opaco
Matt White

NE
Nero Opaco
Matt Black
(RAL 9005)

SB
Fragola
Strawberry
(RAL 4010)

LI
Lime

SS
Supersky
(RAL 5015)

RS
Rosso
Red
(RAL 3000)

SWITCH2O

NEME
Nero Opaco + Verde
Matt Black + Green

NENE
Nero Opaco + Nero
Matt Black + Black

SIME
Silver + Verde
Silver + Green

SINE
Silver + Nero
Silver + Black

NERS
Nero Opaco + Rosso
Matt Black + Red

SIRS
Silver + Rosso
Silver + Red

AQUA: MANIGLIE IN MARMO CALACATTA E PORTORO / CALACATTA AND PORTORO MARBLE HANDLES

CRPO
Cromo +
Marmo Portoro
Chrome +
Portoro Marble

CRKA
Cromo + Marmo
Calacatta
Chrome + Calacatta
Marble

CNKA
Cromo Nero +
Marmo Calacatta
Black Chrome +
Calacatta Marble

ORPO
Oro + Marmo
Portoro
Gold + Portoro
Marble

SEZIONE CLASSIC: COLORI MANIGLIE / CLASSIC SECTION: HANDLES COLOURS

00
Bianco
White

03
Lilla
Lilac

04
Turchese
Turquaise

05
Ciliegia Rossa
Cherry Red

06
Rosa Antico
Antique Pink

07
Smeraldo
Emerald

08
Blu Reale
Royal Blue

09
Rubino
Ruby

0L
Porcellana Bianca
White Porcelain

NU
Porcellana Nera
Black Porcelain

CI
Cromo
Chrome

ZE
Swarovski Trasparente
Transparent Swarovski

PO
Marmo Portoro
Portoro Marble

FINITURE E COLORI / FINISHES AND COLOURS

CM - CROMO SATINATO
Finitura opaca soft-touch dai riflessi argento-blu, brillanti, soffici e vellutati.

NM - CROMO NERO SATINATO
Finitura opaca soft-touch di color antracite con riflessi brillanti che vanno dal verde petrolio al blu profondo. Una nuovissima finitura molto resistente ed ideale per tutte le tipologie di bagni.

IM - NICHEL SATINATO
Finitura in vernice opaca soft-touch dai riflessi argento-oro, simile al CROMO SATINATO ma con bagliori più caldi.

HM - ORO FRANCESE SATINATO
Finitura in oro 24 kt chiaro, con trattamento soft touch che ne garantisce una maggiore resistenza nel tempo ed elimina l'effetto impronta.

OM - ORO SATINATO
Finitura in oro 24 kt con trattamento opaco soft touch. Luminoso, elegante, senza tempo adatto per tutte le collezioni spaziando dal moderno al classico.

AM - ORO ROSA SATINATO
Finitura ispirata all'attuale tendenza per i gioielli più preziosi, realizzata con una lega di oro-giallo 24 kt e lega color rame.

BM - BRONZO OPACO
Finitura opaca soft-touch dalle sfumature che variano dal giallo-oro all ottone color cacao. Questa nuova finitura bronzo è ideale anche per le serie moderne.

CR - CROMO
È la finitura più utilizzata, con superfici a specchio e grazie agli spessori elevati, risulta anche la più resistente.

CN - CROMO NERO
Finitura simile al cromo, ma dalla tonalità più fredda. Superficie a specchio, resistente, con bagliori simili alla "pietra onice".

NI - NICHEL LUCIDO
Finitura simile al cromo ma dalle tonalità più calde. Inizialmente le superfici risultano a specchio, ma con il tempo si ossidano passando ad una tonalità simile all'argento.

NS - NICHEL SPAZZOLATO
Finitura spazzolata della versione lucida. Può ricordare l'acciaio inox ma con una tonalità più calda. Ideale utilizzata sia per serie classiche che moderne.

PL - PLATINUM
Finitura galvanica cromata ottenuta con una spazzolatura manuale. L'effetto ricorda l'acciaio spazzolato.

AS - ACCIAIO SPAZZOLATO
L'acciaio inox combina i vantaggi di un materiale estremamente igienico, per una garanzia di lunga durata.

FA - FERRO ANTICO
Finitura galvanica ottenuta depositando vari strati metallici di diverse finiture, su cui si effettua una spazzolatura manuale e viene applicata una vernice satinata per mantenere inalterato il caratteristico effetto invecchiato.
Ideale per serie classiche e moderne.

ON - OTTONE NATURALE
Finitura naturale che con il tempo, a contatto con l'atmosfera, cambia la tonalità divenendo di colore più scuro sulle superfici di minor contatto.

BU - OTTONE BURATTATO
Finitura grezza (non lucidata) con effetto semi martellato.

OR - ORO 24KT
Finitura galvanica che si ottiene in bagni elettrolitici di oro 24 kt.

OP - ORO SPAZZOLATO 24KT
Finitura galvanica ottenuta in bagni elettrolitici di oro 24 kt con spazzolatura manuale. Ideale per serie moderne.

TT - TERRA DI TOSCANA
Finitura galvanica ottenuta in più fasi compresa una spazzolatura manuale ed una particolare pulitura con creme lucidanti, effettuata a mano per dare il caratteristico effetto invecchiato.
Questa finitura si ossida con il tempo lasciando più chiare le zone di maggior contatto. Questa finitura viene realizzata con trattamenti manuali e data la particolare lavorazione artigianale può presentare una colorazione non uniforme.

RB - MOKA OPACO
Finitura in vernice opaca a spessore in polvere, dall'intensa tonalità marrone scuro.

BI - BIANCO OPACO
Finitura in vernice opaca a spessore in polvere. Ideale per serie moderne.

NE - NERO OPACO
Finitura in vernice opaca a spessore in polvere. Ideale per serie moderne. Questa finitura viene realizzata con trattamenti manuali e data la particolare lavorazione artigianale può presentare una colorazione non uniforme.

RS-SS-SB-LI
(ROSSO F1 / SUPERSKY / FRAGOLA / LIME)
Sono finiture in vernice lucida, tonalità molto allegre ideali per serie moderne.

CM - MATT CHROME
Soft-touch matt finish with silver-blue reflections, bright, soft and velvety at the same time.

NM - MATT BLACK CHROME
Soft-touch Anthracite matt finish with brilliant reflections, moving from petrol-green to deep-dark-blue. A brand new very resistant finish, perfect in all kind of bathrooms.

IM - MATT NICKEL
Soft-touch matt paint finish with silver-gold shades, similar to MATT CHROME, but much more warmer.

HM - MATT FRENCH GOLD
Light 24 kt gold finish, with soft-touch treatment to guarantee stronger resistance over time and to eliminate the finger-print effect. A refined, discreet, iridescent shade.

OM - MATT GOLD
24 kt gold treatment with soft-touch matt surface. Bright, elegant, timeless, suitable for all collection, modern or classic.

AM - MATT ROSE GOLD
Finish inspired by the current trend on the most precious jewels, made with 24 kt yellow-gold mixed to copper. Soft-touch cover on top and suitable for both classic and minimal collections.

BM - MATT BRONZE
Soft-touch matt finish with changing shades from yellow-gold to cocoa-brass-color. This new bronze finish it is ideal for modern collections too.

CR - CHROME
It is the most required finish with a mirror surface. Our higher thickness of chrome grants higher resistance.

CN - BLACK CHROME
This finishing very similar to the Chrome but more cold. The surface are like mirror with flosh similar to "unix stone".

NI - LIGHT NICKEL
Finish very similar to the chrome but more warm. At the beginning you have a mirror-yellow surface. Then the time and the air change to a silver tonality.

NS - BRUSHED NICKEL
Brushed finish of the am glossy one. It is similar to the platinum but more warm. This could be ideal for both modern and classical collections.

PL - PLATINUM
Brushed chromed galvanic finish, obtained through a manual brushing, with the final effect of the brushed stainless steel.

AS - BRUSHED STEEL
The brushed stainless steel combines the benefits of an extremely hygienic and strong object.

FA - OLD IRON
Galvanic finish obtained by the deposit of different metallic finish, one over the other, plus a manual brushing and a final application of a mat varnish to maintain the old 'effect' during the time. This finish it is the best for the classic and modern collections.

ON - NATURAL BRASS
Natural finish of the raw brass that during the time and in contact with the air, it will change the tonality, becoming more dark over the surfaces of less contact.

BU - BURATTATO
Raw finish (not polished) with hammered effect of the brass.

OR - 24KT GOLD
Galvanic finish obtained by 24 kt gold electrolytic processing.

OP - 24KT BRUSHED GOLD
Manual brushing made on the am gold finish. This has suggested for the modern collections.

TT - TUSCANY BRONZE
Galvanic finish obtained through more phases, from a manual brushing to a particular polishing. Using a special glossy cream, we obtain the effect of an old finish. This finish could oxidized in the time over the parts of most contacts.
This finish is made with manual treatments and may therefore display colours variations due to the particular craftsmanship.

RB - MATT MOKA
Deep dark brown tonality for this finish obteined by powder and then covered by a matt paint.

BI - MATT WHITE
Matt white tonality finishing obteined by powder.

NE - MATT BLACK
Matt black tonality finishing obteined by powder. This finish is made with manual treatments and may therefore display colours variations due to the particular craftsmanship.

RS-SS-SB-LI
(F1 RED / SUPERSKY / STRAWBERRY / LIME)
This finishes are made in gloss paint, ideal for modern series.

MOODBOARD

COLLEZIONI NON PRESENTI IN "LES ESSENTIELS 2020"
VISITA **WWW.BONGIO.COM** OPPURE SCANSIONA IL QR CODE

COLLECTIONS NOT INCLUDED IN "LES ESSENTIELS 2020"
VISIT **WWW.BONGIO.COM** OR SCAN THE QR CODE

ICON COLLECTION PAG. 18
ACQUAVIVA
RIVA HT
PURE GLAM
SOFFI
MINI ONE
MOON

STYLE COLLECTION PAG. 30
MYAMIX

CLASSIC COLLECTION PAG. 32
FLEUR BLANC & NOIR
CRISTALLO
RIVOLI
RADIANT
OXFORD LUX / MILLE NUITS
CAPRI / MADAME / ZENITH
LA TOSCA

PROJECT COLLECTION PAG. 44
T MIX18
T SQUARE
REEF

ACQUAVIVA

DESIGN CENTER DIRECTED BY **ANTONIO BONGIO**
WITH THE COLLABORATION OF **MARCO POLETTI, GIANCARLO VEGNI**
CONCEPT **ROBERTO NICCOLAI**



INGEGNO ITALIANO

Italian genius

ACQUAVIVA è icona e simbolo di un rubinetto che riporta nell'ambiente bagno l'emozione dell'acqua che scorre libera, senza costrizioni di tubi. Imitata in tutto il mondo, ancora oggi è una delle nostre collezioni best seller.

ACQUAVIVA is an iconic and symbolic water tap that brings the excitement of water flowing freely and unrestricted by pipelines back to the bathroom of your home. Imitated around the world, it is still one of our best-selling collections.

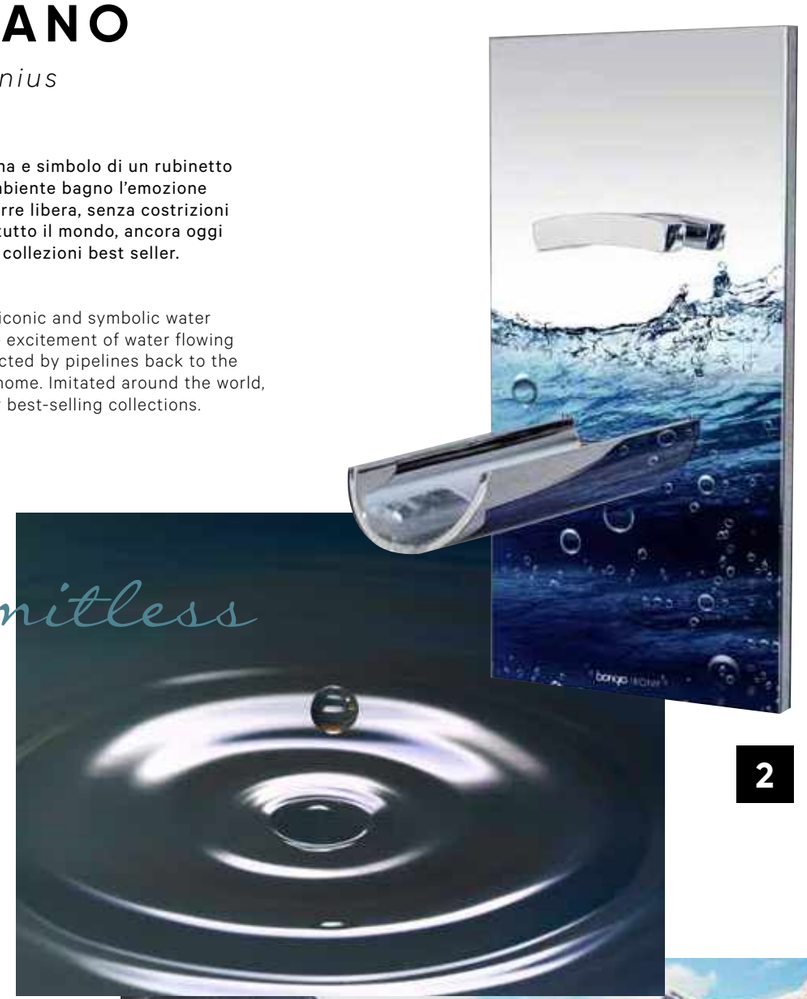

1. Art. 56539CR18PA
2. Art. 56539TT2220





#Wateremotion

RIVAHT

DESIGN BY **MARCO POLETTI**



ORIENTAL ECHOS

#ARTOFWATER

1

IL FASCINO DELL'ORIENTE

The magic of The Orient

Muovendosi liberamente su una piastra piana, l'acqua si riappropria della propria essenza mutevole. Le linee estremamente pulite di RIVA HT soddisfano le esigenze armoniche di ambienti che interpretano un minimal *style* di ispirazione nipponica.

Moving freely on a flat plate, water re-appropriates itself of its morphing essence. The pristine clean lines of RIVA HT cater to the need for harmony of living spaces decorated with a minimalist style inspired by Japanese tradition.



2

#ZENRELAX

1. Art. 58521CR00
2. Art. 58883CR00

Pureglam

DESIGN BY **FEDERICO ROSSI**

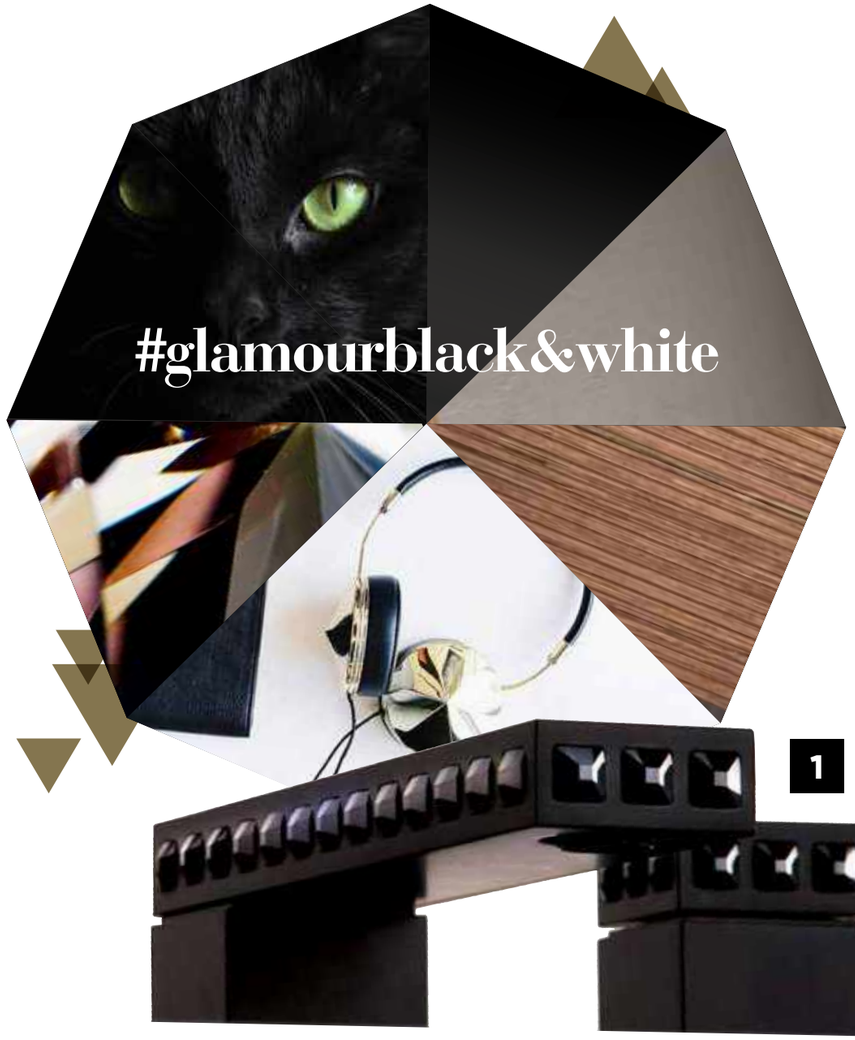

Love for Swarovski®



TOTAL ECLECTIC

Finiture ricercate impreziosite dai cristalli di Swarovski® rendono PURE GLAM interprete di uno stile sofisticato dove ogni dettaglio diventa protagonista. Gli arredi e gli accessori coordinati definiscono un total look contemporaneo, ideale per un lifestyle eclettico e di classe.

Intricate finishes enhanced by Swarovski® crystals make PURE GLAM the symbol of a sophisticated style where every detail becomes important. The matching furnishing items and accessories create a contemporary look ideal for those who want to display an eclectic and classy lifestyle.

1. Art. 6L501NE02SW
2. Art. 430027NEDA
3. Art. OB400AW
Lavabo in Cristalplant®, Wall washbasin made with Cristalplant® + 6P538NE22Z2
4. Art. DR102ANUB
5. Art. SI303BI20

Soffi

DESIGN BY **MASSIMILIANO DELLA MONACA**







PUREZZA ARTIGIANALE

Handcrafted purity

Espressione massima della maestria artigianale italiana tramandata da generazioni, SOFFI è un elegante connubio tra il nostro materiale primario, l'ottone, e l'autentico vetro soffiato di Murano. La versione in bianco e foglia oro rende la collezione la soluzione perfetta per ambienti prestigiosi tra suggestioni presenti e passate.

The highest expression of Italian craftsmanship handed down through generations, SOFFI is an elegant combination of our favourite material, brass, and authentic hand-blown glass of Murano. The version in white and gold leaf makes this collection the perfect choice to decorate prestigious living spaces, playing on concepts that are evocative of both past and present.

#refinedshapes





#elegantsuggestions



1. Art. 60978OR77 / 60524OR00
2. Art. 60960CR88/60961CR88 + 60804CR40
3. Art. SI305BI20

Mini One

DESIGN CENTER DIRECTED BY
ANTONIO BONGIO
DESIGN BY
MARCO POLETTI

life in colors



Intelligent design

1



pop style







3



SPAZIO ALLA CREATIVITÀ

Introducing creativity

La forma rigorosa e minimale, dove i volumi sono definiti dalla semplice intersezione di due linee, le dimensioni ridotte e le diverse varianti cromatiche, rendono MINI ONE la scelta ideale per personalizzare in maniera creativa anche i progetti d'arredo più convenzionali.

Its minimal and linear shape, where the spaces are defined by the simple intersection of two lines, along with its small size and myriad of colour variations, make MINI ONE the ideal choice to add a creative and personal touch to even the most conventional of interior design projects.

#less serious

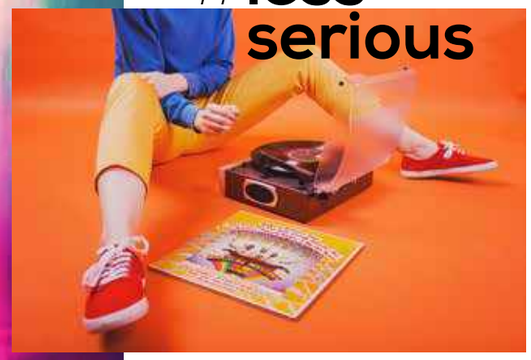

2





1. Art. 41532CR15
2. Art. 41532CR20
3. Art. 41524CR00

MOON

DESIGN BY **MARCO POLETTI**



DESIGN INDEX ADI

ADI DESIGN INDEX
2002 Award

1

#designinspiration

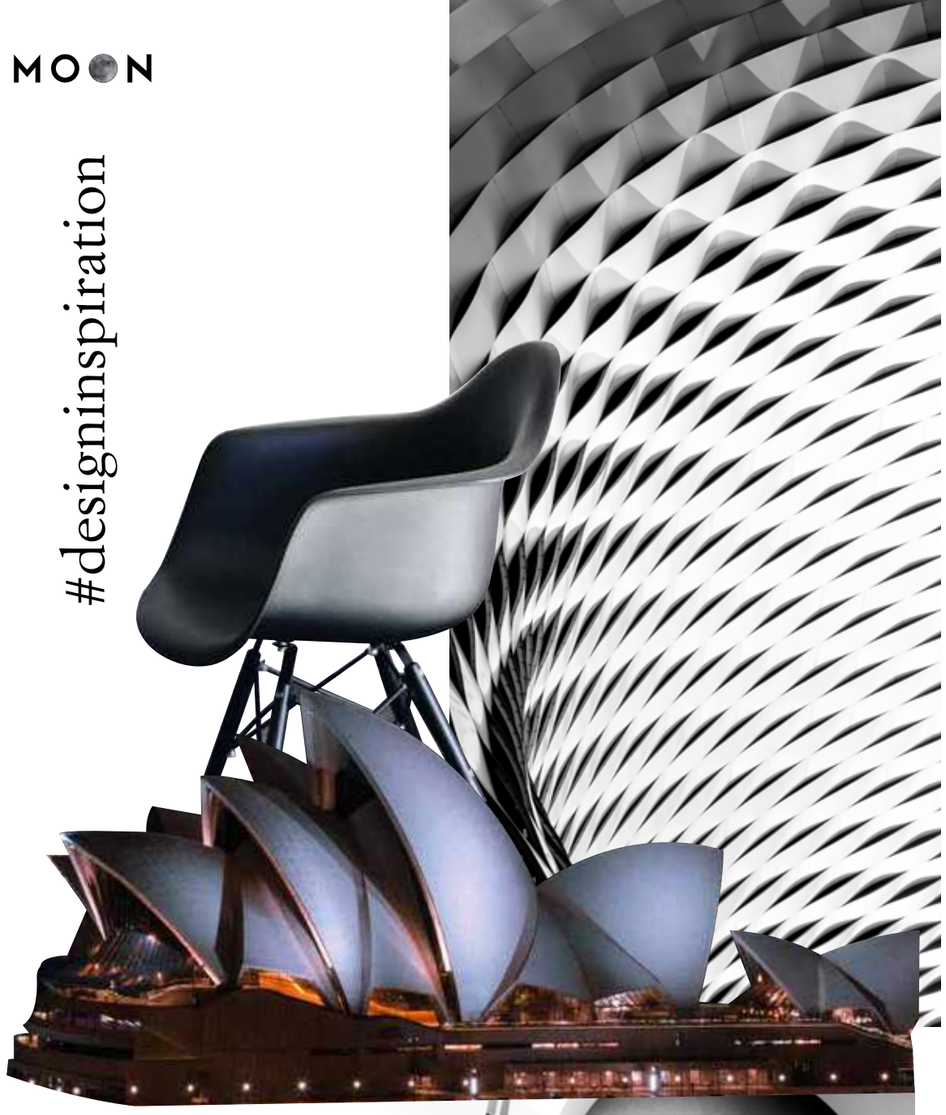

GENIALE IDEA ESTETICA

A brilliant aesthetic concept



Premiato con il prestigioso riconoscimento ADI DESIGN per il suo disegno distintivo e la capacità di coniugare armonicamente linee geometriche e forme curve, MOON arreda con stile e praticità ambienti dal carattere innovativo.

Awarded the prestigious ADI DESIGN award for its special design and the ability to harmonically blend geometric lines and curved shapes, MOON will decorate innovative environments with style and functionality.

1. Art. 39521CR00

MYAMIX

DESIGN BY **MARCO POLETTI**

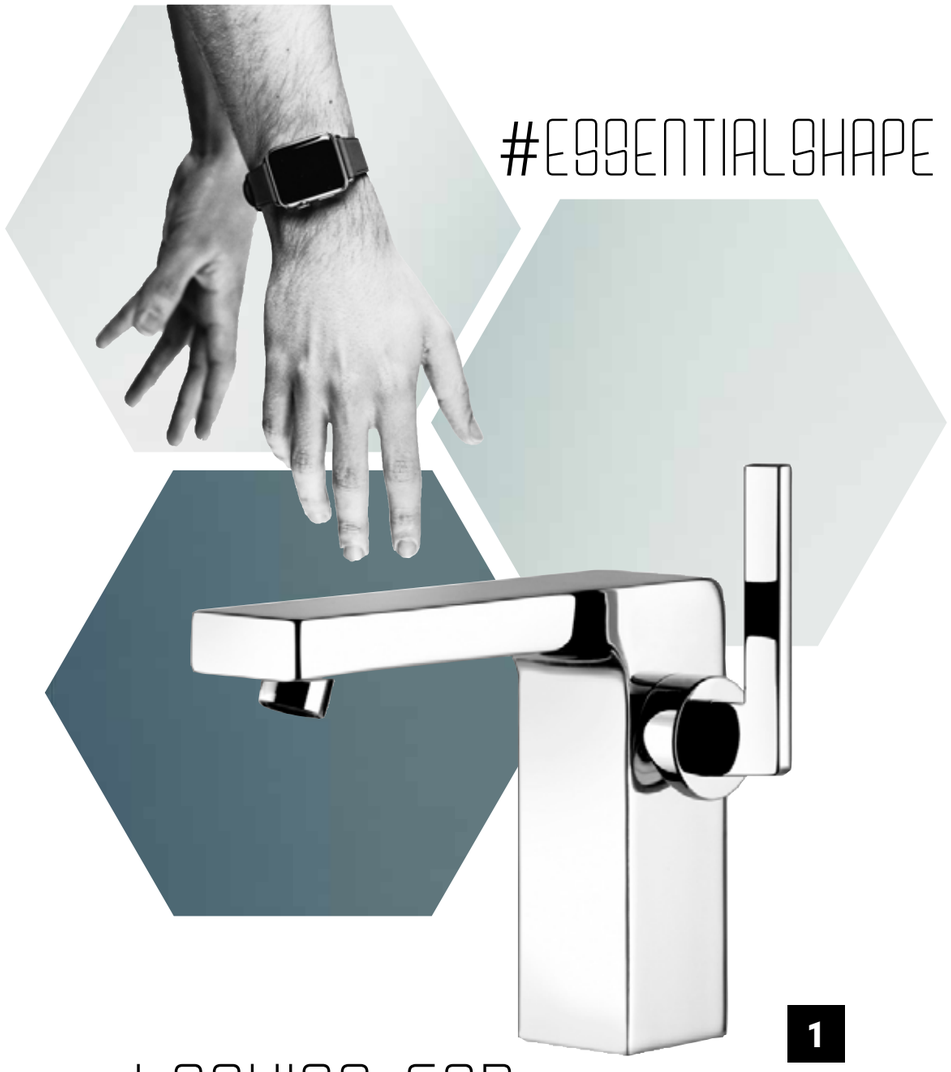

1

LOOKING FOR
PERFECTION







INNO ALL'ESSENZIALITÀ

Ode to essential simplicity



Il design rigoroso, le linee pulite e la perfezione delle forme fanno di MYAMIX l'interprete di uno stile essenziale. La collezione è pensata per chi è alla costante ricerca di particolari che sappiano raccontare con sobrietà la personalità e il carattere di chi vive l'ambiente.

The rigorous design, clean lines and perfect shapes make MYAMIX the symbol of an essential style. The collection is designed for those who are constantly looking for details that can capture and reveal the personality and character of the home owner with a touch of sobriety.

1. Art. 46521CR00

FLEUR

DESIGN CENTER DIRECTED BY
ANTONIO BONGIO



ECLECTIC MOOD

1

1. Art. 12501OR00

LUSSO ESCLUSIVO

Exclusive luxury

Le linee floreali dorate a 24 carati e gli inserti in porcellana bianca e nera rendono FLEUR la soluzione perfetta non solo per le più esclusive applicazioni del lusso internazionale, ma anche per ambienti bagno di diversa ispirazione, cui si voglia conferire una connotazione di inconfondibile prestigio.

The 24-carat gold floral lines and black-and-white porcelain inserts make FLEUR the perfect solution not only for the most exclusive international luxury applications, but also for bathrooms with a different source of inspiration, where the aim is to give the living space a touch of unmistakeable prestige.

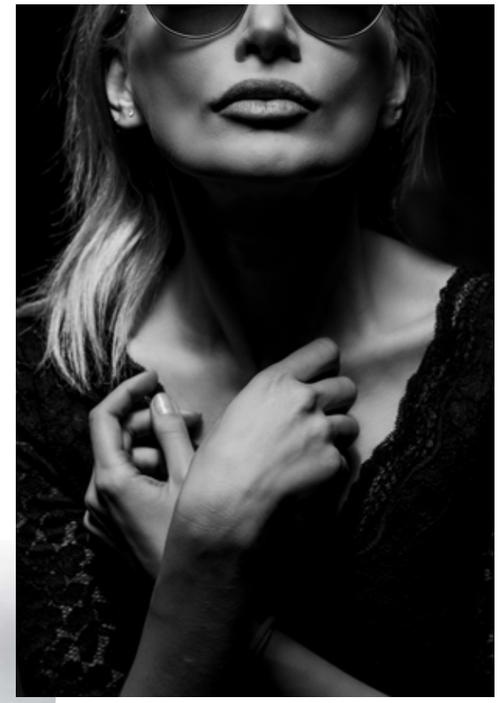







Cristallo

DESIGN CENTER DIRECTED BY
ANTONIO BONGIO



#luxurybathroom

1

Style & Beauty



INTRAMONTABILE BELLEZZA

Timeless beauty



Con le sue forme armoniche
e le linee eleganti, CRISTALLO
rappresenta l'intramontabile
bellezza di un prodotto
che va oltre le mode.
Un dettaglio che diventa
protagonista e rende sofisticato
e attuale anche l'ambiente
più classico.

With its harmonious shapes
and sleek lines, represents the
timeless beauty
of a product that goes
beyond fashion. A detail that
becomes the protagonist
and makes even the most
classic of environments
modern and sophisticated.



1. Art. 04501CR00

#timelesselegance

RIVOLI

DESIGN CENTER DIRECTED BY
ANTONIO BONGIO

#charminglover



1

TIMELESS BEAUTY



RAFFINATO PROTAGONISTA

Refined protagonist

Le maniglie in vetro colorato aggiungono modernità al design classico, rendendo RIVOLI il protagonista raffinato di ambienti che raccontano un'eleganza e un fascino senza tempo. Disponibile anche in versione cromo e oro, questa collezione diventa un gioiello d'arredo, un segno distintivo che non passa mai inosservato.

Stained-glass handles add a modern touch to the classic design, making RIVOLI the refined protagonist of living spaces that reveal a timeless elegance and charm. Also available in chrome and gold, this collection becomes a true furnishing gem, a hallmark that never goes unnoticed.

2

#preciousdwellings

1. Art. 05521CR00
2. Art. 05521OP06 (su richiesta / upon request)

RADIANT

DESIGN CENTER DIRECTED BY
ANTONIO BONGIO

#GOLDENAGE







1

LUXURYATTRACTION

#SECRETJEWELS



2





3





1. Art. 02501OR00
2. Art. 02004CO00
3. Art. 02007CO50

LUSSO SUBLIME

Sublime luxury

Con le sue forme classiche, i dettagli ricercati anche negli accessori coordinati e la finitura oro, Radiant è simbolo di una nuova eleganza, lussuosa ma raffinata. Una collezione preziosa, che porta la cura del dettaglio ai massimi livelli, pensata per ambienti residenziali e commerciali esclusivi, dal fascino sublime.

With its classical forms and the elegant details also visible in the matching accessories and gold finish, Radiant is the symbol of a new elegance, luxurious and yet refined. A precious collection that brings the attention to detail to the highest levels and that has been conceived for exclusive residential and commercial spaces with a sublime appeal.

Oxford Lux · MilleNuits Capri · Madame · Zenith

DESIGN CENTER DIRECTED BY
ANTONIO BONGIO

#decorativemood



1

Exclusive CLASS



RICCHEZZA AVVOLGENTE

Alluring charm

Le forme rotonde e piene e l'estetica armoniosa del corpo narrano una storia che riporta alla Belle Époque. Le manopole realizzate in diversi materiali pregiati, con la loro eleganza peculiare, rendono queste collezioni ideali per ambienti dal fascino lussuoso ed avvolgente.

The round and full shapes and the harmonious aesthetics of the body tell a story that reminds us of the Belle Époque. The knobs made of a variety of refined materials, with their peculiar elegance make these collections the ideal choice to decorate the living space with a luxurious and alluring charm.



1. Art. 22501OR00
2. Art. 23501CR00

LA TOSCA

DESIGN CENTER DIRECTED BY
ANTONIO BONGIO

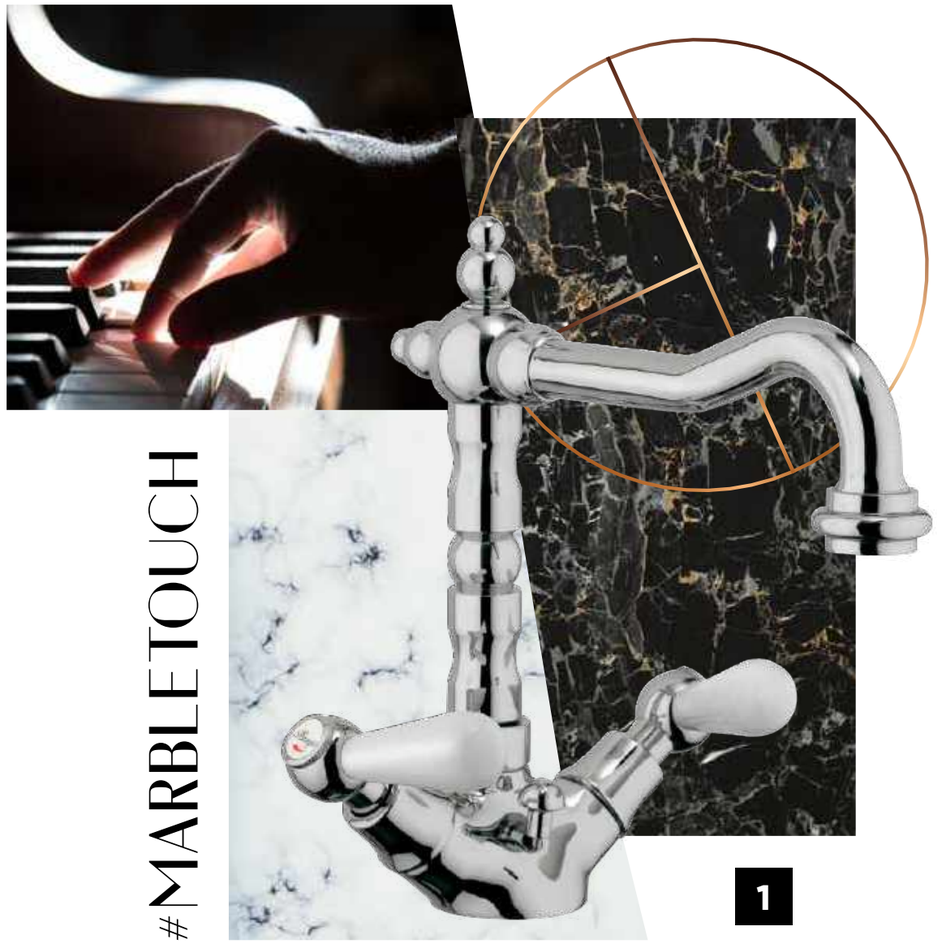

#MARBLETOUCH

1

ORNAMENTAL *style*

#EXTREMECLASS





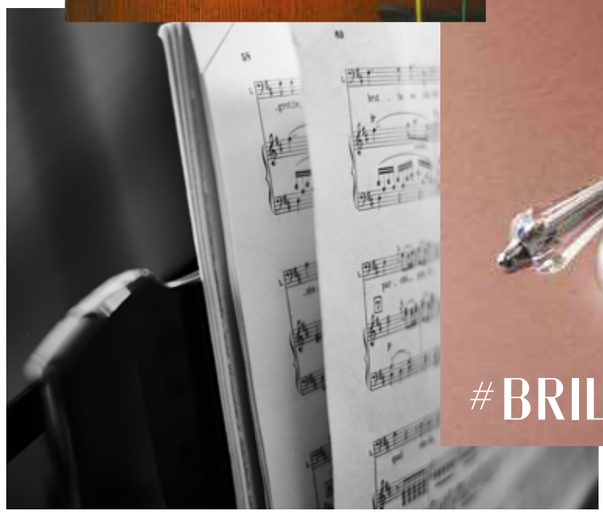

OPERA PREGIATA

A grand opera

1. Art. 09521CR0L

LA TOSCA è armonia di forme. Le finiture pregiate delle maniglie, disponibili con cristalli Swarovski®, porcellana bianca o ottone cromato e marmo, impreziosiscono ambienti dallo stile retrò, facendo rivivere tutta la bellezza di una delle più famose opere di Puccini.

LA TOSCA embodies the harmony of shapes. The elegant finishes of the handles, also available in the version with Swarovski® crystals, white porcelain or chromed brass and marble, adorn the living space with a retro style, bringing the beauty of one of Puccini's most famous operas back to life.

T MIX18

DESIGN CENTER DIRECTED BY
ANTONIO BONGIO

#DECOR EVERYWHERE



1

UNLEASH YOUR CREATIVITY



2

RIGORE E SEMPLICITÀ

Rigour and simplicity

La particolare apertura della bocca, le forme rigorose e le linee rigide e minimali rendono T MIX18 il complemento d'arredo ideale per ambienti che fanno della linearità e della pulizia formale il proprio mood.

The special opening of the spout, the jagged, sharp lines and the minimal shapes make T MIX18 the ideal furnishing item for environments where linearity and formal clarity set the mood.



3

#GRAPHICLOOK

#MIXANDMATCH



1. Art. 08521CRPR
2. Art. 47132CR00
3. Art. 43007CR60DA

T·SQUARE

DESIGN CENTER DIRECTED BY
ANTONIO BONGIO



ECLECTIC PROFILE



#GEOMETRY

ARMONIA DELLE FORME

The harmony of shapes

T SQUARE rappresenta la massima espressione della bellezza formale. La rotondità del corpo che si inserisce sulla base squadrata e la finitura cromo ne esaltano l'armonia espressiva che arricchisce con eleganza geometrica ambienti metropolitani dal look attuale.

T SQUARE represents the ultimate expression of formal beauty. The roundness of the body that fits into the square-shaped base and the chrome finish enhance its expressive harmony, which adorns modern city environments with a touch of geometric elegance.

1. Art. 52521CRPR



#URBAN SHAPES



REEF

DESIGN CENTER DIRECTED BY
ANTONIO BONGIO

#SIMPLYBEAUTY



1

REFINED ELEGANCE



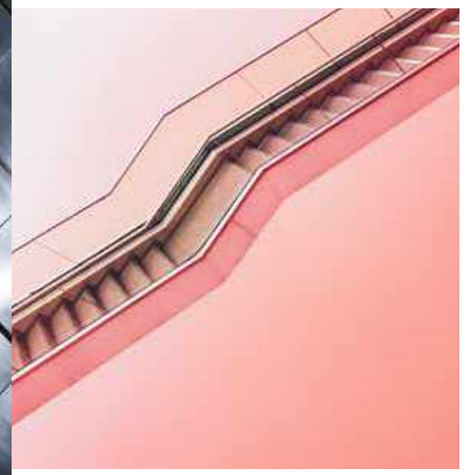



GEOMETRIE NETTE

Sharp geometric shapes

Forme pulite e geometrie nette, REEF fa delle sue linee minimali un punto di forza, trasformandosi in un piccolo oggetto di design. L'estetica essenziale lo rende adatto ad ambienti e progetti dallo stile estremamente contemporaneo ed equilibrato.

With its clean lines and sharp geometric shapes, REEF turns its minimalist style into strength, becoming a small designer object. The essential aesthetics makes it suitable to decorate spaces and projects with a highly contemporary and balanced style.

#DESIGNCODE



1. Art. 53521CRPR

INOX 316
COLLECTION

PAG. 52
TIME2020
CARTUCCIA PROGRESSIVA / PROGRESSIVE CARTRIDGE

PAG. 76
TIME2020 ACQUAVIVA

PAG. 82
TIME2020 T&LEVER
CARTUCCIA TRADIZIONALE / TRADITIONAL CARTRIDGE

PAG. 84
TIME2020 WOOD
CARTUCCIA TRADIZIONALE E MANIGLIA TEAK
TEAK HANDLE AND TRADITIONAL CARTRIDGE

PAG. 85
TIME2020 BASIC
CARTUCCIA TRADIZIONALE / TRADITIONAL CARTRIDGE

PAG. 96
TIME2020 WELLNESS

PAG. 108
TIME2020 COMPLEMENTS

PAG. 110
TIME2020 ACCESSORIES

TIME 2020

DESIGN CENTER DIRECTED BY
ANTONIO BONGIO

#NATURALCHIC

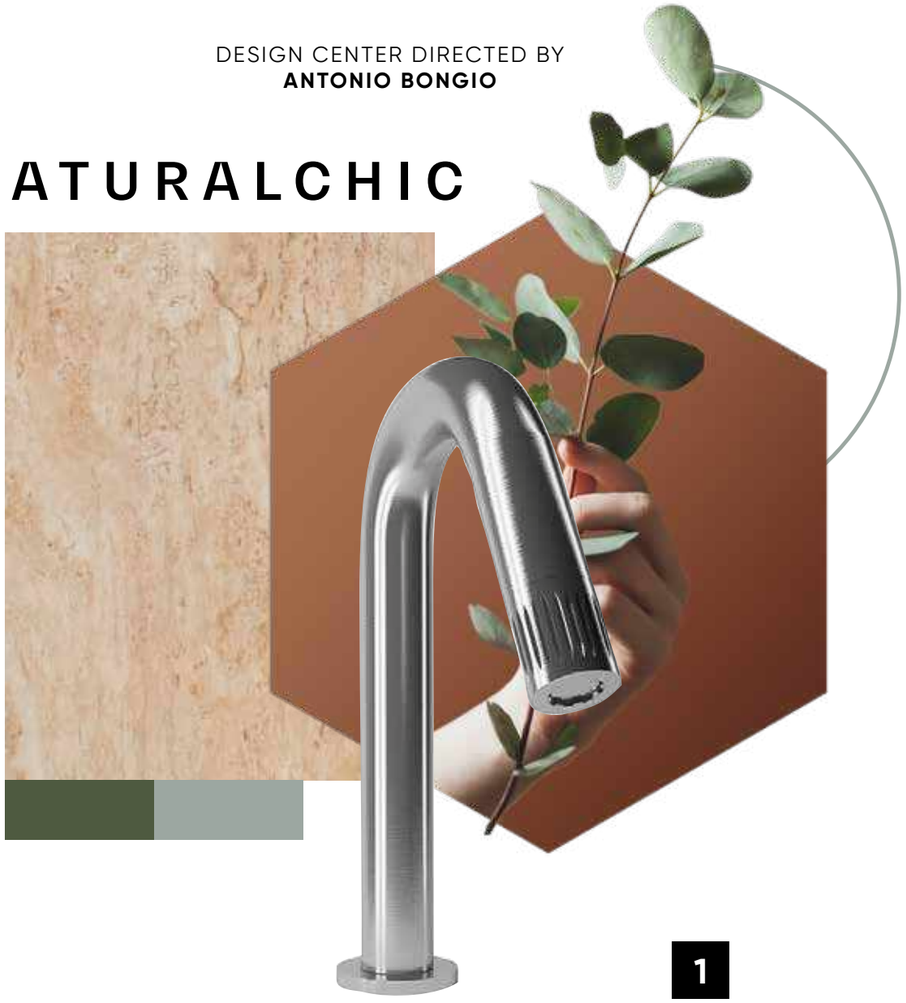

1

A naturally sophisticated elegance

ESSENZIALITÀ NATURALE

Natural essence

La purezza dell'acciaio inox 316, la pulizia delle linee, la finitura micro-spazzolata e la completezza di accessori rendono TIME2020 la scelta ideale per ambienti interni ed esterni improntati all'essenzialità più sofisticata, che non rinuncia all'autenticità di un effetto naturale.

The purity of AISI 316 stainless steel and the clean lines, micro-brushed-finish and full range of accessories make TIME 2020 the ideal choice to decorate indoor and outdoor living spaces whose design is meant to evoke the most sophisticated simplicity but at the same time also capture the authenticity of a natural effect.

#DUSTY



2



#SOPHISTICATED



3

1. Art. 70521AS00
2. Art. 70131AS0D
3. Art. 70010AS00



#INNATEFLAIR





LAVABO / WASHBASIN
Art. 70521AS00

BIDET / BIDET
Art. 71522AS00
Art. 70904AS00

ACCESSORI / ACCESSORIES
Art. 70001AS00
Art. 70033AS00
Art. 70022AS00
Art. 70027AS00
Art. 70010AS00



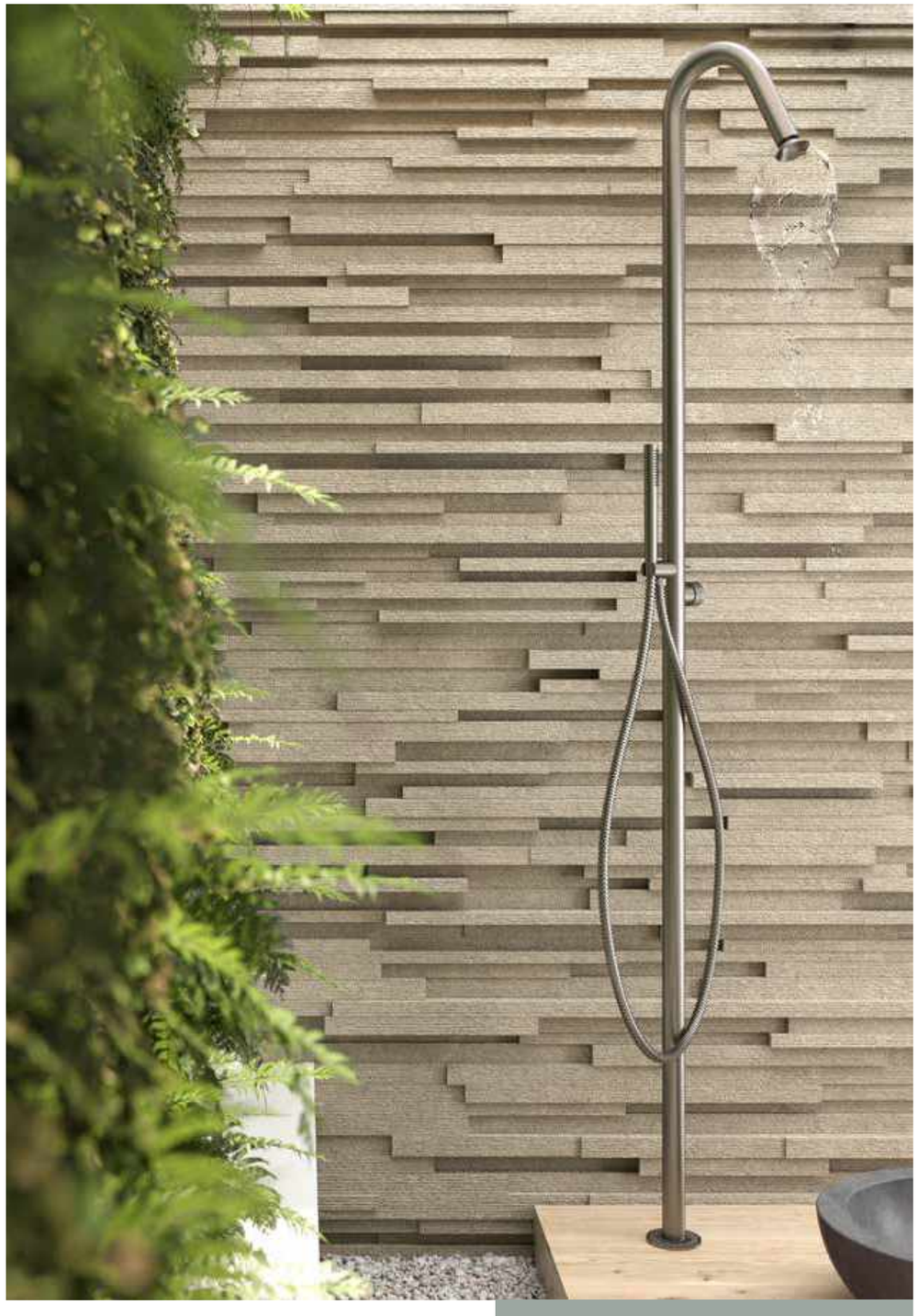

DOCCIA / SHOWER
Art. 70131AS0D



LAVABO / WASHBASIN
Art. 73540AS00

TIME2020 WOOD

CARTUCCIA TRADIZIONALE / TRADITIONAL CARTRIDGE

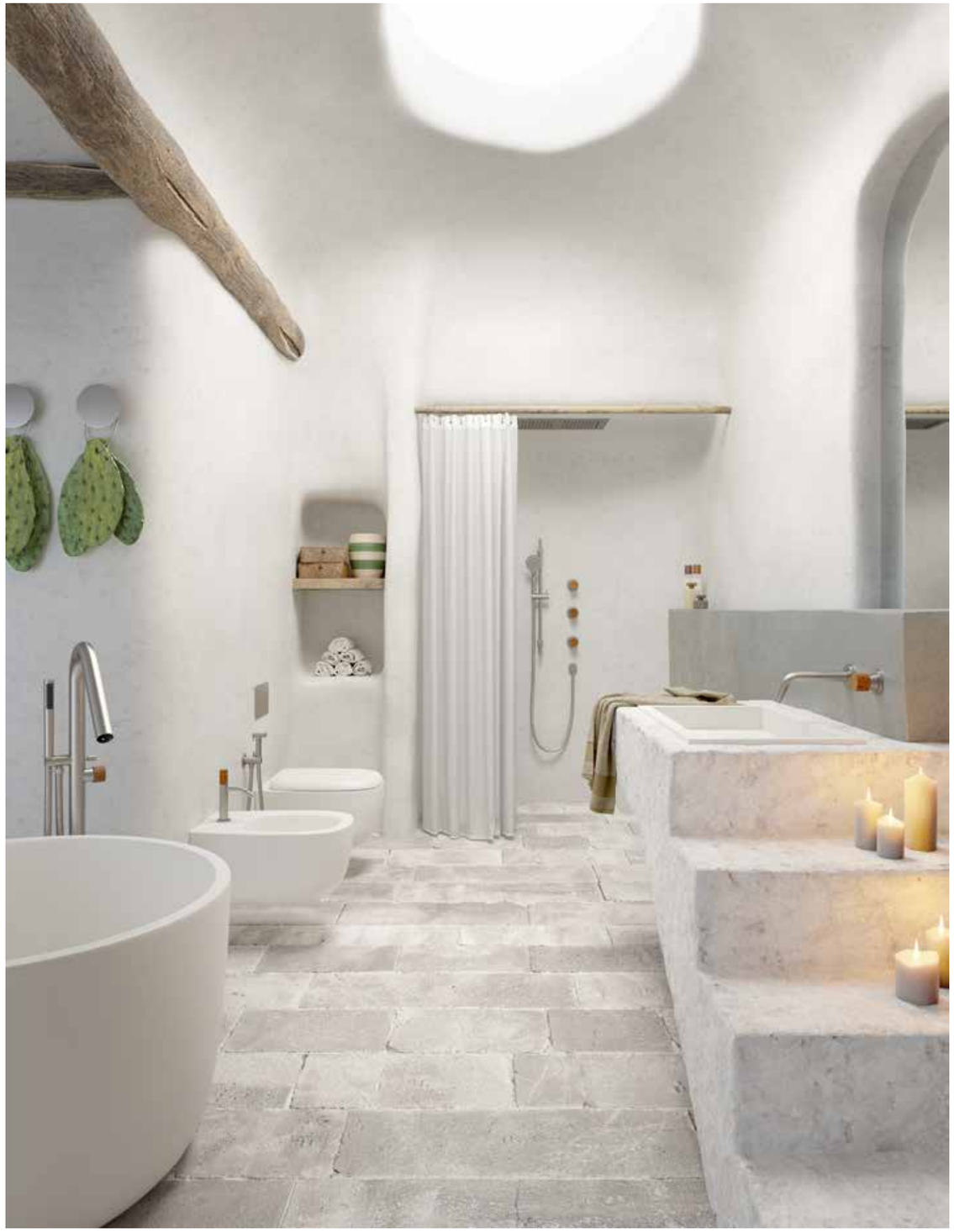



#WOODPASSION

DOCCIA / SHOWER
Art. 70976AS00
Art. 69524AS0
Art. 00888AS74PR

LAVABO / WASHBASIN
Art. 69539AS00

VASCA / BATHTUBE
Art. 69534AS0D

BIDET / BIDET
Art. 69522AS00

ACCESSORI / ACCESSORIES
Art. 70010AS00
Art. 70033AS00
Art. 70904AS00





DOCCIA / SHOWER
Art. 70976AS00
Art. 70899AS00
Art. 69524AS00
Art. 00888AS74PR



ACCESSORI / ACCESSORIES
Art. 70033AS00
Art. 70944AS00

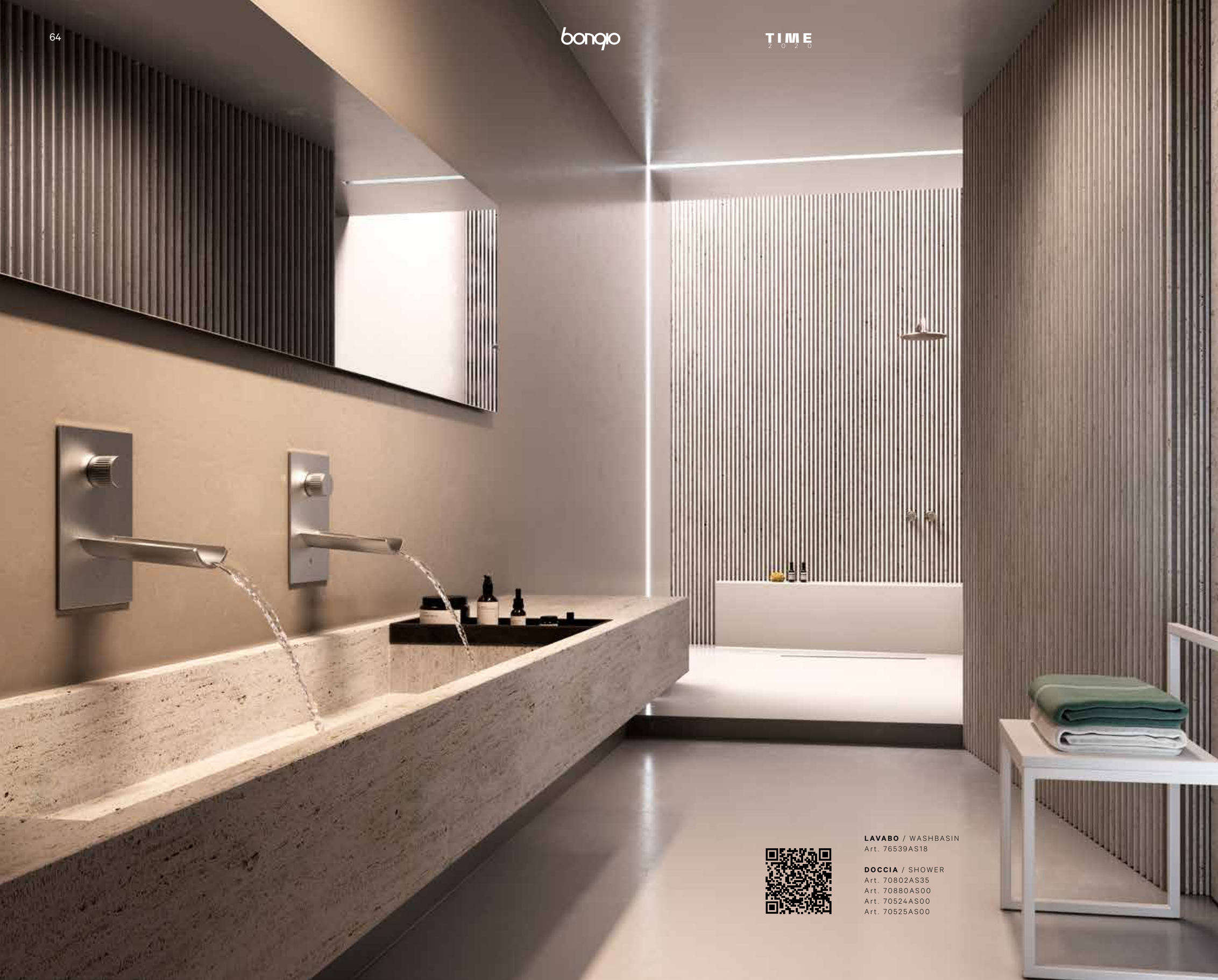

LAVABO / WASHBASIN
Art. 76539AS18

DOCCIA / SHOWER
Art. 70802AS35
Art. 70880AS00
Art. 70524AS00
Art. 70525AS00



LAVABO / WASHBASIN
Art. 70524AS00
Art. 70520AS00
Art. 71521AS00
Art. 72532AS00





ACCESSORI / ACCESSORIES
Art. 70027AS00
Art. 70002AS00

LAVABO DA TERRA /
FREE STANDING WASHBASIN
Art. 70533AS00







Art. 70539AS00



SEZIONE KITCHEN PAG. 504
KITCHEN SECTION ON PAGE 504

Art. 70590AS00



Art. 70883AS00 - Art. 70802AS35 - Art. 70870AS00
Art. 70899AS00 - Art. 70524AS00 - Art. 70525AS00

INFORMAZIONI TECNICHE

Technical details

TIME2020 contribuisce ai CREDITI LEED®. / TIME2020 contributes to meet LEED® CREDITS.
(Leadership in Energy and Environmental Design of the U.S. Green Building Council, GREEN BUILDING PROGRAM)

TIME2020 è realizzata in acciaio inox 316.
CARTUCCIA: la Serie TIME2020 è dotata di diverse tipologie di cartucce: cartuccia Ø 25, 35, senza distributore, progressive e tradizionali. Il funzionamento della cartuccia miscelatrice progressiva si ottiene con un movimento rotatorio in senso orario, ottenendo un erogazione dell'acqua, da fredda a miscelata per passare a calda, questo sistema permette una notevole riduzione di consumo di acqua calda e di energia. La temperatura d'impianto non deve superare i 70°C. La pressione di esercizio dell'impianto consigliata è di 3 bar.
EROGAZIONE: la Serie TIME2020 ha un tipo di erogazione morbida. I lavabi e i bidet sono forniti con un aeratore con limitatore di portata a 5≤7 l/m permettendo un notevole risparmio di acqua.
SISTEMI DI DEVIAZIONE: i deviatori Bongio sono testati per funzionare da un minimo di 0,5 bar di pressione.
INSTALLAZIONE: tutti gli articoli ad incasso Bongio completi sono forniti di relative parti da incassare. Per i miscelatori lavabo e bidet da installarsi su piano, devono essere realizzati fori di Ø 35 mm. max e per miscelatori bordo piano Ø 47 mm. Max.

TIME2020 collection has made in brushed 316 stainless steel.
CARTRIDGES: we use different kind of progressive and traditional cartridges: Ø 25 Ø 35.
Progressive cartridges work through a turning clock wise movemet, obtaining a water supply from completely cold water to hot, higly reducing hot and boiler wasting/consumption. The temperature of the plant must not exceed 70°. The ideal working pressure of the plant is 3 bar.
SUPPLY: TIME2020 has a soft supply. Basin and bidet mixers have a limitation of flow to 5≤7 lt/m which reduces the water waste.
DIVERTING SYSTEMS: Bongio diverters have been tested to work properly starting from a minimum 0,5 bar pressure.
INSTALLATION: all the built-in Bongio items are available with universal raw built-in body.
For the basin and bidet mixers to be place on top deck, they require to have Ø 35 mms. maximum holes, and the mixers they require Ø 47 mms. maximum holes.

FINITURE E COLORI / FINISHES AND COLOURS

AS
Acciaio Spazzolato
Brushed Steel

NE
Nero Opaco
Matt Black

70521

Miscelatore lavabo girevole in acciaio spazzolato 316 e cartuccia progressiva inclusa nella bocca.

316 brushed stainless steel swivel basin mixer with progressive cartridge placed in the spout.



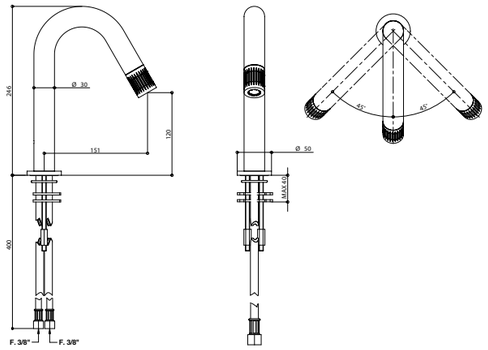

ARTICOLO COMPLETO / COMPLETE ITEM

70521AS00	AS
70521NE00	NE

Abbinabile a / To match with:
Sifone / Siphon - **70067AS00**
Piletta clic-clac acciaio / Stainless steel clic-clac waste - **70071AS00**

RICAMBI / SPARE PARTS


9880

9390

70521/0M

Miscelatore lavabo girevole in acciaio spazzolato 316 e cartuccia progressiva inclusa nella bocca.

316 brushed stainless steel swivel basin mixer with progressive cartridge placed in the spout.



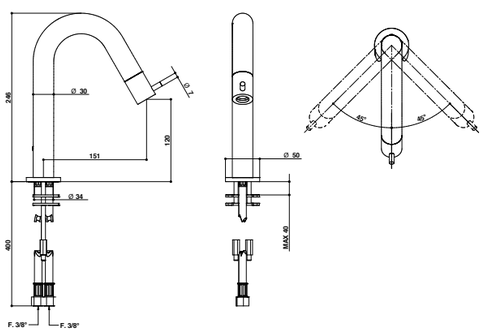

ARTICOLO COMPLETO / COMPLETE ITEM

70521AS00	AS
70521NE00	NE

Abbinabile a / To match with:
Sifone / Siphon - **70067AS00**
Piletta clic-clac acciaio / Stainless steel clic-clac waste - **70071AS00**

RICAMBI / SPARE PARTS


9880

9390

FINITURE E COLORI / FINISHES AND COLOURS

AS NE

70532

Miscelatore lavabo girevole (alto mm 346) in acciaio spazzolato 316 e cartuccia progressiva inclusa nella bocca.

316 brushed stainless steel (346 mms. high) swivel basin mixer with progressive cartridge placed in the spout.



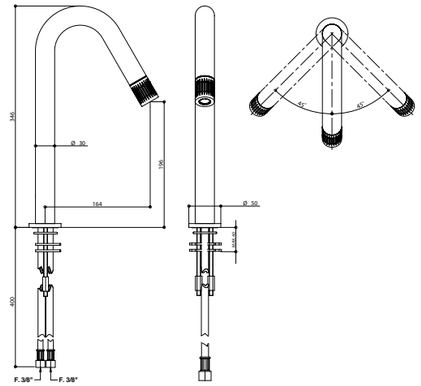

ARTICOLO COMPLETO / COMPLETE ITEM

70532AS00	AS
70532NE00	NE

Abbinabile a / To match with:
Sifone / Siphon - **70067AS00**
Piletta clic-clac acciaio / Stainless steel clic-clac waste - **70071AS00**

RICAMBI / SPARE PARTS


9880

9390

70532/0M

Miscelatore lavabo girevole (alto mm 346) in acciaio spazzolato 316 e cartuccia progressiva inclusa nella bocca.

316 brushed stainless steel (346 mms. high) swivel basin mixer with progressive cartridge placed in the spout.



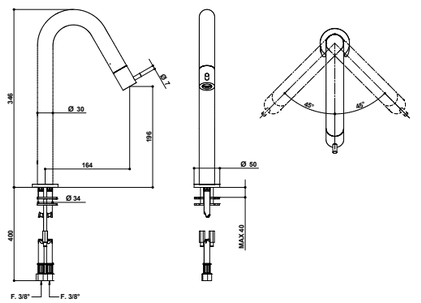

ARTICOLO COMPLETO / COMPLETE ITEM

70532AS0M	AS
70532NE0M	NE

Abbinabile a / To match with:
Sifone / Siphon - **70067AS00**
Piletta clic-clac acciaio / Stainless steel clic-clac waste - **70071AS00**

RICAMBI / SPARE PARTS


9880

9390

ACCESSORI E RICAMBI / ACCESSORIES AND SPARE PARTS


PROLUNGA
MIXER EXTENSION


CARTUCCIA E VITONE
CARTRIDGE AND MECHANISM


AERATORE
AERATOR


FLESSIBILE
FLEXIBLE


DOCCETTA
HANDSHOWER


DEVIATORE
DIVERTER

70522

Miscelatore bidet girevole in acciaio spazzolato 316 e cartuccia progressiva inclusa nella bocca.

316 brushed stainless steel swivel bidet mixer with progressive cartridge placed in the spout.



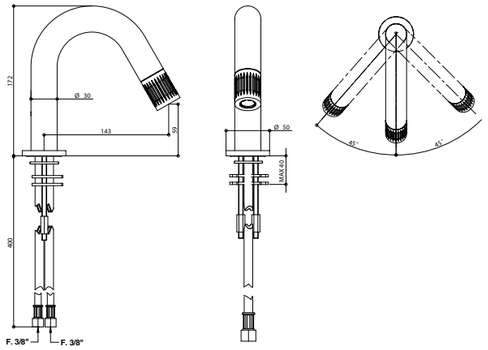

ARTICOLO COMPLETO / COMPLETE ITEM

70522AS00	AS
70522NE00	NE

Abbinabile a / To match with:
Sifone / Siphon - **70067AS00**
Piletta clic-clac acciaio / Stainless steel clic-clac waste - **70071AS00**

RICAMBI / SPARE PARTS

9880 **9390**

70522/0M

Miscelatore lavabo girevole in acciaio spazzolato 316 e cartuccia progressiva inclusa nella bocca.

316 brushed stainless steel swivel basin mixer with progressive cartridge placed in the spout.



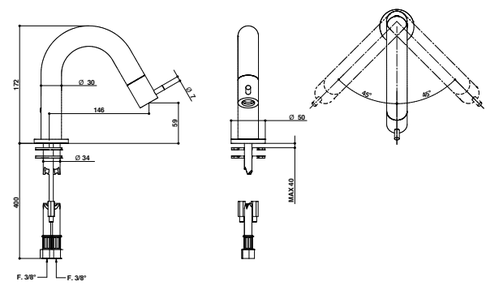

ARTICOLO COMPLETO / COMPLETE ITEM

70522AS0M	AS
70522NE0M	NE

Abbinabile a / To match with:
Sifone / Siphon - **70067AS00**
Piletta clic-clac acciaio / Stainless steel clic-clac waste - **70071AS00**

RICAMBI / SPARE PARTS

9880 **9390**

FINITURE E COLORI / FINISHES AND COLOURS

AS NE

70502

Miscelatore 2 fori in acciaio spazzolato 316 e cartuccia progressiva.

316 brushed stainless steel 2 holes basin mixer with progressive cartridge.



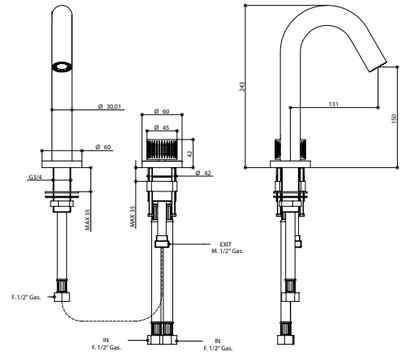

ARTICOLO COMPLETO / COMPLETE ITEM

70502AS00	AS
70502NE00	NE

Abbinabile a / To match with:
Sifone / Siphon - **70067AS00**
Piletta clic-clac acciaio / Stainless steel clic-clac waste - **70071AS00**

RICAMBI / SPARE PARTS

9822 **9391**

76539/18 INOX 316

Miscelatore lavabo a parete con bocca 180 mm e piastra in acciaio spazzolato 316 e cartuccia progressiva.

316 brushed stainless steel wall basin mixer with 180 mms. spout and plate, progressive cartridge



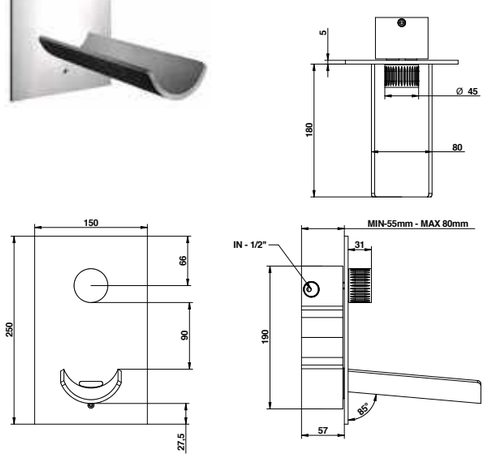

ARTICOLO COMPLETO / COMPLETE ITEM

76539AS18	AS

Abbinabile a / To match with:
Sifone / Siphon - **00067NS00**
Piletta clic-clac acciaio / Stainless steel clic-clac waste - **70071AS00**

RICAMBI / SPARE PARTS

9822

ACCESSORI E RICAMBI / ACCESSORIES AND SPARE PARTS

PROLUNGA MIXER EXTENSION
CARTUCCIA E VITONE CARTRIDGE AND MECHANISM
AERATORE AERATOR
FLESSIBILE FLEXIBLE
DOCCETTA HANDSHOWER
DEVIATORE DIVERTER

TIME2020 contribuisce ai CREDITI LEED®. / TIME2020 contributes to meet LEED® CREDITS.
(Leadership in Energy and Environmental Design of the U.S. Green Building Council, GREEN BUILDING PROGRAM)

70533 INOX

Miscelatore lavabo da terra in acciaio spazzolato 316 con cartuccia progressiva inclusa nella bocca.

316 brushed stainless steel floor mounted basin mixer with progressive cartridge placed in the spout.

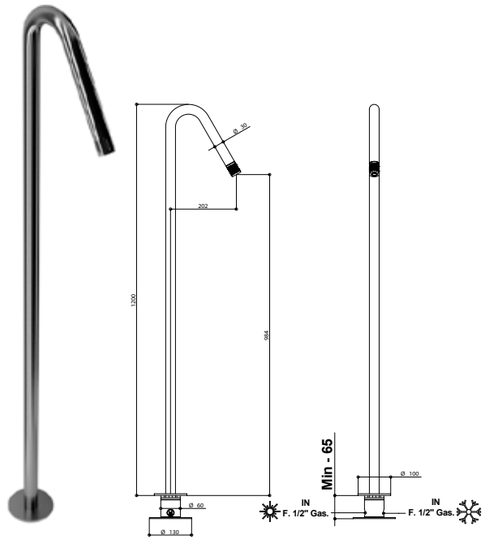

ARTICOLO COMPLETO / COMPLETE ITEM

70533AS00	AS

PARTE INCASSO BUILT-IN PART	**PARTE ESTERNA DA ABBINARE** EXTERNAL MATCHING PART	
	FINITURE / FINISHES	
09698AS00	**70533ASEU**	AS
	70533NEEU	NE

Abbinabile a / To match with:
00067NS00
70071AS00

RICAMBI / SPARE PARTS

9880 **9390**

70533/0M

Miscelatore lavabo da terra in acciaio spazzolato 316 con cartuccia progressiva inclusa nella bocca.

316 brushed stainless steel floor mounted basin mixer with progressive cartridge placed in the spout.

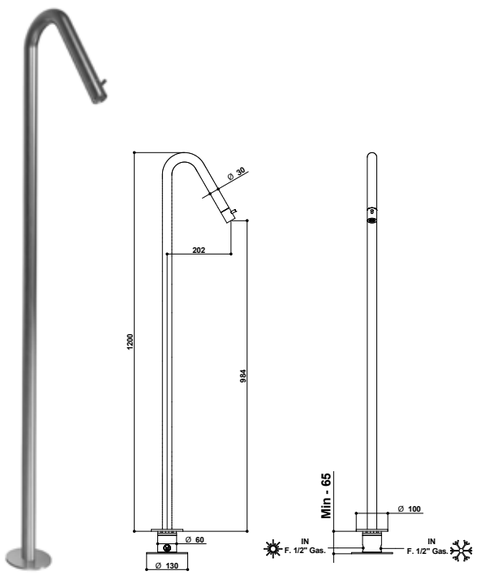

ARTICOLO COMPLETO / COMPLETE ITEM

70533AS0M	AS

PARTE INCASSO BUILT-IN PART	**PARTE ESTERNA DA ABBINARE** EXTERNAL MATCHING PART	
	FINITURE / FINISHES	
09698AS00	**70533AS0MEU**	AS
	70533NE0MEU	NE

Abbinabile a / To match with:
Sifone / Siphon - **70067AS00**
Piletta clic-clac acciaio / Stainless steel clic-clac waste - **70071AS00**

RICAMBI / SPARE PARTS

9880 **9390**

70538

Miscelatore lavabo incasso 220 mm. in acciaio spazzolato 316 con cartuccia progressiva inclusa nella bocca.

316 brushed stainless steel wall basin mixer 220 mms. with progressive cartridge placed in the spout.



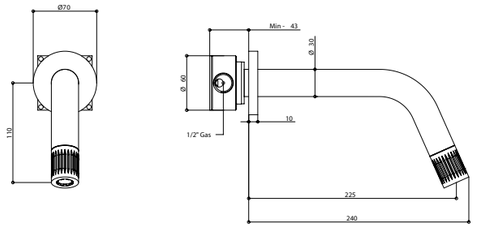

ARTICOLO COMPLETO / COMPLETE ITEM

70538AS00	AS

PARTE INCASSO BUILT-IN PART	**PARTE ESTERNA DA ABBINARE** EXTERNAL MATCHING PART	
	FINITURE / FINISHES	
09695AS00	**70538ASEU**	AS
	70538NEEU	NE

Abbinabile a / To match with:
Sifone / Siphon - **70067AS00**
Piletta clic-clac acciaio / Stainless steel clic-clac waste - **70071AS00**

RICAMBI / SPARE PARTS

9880 **9391**

70538/0M

Miscelatore lavabo incasso 220 mm. in acciaio spazzolato 316 con cartuccia progressiva inclusa nella bocca.

316 brushed stainless steel wall basin mixer 220 mms. with progressive cartridge placed in the spout.



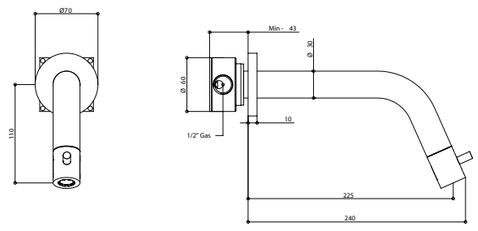

ARTICOLO COMPLETO / COMPLETE ITEM

70538AS0M	AS

PARTE INCASSO BUILT-IN PART	**PARTE ESTERNA DA ABBINARE** EXTERNAL MATCHING PART	
	FINITURE / FINISHES	
09695AS00	**70538AS0MEU**	AS
	70538NE0MEU	NE

Abbinabile a / To match with:
Sifone / Siphon - **70067AS00**
Piletta clic-clac acciaio / Stainless steel clic-clac waste - **70071AS00**

RICAMBI / SPARE PARTS

9880 **9391**

FINITURE E COLORI / FINISHES AND COLOURS

AS NE

ACCESSORI E RICAMBI / ACCESSORIES AND SPARE PARTS

PROLUNGA MIXER EXTENSION
CARTUCCIA E VITONE CARTRIDGE AND MECHANISM
AERATORE AERATOR
FLESSIBILE FLEXIBLE
DOCCETTA HANDSHOWER
DEVIATORE DIVERTER

70538/0S BOCCA SMALL Ø30 / SMALL SPOUT Ø30

Miscelatore lavabo incasso 180 mm. in acciaio spazzolato 316 con cartuccia progressiva inclusa nella bocca.

316 brushed stainless steel wall basin mixer 180 mms. with progressive cartridge placed in the spout.



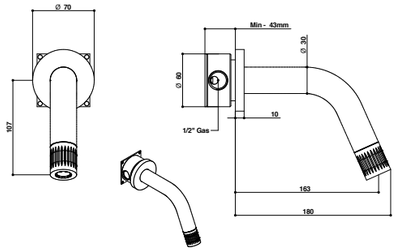

ARTICOLO COMPLETO / COMPLETE ITEM

70538AS0S	AS

PARTE INCASSO BUILT-IN PART	**PARTE ESTERNA DA ABBINARE** EXTERNAL MATCHING PART	
	FINITURE / FINISHES	
09695AS00	**70538AS0SEU**	AS
	70538NE0SEU	NE

Abbinabile a / To match with:
Sifone / Siphon - **70067AS00**
Piletta clic-clac acciaio / Stainless steel clic-clac waste - **70071AS00**

RICAMBI / SPARE PARTS

9880 **9391**

70538/MS

Miscelatore lavabo incasso 220 mm. in acciaio spazzolato 316 con cartuccia progressiva inclusa nella bocca.

316 brushed stainless steel wall basin mixer 220 mms. with progressive cartridge placed in the spout.



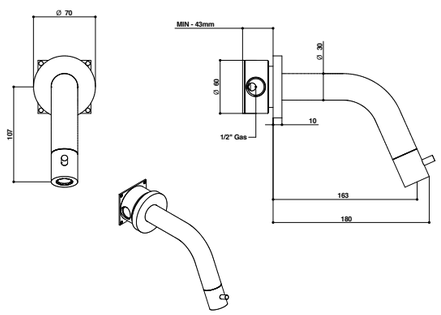

ARTICOLO COMPLETO / COMPLETE ITEM

70538AS0MS	AS

PARTE INCASSO BUILT-IN PART	**PARTE ESTERNA DA ABBINARE** EXTERNAL MATCHING PART	
	FINITURE / FINISHES	
09695AS00	**70538AS0MSEU**	AS
	70538NE0MSEU	NE

Abbinabile a / To match with:
Sifone / Siphon - **70067AS00**
Piletta clic-clac acciaio / Stainless steel clic-clac waste - **70071AS00**

RICAMBI / SPARE PARTS

9880 **9391**

FINITURE E COLORI / FINISHES AND COLOURS

AS NE

70539

Miscelatore lavabo incasso con bocca da 220 mm. in acciaio spazzolato 316 e cartuccia progressiva nel comando remoto.

wall basin mixer with 220 mms. spout and remote control with progressive cartridge.



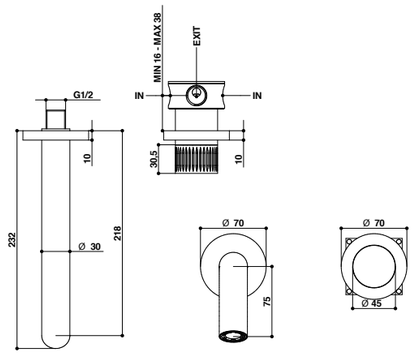

ARTICOLO COMPLETO / COMPLETE ITEM

70539AS00	AS

PARTE INCASSO BUILT-IN PART	**PARTE ESTERNA DA ABBINARE** EXTERNAL MATCHING PART	
	FINITURE / FINISHES	
09695AS00	**70539ASEU**	AS
09693NE00	**70539NEEU**	NE

Abbinabile a / To match with:
Sifone / Siphon - **70067AS00**
Piletta clic-clac acciaio / Stainless steel clic-clac waste - **70071AS00**

ACCESSORI / ACCESSORIES

00099ASPR **00099NEPR**

RICAMBI / SPARE PARTS

9822 **9391**

70539/0S BOCCA SMALL Ø21 / SMALL SPOUT Ø21

Miscelatore lavabo incasso con bocca da 190 mm. in acciaio spazzolato 316 e cartuccia tradizionale.

316 brushed stainless steel built-in basin mixer with 190 mms. spout and traditional cartridge.



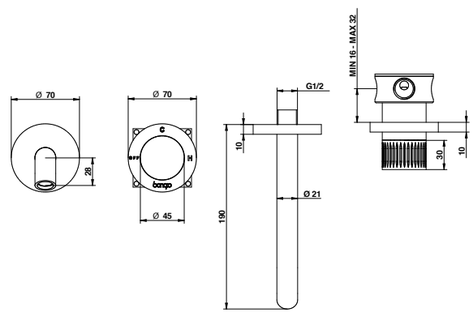

ARTICOLO COMPLETO / COMPLETE ITEM

70539AS0S	AS

PARTE INCASSO BUILT-IN PART	**PARTE ESTERNA DA ABBINARE** EXTERNAL MATCHING PART	
	FINITURE / FINISHES	
09693AS00	**70539AS0SEU**	AS
09693NE00	**70539NE0SEU**	NE

Abbinabile a / To match with:
Sifone / Siphon - **70067AS00**
Piletta clic-clac acciaio / Stainless steel clic-clac waste - **70071AS00**

ACCESSORI / ACCESSORIES

00099ASPR **00099NEPR**

RICAMBI / SPARE PARTS

9822 **9390**

ACCESSORI E RICAMBI / ACCESSORIES AND SPARE PARTS

PROLUNGA MIXER EXTENSION
CARTUCCIA E VITONE CARTRIDGE AND MECHANISM
AERATORE AERATOR
FLESSIBILE FLEXIBLE
DOCCETTA HANDSHOWER
DEVIATORE DIVERTER

70977/M INOX

Bocca a soffitto in acciaio spazzolato 316 con miscelatore progressivo incluso nella bocca.

316 brushed stainless steel ceiling spoutwith progressive mixer placed in the spout.

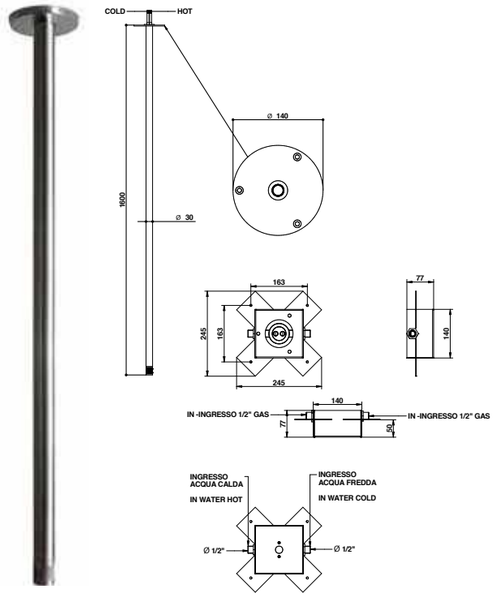

ARTICOLO COMPLETO / COMPLETE ITEM

70977AS0M	AS

PARTE INCASSO BUILT-IN PART	**PARTE ESTERNA DA ABBINARE** EXTERNAL MATCHING PART	
	FINITURE / FINISHES	
9646AS	**70977AS0MEU**	AS
	70977NE0MEU	NE

Abbinabile a / To match with:
Sifone / Siphon - **70067AS00**
Piletta clic-clac acciaio / Stainless steel clic-clac waste - **70071AS00**

RICAMBI / SPARE PARTS

9880 **9390**

70977/RP INOX

Bocca a soffitto in acciaio spazzolato 316 con comando remoto bordo piano con cartuccia progressiva.

316 brushed stainless steel ceiling spout with deck remote control with progressive cartridge.

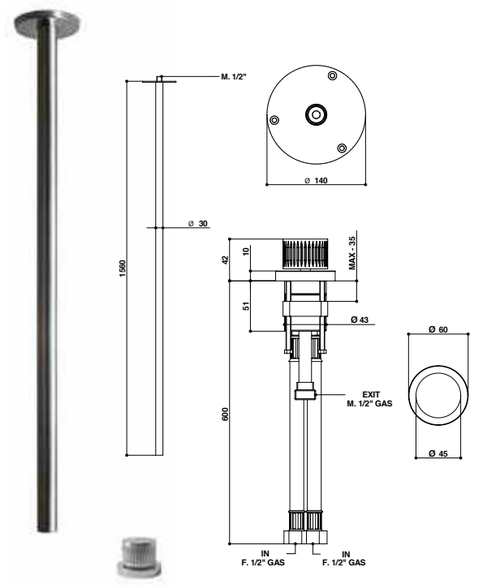

ARTICOLO COMPLETO / COMPLETE ITEM

70977ASRP AS/AS/AS
70977NERP NE/NE

Abbinabile a / To match with:
00067NS00
70071AS00

RICAMBI / SPARE PARTS

9822 **9391**

70977/RM

Bocca a soffitto in acciaio spazzolato 316 con comando remoto a muro con cartuccia progressiva.

316 brushed stainless steel ceiling spout with built-in remote control with progressive cartridge.

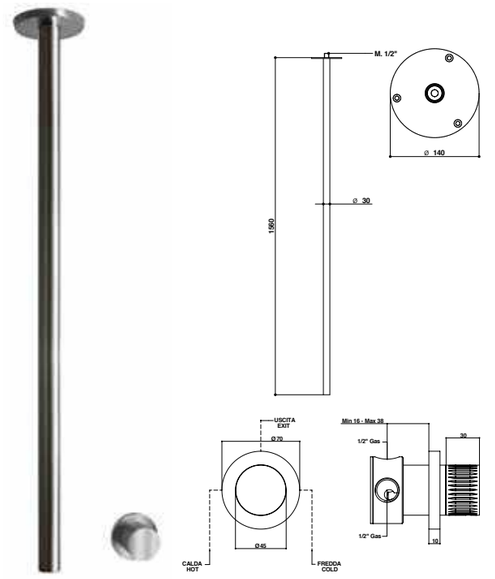

ARTICOLO COMPLETO / COMPLETE ITEM

70977ASRM	AS

PARTE INCASSO BUILT-IN PART	**PARTE ESTERNA DA ABBINARE** EXTERNAL MATCHING PART	
	FINITURE / FINISHES	
09693AS00	**70977ASRMEU**	AS
09693NE00	**70977NERMEU**	NE

Abbinabile a / To match with:
Sifone / Siphon - **70067AS00**
Piletta clic-clac acciaio / Stainless steel clic-clac waste - **70071AS00**

ACCESSORI / ACCESSORIES

00099ASPR **00099NEPR**

RICAMBI / SPARE PARTS

9822 **9391**

71524

Miscelatore doccia incasso in acciaio spazzolato 316 con cartuccia tradizionale.

316 brushed stainless steel builtin shower mixer with traditional cartridge.



ARTICOLO COMPLETO / COMPLETE ITEM

71524AS00	AS

PARTE INCASSO BUILT-IN PART	**PARTE ESTERNA DA ABBINARE** EXTERNAL MATCHING PART	
	FINITURE / FINISHES	
09689AS00	**71524ASEU**	AS

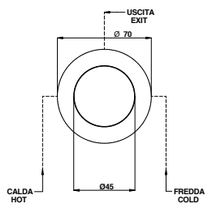

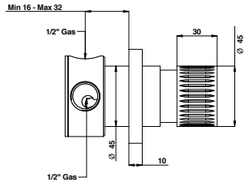

ACCESSORI / ACCESSORIES

00096ASPR

RICAMBI / SPARE PARTS

9896

FINITURE E COLORI / FINISHES AND COLOURS

AS NE

ACCESSORI E RICAMBI / ACCESSORIES AND SPARE PARTS

PROLUNGA MIXER EXTENSION
CARTUCCIA E VITONE CARTRIDGE AND MECHANISM
AERATORE AERATOR
FLESSIBILE FLEXIBLE
DOCCETTA HANDSHOWER
DEVIATORE DIVERTER

71525

Deviatore incasso 2 uscite (1 entrata - 2 uscite) in acciaio spazzolato 316.

316 brushed stainless steel 2 way (1 in - 2 out) diverter.



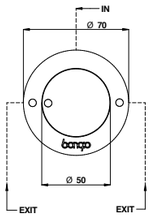

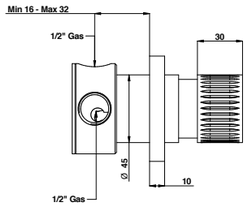

ARTICOLO COMPLETO / COMPLETE ITEM

71525AS00	AS

PARTE INCASSO BUILT-IN PART	**PARTE ESTERNA DA ABBINARE** EXTERNAL MATCHING PART
	FINITURE / FINISHES
09696AS00	**71525ASEU** AS

ACCESSORI / ACCESSORIES

00092ASPR

RICAMBI / SPARE PARTS

9821

70544

Termostatico incasso coassiale in acciaio spazzolato 316.

316 brushed stainless steel built-in coaxial ½" thermostatic mixer.



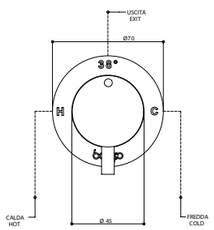

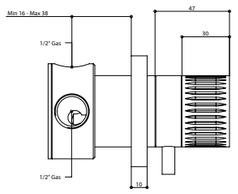

ARTICOLO COMPLETO / COMPLETE ITEM

70544AS00	AS

PARTE INCASSO BUILT-IN PART	**PARTE ESTERNA DA ABBINARE** EXTERNAL MATCHING PART
	FINITURE / FINISHES
09697AS00	**70544ASEU** AS
09697NE00	**70544NEEU** NE

ACCESSORI / ACCESSORIES

00094ASPR **00094NEPR**

RICAMBI / SPARE PARTS

9875

FINITURE E COLORI / FINISHES AND COLOURS

AS NE

73521

Miscelatore lavabo in acciaio spazzolato 316 con cartuccia tradizionale.

316 brushed stailess steel basin mixer with, traditional cartridge.



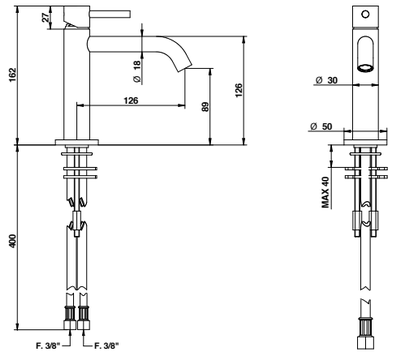

ARTICOLO COMPLETO / COMPLETE ITEM

73521AS00	AS
73521NE00	NE

Abbinabile a / To match with:
Sifone / Siphon - **70067AS00**
Piletta clic-clac acciaio / Stainless steel clic-clac waste - **70071AS00**

RICAMBI / SPARE PARTS

9870 **9392**

73532

Miscelatore lavabo alto con bocca lunga in acciaio spazzolato 316 e cartuccia tradizionale.

316 brushed stailess steel high basin mixer with long spout and traditional cartridge.

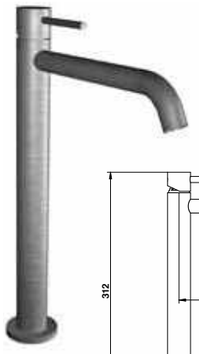

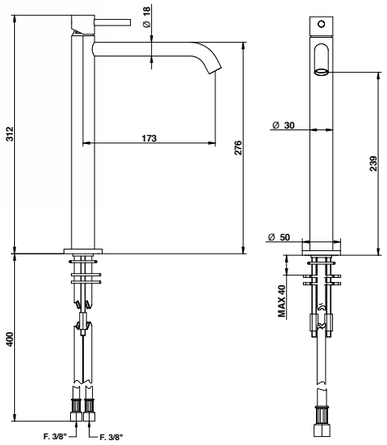

ARTICOLO COMPLETO / COMPLETE ITEM

73532AS00	AS
73532NE00	NE

Abbinabile a / To match with:
Sifone / Siphon - **70067AS00**
Piletta clic-clac acciaio / Stainless steel clic-clac waste - **70071AS00**

RICAMBI / SPARE PARTS

9870 **9392**

ACCESSORI E RICAMBI / ACCESSORIES AND SPARE PARTS

PROLUNGA MIXER EXTENSION
CARTUCCIA E VITONE CARTRIDGE AND MECHANISM
AERATORE AERATOR
FLESSIBILE FLEXIBLE
DOCCETTA HANDSHOWER
DEVIATORE DIVERTER

73522

Miscelatore bidet in acciaio spazzolato 316 con cartuccia tradizionale.

316 brushed stainless steel bidet mixer with traditional cartridge.



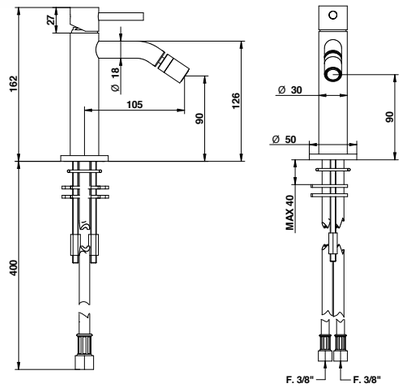

ARTICOLO COMPLETO / COMPLETE ITEM

73522AS00	AS
73522NE00	NE

Abbinabile a / To match with:
Sifone / Siphon - **70067AS00**
Piletta clic-clac acciaio / Stainless steel clic-clac waste - **70071AS00**

RICAMBI / SPARE PARTS

9870	**9392**

73502

Gruppo lavabo bordo piano 2 fori in acciaio spazzolato 316 con cartuccia tradizionale.

316 brushed stainless steel 2 holes basin mixer with traditional cartridge.



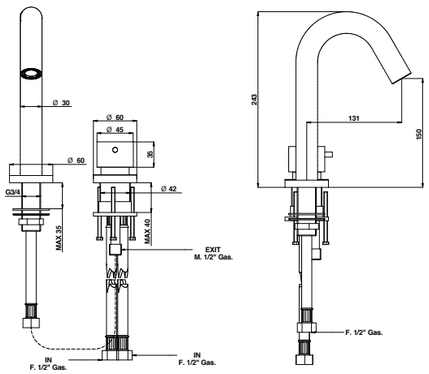

ARTICOLO COMPLETO / COMPLETE ITEM

73502AS00	AS
73502NE00	NE

Abbinabile a / To match with:
Sifone / Siphon - **70067AS00**
Piletta clic-clac acciaio / Stainless steel clic-clac waste - **70071AS00**

RICAMBI / SPARE PARTS

9896	**9391**

FINITURE E COLORI / FINISHES AND COLOURS

AS NE

73501

Gruppo lavabo bordo piano 3 fori in acciaio spazzolato 316.

316 brushed stainless steel 3 holes basin mixer.



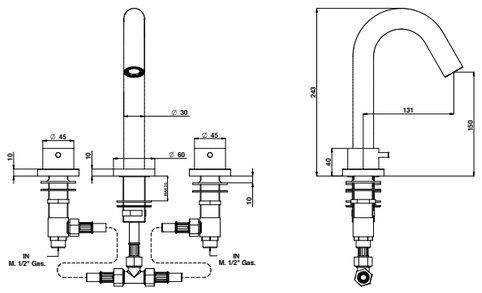

ARTICOLO COMPLETO / COMPLETE ITEM

73501AS00	AS
73501NE00	NE

Abbinabile a / To match with:
Sifone / Siphon - **70067AS00**
Piletta clic-clac acciaio / Stainless steel clic-clac waste - **70071AS00**

RICAMBI / SPARE PARTS

9798 *	**9799** **
9391	

*Calda / Hot **Fredda / Cold

73539

Miscelatore lavabo incasso con bocca da 230 mm. in acciaio spazzolato 316 e cartuccia tradizionale.

316 brushed stainless steel built-in basin mixer with 230 mm. spout and traditional cartridge.



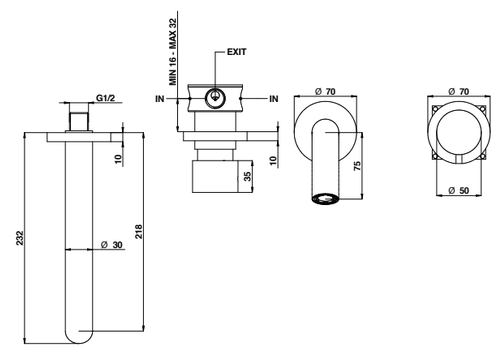

ARTICOLO COMPLETO / COMPLETE ITEM

73539AS00	AS

PARTE INCASSO BUILT-IN PART	**PARTE ESTERNA DA ABBINARE** EXTERNAL MATCHING PART	
	FINITURE / FINISHES	
09689AS00	**73539ASEU**	AS
09689NE00	**73539NEEU**	NE

Abbinabile a / To match with:
Sifone / Siphon - **70067AS00**
Piletta clic-clac acciaio / Stainless steel clic-clac waste - **70071AS00**

ACCESSORI / ACCESSORIES

00096ASPR	**00096NEPR**

RICAMBI / SPARE PARTS

9896	**9391**

ACCESSORI E RICAMBI / ACCESSORIES AND SPARE PARTS

PROLUNGA MIXER EXTENSION
CARTUCCIA E VITONE CARTRIDGE AND MECHANISM
AERATORE AERATOR
FLESSIBILE FLEXIBLE
DOCCETTA HANDSHOWER
DEVIATORE DIVERTER

73539/0S BOCCA SMALL Ø21 / SMALL SPOUT Ø21

Miscelatore lavabo incasso con bocca da 190 mm. in acciaio spazzolato 316 e cartuccia tradizionale.

316 brushed stainless steel built-in basin mixer with 190 mms. spout and traditional cartridge.



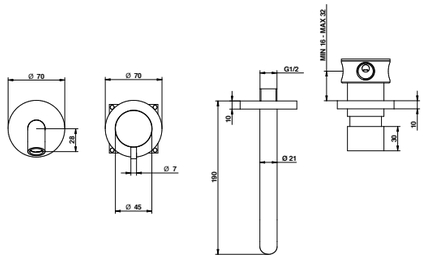

ARTICOLO COMPLETO / COMPLETE ITEM

73539AS0S	AS

PARTE INCASSO BUILT-IN PART	**PARTE ESTERNA DA ABBINARE** EXTERNAL MATCHING PART	
	FINITURE / FINISHES	
09689AS00	**73539AS0SEU**	AS
09689NE00	**73539NE0SEU**	NE

Abbinabile a / To match with:
Sifone / Siphon - **70067AS00**
Piletta clic-clac acciaio / Stainless steel clic-clac waste - **70071AS00**

ACCESSORI / ACCESSORIES

00096ASPR	**00096NEPR**

RICAMBI / SPARE PARTS

9896	**9390**

73540

Gruppo lavabo a parete con bocca da 232 mm in acciaio spazzolato 316.

316 brushed stainless steel wall basin mixer with 232 mms. spout.



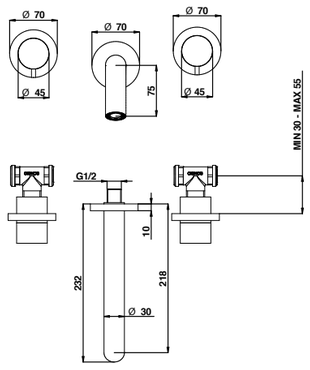

ARTICOLO COMPLETO / COMPLETE ITEM

73540AS00	AS

PARTE INCASSO BUILT-IN PART	**PARTE ESTERNA DA ABBINARE** EXTERNAL MATCHING PART	
	FINITURE / FINISHES	
09688AS00	**73540ASEU**	AS
	73540NEEU	NE

Abbinabile a / To match with:
Sifone / Siphon - **70067AS00**
Piletta clic-clac acciaio / Stainless steel clic-clac waste - **70071AS00**

ACCESSORI / ACCESSORIES

00093ASPR

RICAMBI / SPARE PARTS

9792 *	**9792 ****
9391	

*Calda / Hot **Fredda / Cold

FINITURE E COLORI / FINISHES AND COLOURS

AS NE

73540/0S BOCCA SMALL Ø21 / SMALL SPOUT Ø21

Guppo lavabo a parete con bocca da 190 mm. in acciaio spazzolato 316.

316 brushed stainless steel wall basing mixer 190 mms. spout.



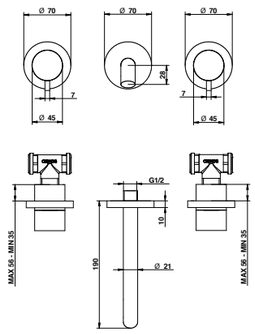

ARTICOLO COMPLETO / COMPLETE ITEM

73540AS0S	AS

PARTE INCASSO BUILT-IN PART	**PARTE ESTERNA DA ABBINARE** EXTERNAL MATCHING PART	
	FINITURE / FINISHES	
09688AS00	**73540AS0SEU**	AS
	73540NE0SEU	NE

Abbinabile a / To match with:
Sifone / Siphon - **70067AS00**
Piletta clic-clac acciaio / Stainless steel clic-clac waste - **70071AS00**

ACCESSORI / ACCESSORIES

00093ASPR

RICAMBI / SPARE PARTS

9792 *	**9792 ****
9390	

*Calda / Hot **Fredda / Cold

73977/RM

Bocca a soffitto in acciaio spazzolato 316 con comando remoto a muro con cartuccia tradizionale.

316 brushed stainless steel ceiling spout with built-in remote control with traditional cartridge.

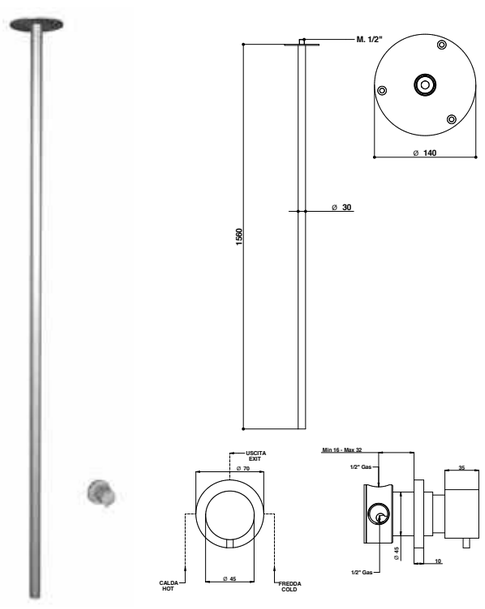

ARTICOLO COMPLETO / COMPLETE ITEM

73977ASRM	AS

PARTE INCASSO BUILT-IN PART	**PARTE ESTERNA DA ABBINARE** EXTERNAL MATCHING PART	
	FINITURE / FINISHES	
09689AS	**73977ASRMEU**	AS
09689NE	**73977NERMEU**	NE

Abbinabile a / To match with:
Sifone / Siphon - **70067AS00**
Piletta clic-clac acciaio / Stainless steel clic-clac waste - **70071AS00**

ACCESSORI / ACCESSORIES

00096ASPR	**00096NEPR**

RICAMBI / SPARE PARTS

9896	**9391**

ACCESSORI E RICAMBI / ACCESSORIES AND SPARE PARTS

PROLUNGA MIXER EXTENSION
CARTUCCIA E VITONE CARTRIDGE AND MECHANISM
AERATORE AERATOR
FLESSIBILE FLEXIBLE
DOCCETTA HANDSHOWER
DEVIATORE DIVERTER

73977/RP

Bocca a soffitto in acciaio spazzolato 316 con comando remoto bordo piano con cartuccia tradizionale.

316 brushed stainless steel ceiling spout with deck remote control with traditional cartridge.

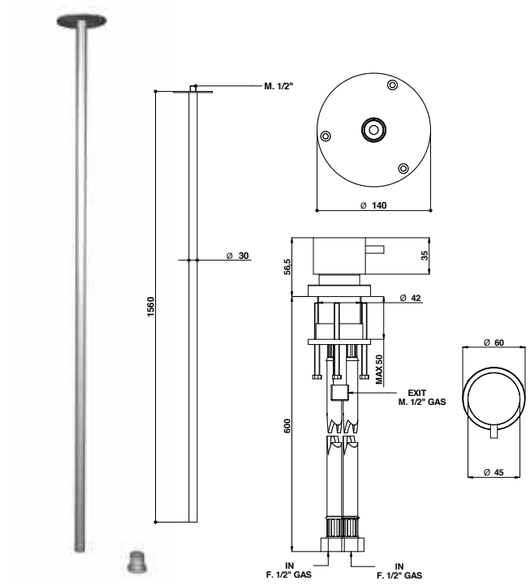

ARTICOLO COMPLETO / COMPLETE ITEM

73977ASRP	AS
73977NERP	NE

Abbinabile a / To match with:
Sifone / Siphon - **70067AS00**
Piletta clic-clac acciaio / Stainless steel clic-clac waste - **70071AS00**

RICAMBI / SPARE PARTS

9896 **9391**

73500

Rubinetto incasso 1/2" in acciaio spazzolato 316.

316 brushed stainless steel 1/2" built-in tap.



ARTICOLO COMPLETO / COMPLETE ITEM

73500AS00	AS

PARTE INCASSO BUILT-IN PART	**PARTE ESTERNA DA ABBINARE** EXTERNAL MATCHING PART	
	FINITURE / FINISHES	
09686AS00	**73500ASEU**	AS
	73500NEEU	NE

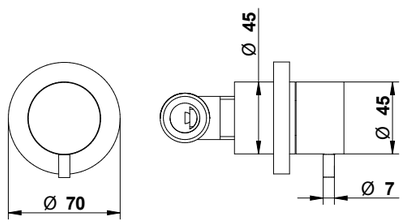

ACCESSORI / ACCESSORIES

00093AS01PR

RICAMBI / SPARE PARTS

9792 * **9792 ****

*Calda / Hot **Fredda / Cold

FINITURE E COLORI / FINISHES AND COLOURS

AS NE

73524

Miscelatore doccia incasso in acciaio spazzolato 316 con cartuccia tradizionale.

316 brushed stainless steel built-in shower mixer with traditional cartridge.

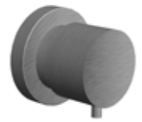

ARTICOLO COMPLETO / COMPLETE ITEM

73524AS00	AS

PARTE INCASSO BUILT-IN PART	**PARTE ESTERNA DA ABBINARE** EXTERNAL MATCHING PART	
	FINITURE / FINISHES	
09689AS00	**73524ASEU**	AS
09689NE00	**73524NEEU**	NE

Abbinabile a / To match with:
Bocca / Spout - **70800**

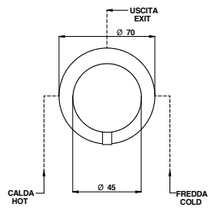

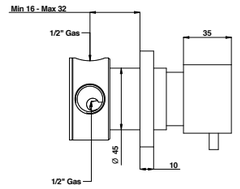

ACCESSORI / ACCESSORIES

00096ASPR **00096NEPR**

RICAMBI / SPARE PARTS

9896

73544

Termostatico incasso coassiale in acciaio spazzolato 316.

316 brushed stainless steel built-in coaxial" thermostatic mixer.



ARTICOLO COMPLETO / COMPLETE ITEM

73544AS00	AS

PARTE INCASSO BUILT-IN PART	**PARTE ESTERNA DA ABBINARE** EXTERNAL MATCHING PART	
	FINITURE / FINISHES	
09697AS00	**73544ASEU**	AS
09697NE00	**73544NEEU**	NE

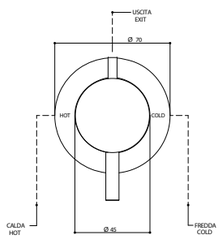

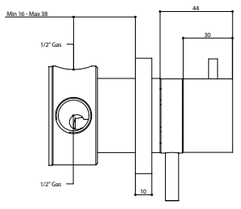

ACCESSORI / ACCESSORIES

00094ASPR **00094NEPR**

RICAMBI / SPARE PARTS

9875

ACCESSORI E RICAMBI / ACCESSORIES AND SPARE PARTS

PROLUNGA MIXER EXTENSION
CARTUCCIA E VITONE CARTRIDGE AND MECHANISM
AERATORE AERATOR
FLESSIBILE FLEXIBLE
DOCCETTA HANDSHOWER
DEVIATORE DIVERTER

73525

Deviatore incasso 2 uscite (1 entrata - 2 uscite) in acciaio spazzolato 316.

316 brushed stainless steel 2 way (1 in - 2 out) diverter.

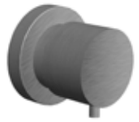

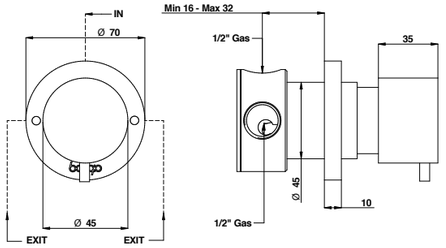

ARTICOLO COMPLETO / COMPLETE ITEM

73525AS00	AS

PARTE INCASSO BUILT-IN PART	**PARTE ESTERNA DA ABBINARE** EXTERNAL MATCHING PART	
	FINITURE / FINISHES	
09696AS71	**73525ASEU**	AS
09696NE71	**73525NEEU**	NE

ACCESSORI / ACCESSORIES

00092ASPR	**00092NEPR**

RICAMBI / SPARE PARTS

9821

73525/3

Deviatore incasso 3 uscite (1 entrata - 3 uscite) in acciaio spazzolato 316.

316 brushed stainless steel 3 way (1 in - 3 out) diverter.

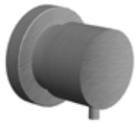

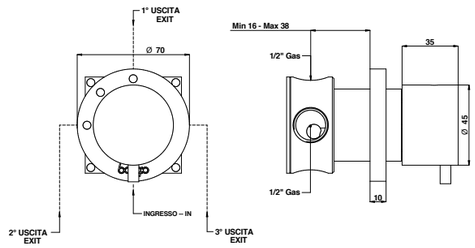

ARTICOLO COMPLETO / COMPLETE ITEM

73525AS03	AS

PARTE INCASSO BUILT-IN PART	**PARTE ESTERNA DA ABBINARE** EXTERNAL MATCHING PART	
	FINITURE / FINISHES	
09696AS03	**73525AS03EU**	AS
09696NE03	**73525NE03EU**	NE

ACCESSORI / ACCESSORIES

00098ASPR	**00098NEPR**

RICAMBI / SPARE PARTS

9807

FINITURE E COLORI / FINISHES AND COLOURS

AS NE

73520

Miscelatore bordo piano in acciaio spazzolato 316 con cartuccia tradizionale.

316 brushed stainless steel mixer for deck installation with traditional cartridge.

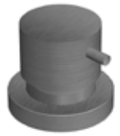

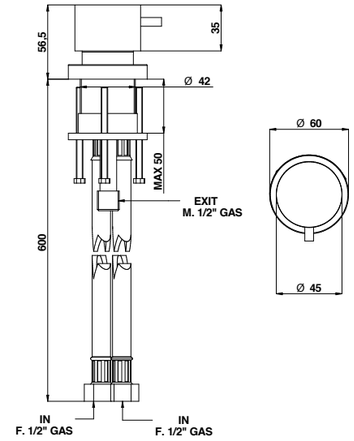

ARTICOLO COMPLETO / COMPLETE ITEM

73520AS00	AS
73520NE00	NE

RICAMBI / SPARE PARTS

9896

73535

Deviatore bordo vasca 2 uscite (1 entrata - 2 uscite) in acciaio spazzolato 316.

316 brushed stainless steel 2 way (1 in - 2 out) deck bath diverter.

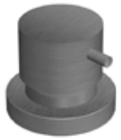

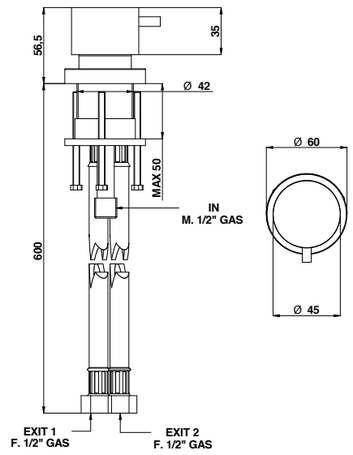

ARTICOLO COMPLETO / COMPLETE ITEM

73535AS00	AS
73535NE00	NE

RICAMBI / SPARE PARTS

9821

ACCESSORI E RICAMBI / ACCESSORIES AND SPARE PARTS

PROLUNGA MIXER EXTENSION
CARTUCCIA E VITONE CARTRIDGE AND MECHANISM
AERATORE AERATOR
FLESSIBILE FLEXIBLE
DOCCETTA HANDSHOWER
DEVIATORE DIVERTER

73551/AD

Gruppo doccia incasso in accaio spazzolato 316 con connessioni,miscelatore termostatico,deviatore due uscite e set doccetta.

316 brushed stainless steel built-in shower mixer with connections,thermostatic mixer, 2 exit diverter and duplex shower set.

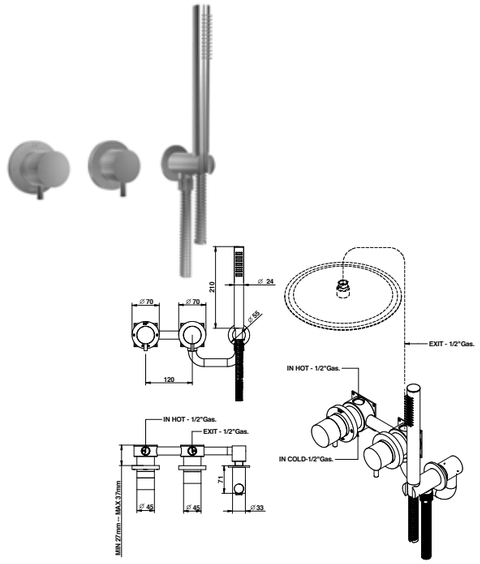

ARTICOLO COMPLETO / COMPLETE ITEM

73551ASAD	AS

PARTE INCASSO BUILT-IN PART	**PARTE ESTERNA DA ABBINARE** EXTERNAL MATCHING PART	
	FINITURE / FINISHES	
09687AS0C	**73551ASADEU**	AS
09687NE0C	**73551NEADEU**	NE

ACCESSORI / ACCESSORIES

73113ASPR	**73113NEPR**

RICAMBI / SPARE PARTS

9875 *	**9821** **
09600AS	**70850AS**

*Cartuccia deviatrice / Diverter cartridge **Cartuccia miscelatore / Mixer cartridge

73530/D

Gruppo vasca incasso con set doccetta in acciaio spazzolato 316 e cartuccia tradizionale.

316 brushed stainless steel built-in bath & shower mixer with duplex shower set and traditional cartridger.

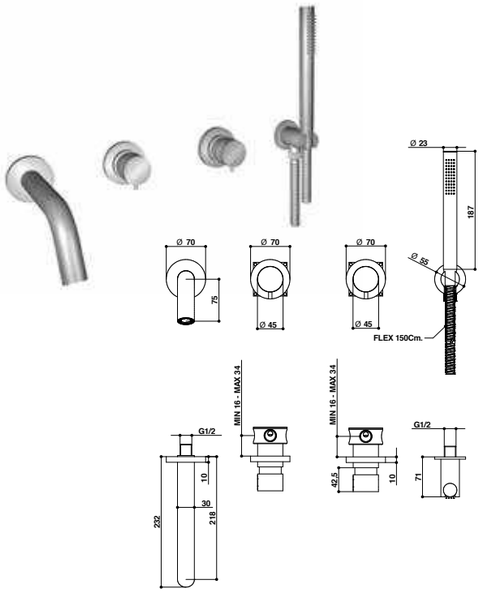

ARTICOLO COMPLETO / COMPLETE ITEM

73530AS0D	AS

PARTE INCASSO BUILT-IN PART	**PARTE ESTERNA DA ABBINARE** EXTERNAL MATCHING PART	
	FINITURE / FINISHES	
09687AS00	**73530AS0DEU**	AS
09687NE00	**73530NE0DEU**	NE

ACCESSORI / ACCESSORIES

00096ASPR	**00092ASPR**

RICAMBI / SPARE PARTS

9821 *	**9896** **
9391	**09600AS**
70850AS	

*Cartuccia deviatrice / Diverter cartridge **Cartuccia miscelatore / Mixer cartridge

FINITURE E COLORI / FINISHES AND COLOURS

AS NE

73550/AD

Gruppo vasca incasso in accaio spazzolato 316 con connessioni, miscelatore termostatico,deviatore due uscite, set doccetta e bocca separata.

316 brushed stainless steel built-in shower mixer with connections, thermostatic mixer, 2 exit diverter,duplex shower set and separated spout.

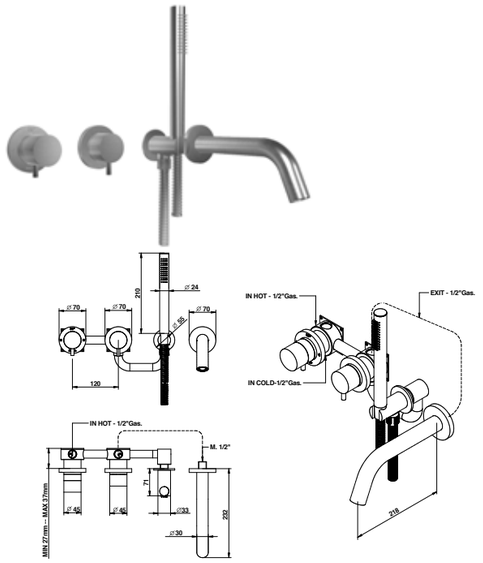

ARTICOLO COMPLETO / COMPLETE ITEM

73550ASAD	AS

PARTE INCASSO BUILT-IN PART	**PARTE ESTERNA DA ABBINARE** EXTERNAL MATCHING PART	
	FINITURE / FINISHES	
09687ASOC	**73550ASADEU**	AS
09687NEOC	**73550NEADEU**	NE

ACCESSORI / ACCESSORIES

73113ASPR	**73113NEPR**

RICAMBI / SPARE PARTS

9821 *	**9875** **
9391	**09600AS**
70850AS	

*Cartuccia deviatrice / Diverter cartridge **Cartuccia miscelatore / Mixer cartridge

73531/D

Miscelatore bordo vasca in acciaio spazzolato 316 con set doccetta e cartuccia tradizionale.

316 brushed stainless steel four holes deck bath and shower mixer with duplex shower set and traditional cartridge.

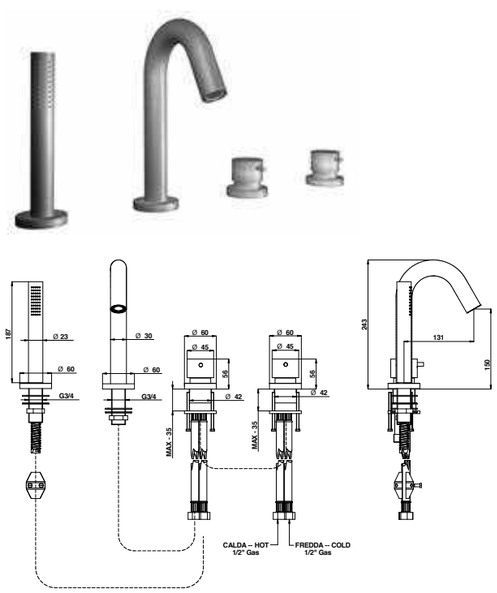

ARTICOLO COMPLETO / COMPLETE ITEM

73531AS0D	AS
73531NE0D	NE

RICAMBI / SPARE PARTS

9821 *	**9896** **
9391	**09606AS**
70850AS	

*Cartuccia deviatrice / Diverter cartridge **Cartuccia miscelatore / Mixer cartridge

ACCESSORI E RICAMBI / ACCESSORIES AND SPARE PARTS

PROLUNGA MIXER EXTENSION
CARTUCCIA E VITONE CARTRIDGE AND MECHANISM
AERATORE AERATOR
FLESSIBILE FLEXIBLE
DOCCETTA HANDSHOWER
DEVIATORE DIVERTER

73534/D

Miscelatore vasca da terra in acciaio spazzolato 316 con cartuccia tradizionale e set doccia.

316 brushed stainless steel floor mounted bath mixer with traditional cartridge and handshower set.

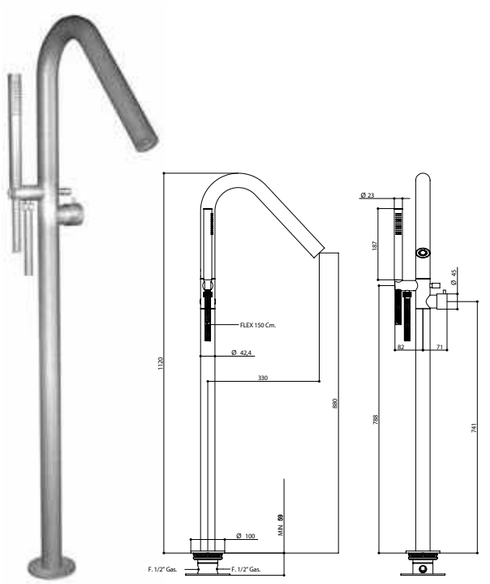

ARTICOLO COMPLETO / COMPLETE ITEM

73534AS0D	AS

PARTE INCASSO BUILT-IN PART	**PARTE ESTERNA DA ABBINARE** EXTERNAL MATCHING PART	
	FINITURE / FINISHES	
09744AS00	**73534AS0DEU**	AS
	73534NE0DEU	NE

RICAMBI / SPARE PARTS

9896		**9391**	
09600AS		**70850AS**	
00137AS			

73131/D

Colonna doccia a pavimento in acciaio spazzolato 316 con miscelatore a cartuccia tradizionale deviatore, set doccia e regolazione effetto bolla acqua.

316 brushed stainless steel floor mounted shower column with traditional cartridge, diverter, shower set and flow regulation “bubble effect”.

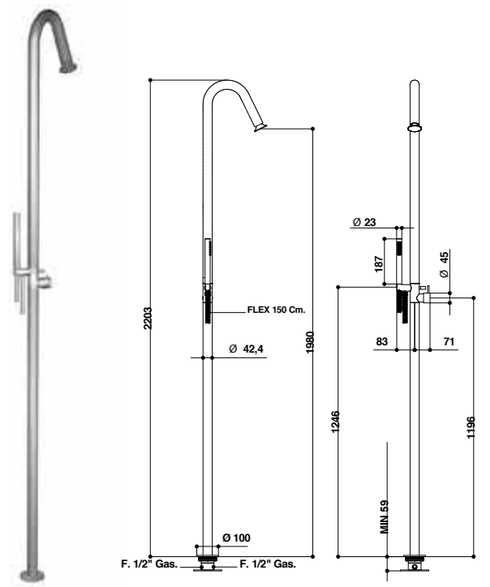

ARTICOLO COMPLETO / COMPLETE ITEM

73131ASRD *	AS/AS

PARTE INCASSO BUILT-IN PART	**PARTE ESTERNA DA ABBINARE** EXTERNAL MATCHING PART	
	FINITURE / FINISHES	
09744AS00	**73131AS0DEU**	AS/AS
	73131NE0DEU	NE/NE

* Disponibile con erogazione getto a pioggia / Available with rain shower erogation

RICAMBI / SPARE PARTS

9896		**9600AS**	
70850AS		**00137AS**	

FINITURE E COLORI / FINISHES AND COLOURS

AS | NE

71534/D

Miscelatore vasca da terra in acciaio spazzolato 316 con cartuccia tradizionale e set doccia.

316 brushed stainless steel floor mounted bath mixer with traditional cartridge and handshower set.

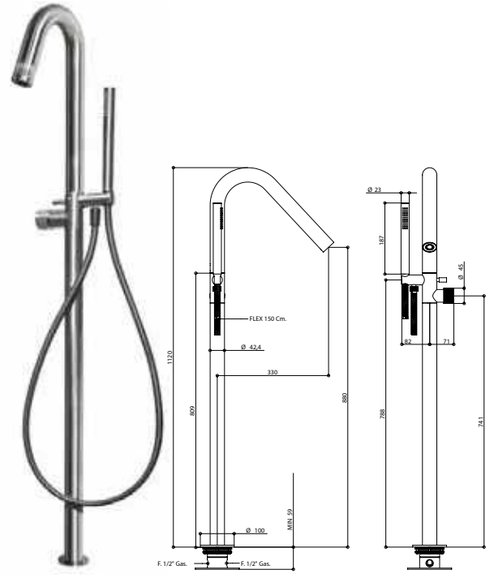

ARTICOLO COMPLETO / COMPLETE ITEM

71534AS0D	AS

PARTE INCASSO BUILT-IN PART	**PARTE ESTERNA DA ABBINARE** EXTERNAL MATCHING PART	
	FINITURE / FINISHES	
09744AS00	**71534AS0DEU**	AS

RICAMBI / SPARE PARTS

9896		**9391**	
09600AS		**70850AS**	
00137AS			

70131/D

Colonna doccia a pavimento in acciaio spazzolato 316 con miscelatore a cartuccia progressivam deviatore, set doccia e regolazione effetto bolla acqua.

316 brushed stainless steel floor mounted shower column with progressive cartridge, diverter, shower set and flow regulation “bubble” effect.

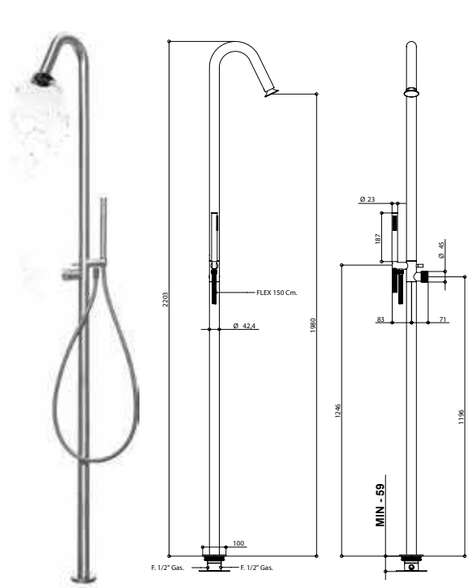

ARTICOLO COMPLETO / COMPLETE ITEM

70131AS0D	AS

PARTE INCASSO BUILT-IN PART	**PARTE ESTERNA DA ABBINARE** EXTERNAL MATCHING PART
	FINITURE / FINISHES
09744AS00	**70131AS0DEU - 71131AS0DEU - 70131ASRDEU - 73131AS0DEU** * AS/AS/AS/AS
	69131AS0DEU * AS
	70131NERDEU - 70131NE0DEU * NE/NE

* Disponibile con cartuccia tradizionale e maniglia acciaio e teak / Available with traditional cartridge and steel and teak handle
** Nelle varianti colore alcuni particolari saranno cromati per garantire gli standard qualitativi. / To assure our quality standard on colored product, some details remain in chrome.

RICAMBI / SPARE PARTS

9822 *		**9600AS**	
70850AS		**00137AS**	
9896 **		**09600AS**	

*Cartuccia progressiva / Progressive cartridge **Cartuccia tradizionale / Traditional cartridge

ACCESSORI E RICAMBI / ACCESSORIES AND SPARE PARTS

PROLUNGA MIXER EXTENSION
CARTUCCIA E VITONE CARTRIDGE AND MECHANISM
AERATORE AERATOR
FLESSIBILE FLEXIBLE
DOCCETTA HANDSHOWER
DEVIATORE DIVERTER

TIME2020 contribuisce ai CREDITI LEED®. / TIME2020 contributes to meet LEED® CREDITS.
(Leadership in Energy and Environmental Design of the U.S. Green Building Council, GREEN BUILDING PROGRAM)

70131/RD

Colonna doccia a pavimento in acciaio spazzolato 316 con miscelatore progressivo, deviatore, doccetta ed erogazione a pioggia.

316 brushed stainless steel free standing shower column with progressive cartridge, diverter, shower set and rain shower erogation.



ARTICOLO COMPLETO / COMPLETE ITEM

70131ASRD	AS

PARTE INCASSO BUILT-IN PART	**PARTE ESTERNA DA ABBINARE** EXTERNAL MATCHING PART
	FINITURE / FINISHES
09744AS00	**70131ASRDEU - 71131ASRDEU - 73131ASRDEU** AS/AS/AS
	70131NERDEU * NE
	69131ASRDEU * AS

** Nelle varianti colore alcuni particolari saranno in acciaio spazzolato per garantire gli standard qualitativi. / To assure our quality standards, on colored products, some details remain in brushed stainless steel.
* Disponibile con cartuccia tradizionale e maniglia acciaio e teak / Available with traditional cartridge and steel and teak handle

RICAMBI / SPARE PARTS

9822 *		**9896** **	
09600AS		**70850**	
00137AS			

*Cartuccia progressiva / Progressive cartridge **Cartuccia tradizionale / Traditional cartridge

32131

Colonna doccia a pavimento in acciaio con scatola incasso, miscelatore, doccetta, lavapiedi monoacqua.

Steel free standing shower column with built-in box, mixer, feeth monowater cleaning handshower.

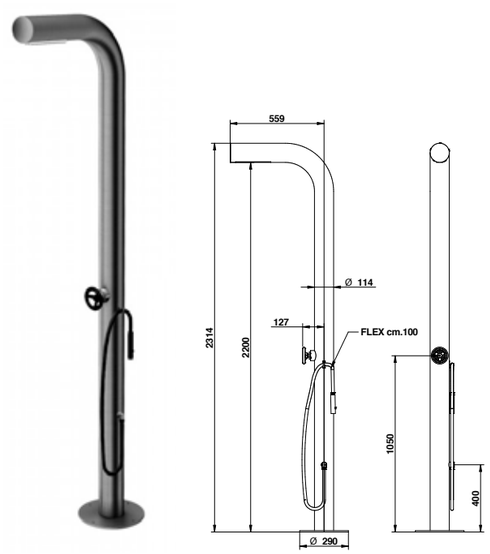

ARTICOLO COMPLETO / COMPLETE ITEM

32131ASNE ASNE/ASRS/NENE/NERS	

PARTE INCASSO BUILT-IN PART	**PARTE ESTERNA DA ABBINARE** EXTERNAL MATCHING PART
	FINITURE / FINISHES
32131SCAT	**32131ASNEEU** * ASNE/ASRS/NENE/NERS

* Nelle varianti colore alcuni particolari saranno cromati per garantire gli standard qualitativi. / To assure our quality standard on colored product, some details remain in chrome.

RICAMBI / SPARE PARTS

9822		**928AS00** *	

*Completo di flessibile / With flexible

73547AS0D

Termostatico doccia esterno, con tubo, deviatore, soffione e set doccia in acciaio spazzolato 316.

316 Brushed stainless steel external thermostatic shower mixer with tube, diverter, shower head and handshower set.

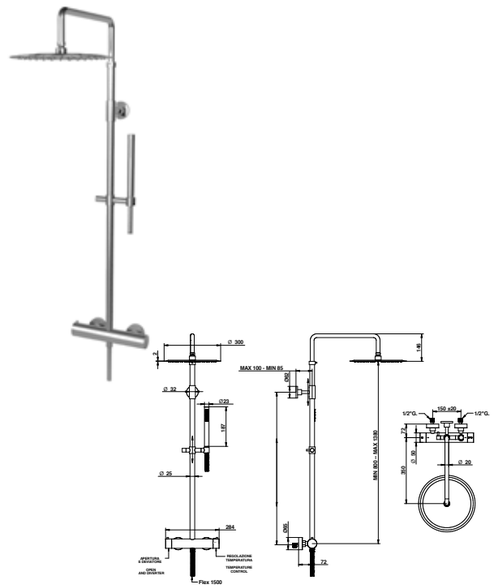

ARTICOLO COMPLETO / COMPLETE ITEM

73547AS0D	AS

Sistema anticalcare Fast Clean
Pressione dinamica minima di utilizzo: 1 bar
Portata a pressione dinamica
uscita doccia con limitatore: 1-5 bar - 9 l/min
uscita doccetta con limitatore: 1-5 bar - 5 l/min / Fast Clean shower
Minimum dynamic pressure of use: 1 bar
Flow rates at dynamic pressure:
shower exit with limitation system: 1-5 bar - 9 l/min
handshower exit with limitation system: 1-5 bar - 5 l/min

RICAMBI / SPARE PARTS

9844/73 *		**9846/73** **	
09600AS00		**70850AS00**	
IM883AS25R			

*Mix / Mix **Diverter / Diverter

FINITURE E COLORI / FINISHES AND COLOURS

AS NE

ACCESSORI E RICAMBI / ACCESSORIES AND SPARE PARTS

PROLUNGA MIXER EXTENSION
CARTUCCIA E VITONE CARTRIDGE AND MECHANISM
AERATORE AERATOR
FLESSIBILE FLEXIBLE
DOCCETTA HANDSHOWER
DEVIATORE DIVERTER

70883

Soffione doccia tondo ø 325 mm in acciaio spazzolato 316.

316 brushed stainless steel ø 325 mms. round shower.



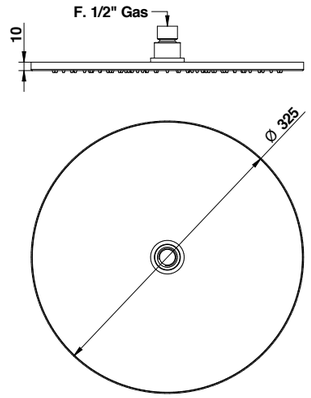

ARTICOLO COMPLETO / COMPLETE ITEM

70883AS00	AS
70883NE00	NE

Sistema anticalcare Fast Clean. Pressione dinamica minima di utilizzo 1 bar. Portata a pressione dinamica 3 bar - 15 l/min. / Fast Clean shower. Minimum dynamic pressure of use 1 bar. Flow rates at dynamic pressure 3 bar - 15 l/min.

70880

Soffione doccia tondo ø 225 mm in acciaio spazzolato 316.

316 brushed stainless steel ø 225 mms. round shower.



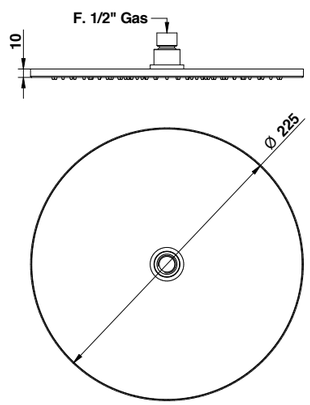

ARTICOLO COMPLETO / COMPLETE ITEM

70880AS00	AS
70880NE00	NE

Sistema anticalcare Fast Clean. Pressione dinamica minima di utilizzo 1 bar. Portata a pressione dinamica 3 bar - 9 l/min. / Fast Clean shower. Minimum dynamic pressure of use 1 bar. Flow rates at dynamic pressure 3 bar - 9 l/min.

FINITURE E COLORI / FINISHES AND COLOURS

AS NE

70802/35 INOX

Braccio doccia 350 mm in acciaio spazzolato 316.

316 brushed stainless steel 350 mms. shower arm.



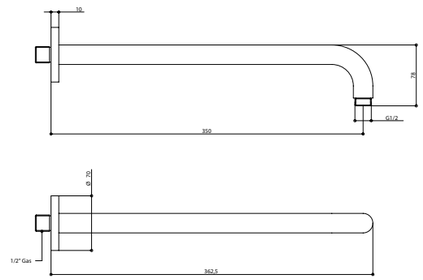

ARTICOLO COMPLETO / COMPLETE ITEM

70802AS35	AS
70802NE35	NE

70804 INOX

Braccio doccia a soffitto da 300 mm in acciaio spazzolato 316.

316 brushed stainless steel mms. 300 ceiling shower arm.



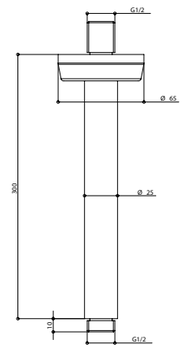

ARTICOLO COMPLETO / COMPLETE ITEM

70804AS00	AS
70804NE00	NE

ACCESSORI E RICAMBI / ACCESSORIES AND SPARE PARTS

- **PROLUNGA** MIXER EXTENSION
- **CARTUCCIA E VITONE** CARTRIDGE AND MECHANISM
- **AERATORE** AERATOR
- **FLESSIBILE** FLEXIBLE
- **DOCCETTA** HANDSHOWER
- **DEVIATORE** DIVERTER

TIME2020 contribuisce ai CREDITI LEED®. / TIME2020 contributes to meet LEED® CREDITS.
(Leadership in Energy and Environmental Design of the U.S. Green Building Council, GREEN BUILDING PROGRAM)

70867/RO INOX

Soffioncino laterale tondo, getto a pioggia in acciaio spazzolato 316.

316 brushed stainless steel round body spray, rain function.



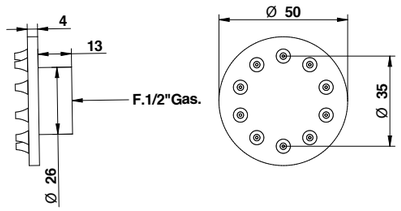

ARTICOLO COMPLETO / COMPLETE ITEM

70867ASRO
AS

Sistema anticalcare Fast Clean. Pressione dinamica minima di utilizzo 1 bar. Portata a pressione dinamica: con limitatore 1-5 bar - 5 l/min. / Fast Clean shower. Minimum dynamic pressure of use 1 bar. Flow rates at dynamic pressure: with limitation system 1-5 bar - 5 l/min.

70867/QU INOX

Soffioncino laterale quadrato, getto a pioggia in acciaio spazzolato 316.

316 brushed stainless steel square body spray, rain function.



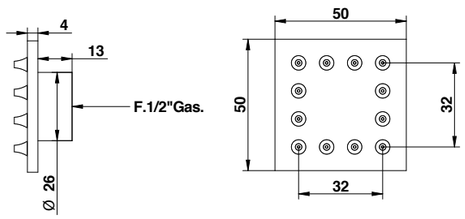

ARTICOLO COMPLETO / COMPLETE ITEM

70867ASQU
AS

Sistema anticalcare Fast Clean. Pressione dinamica minima di utilizzo 1 bar. Portata a pressione dinamica: con limitatore 1-5 bar - 6 l/min. / Fast Clean shower. Minimum dynamic pressure of use 1 bar. Flow rates at dynamic pressure: with limitation system 1-5 bar - 6 l/min.

70830 INOX

Set doccia duplex con erogazione in acciaio spazzolato 316.

316 brushed stainless steel hand shower set with water supply.

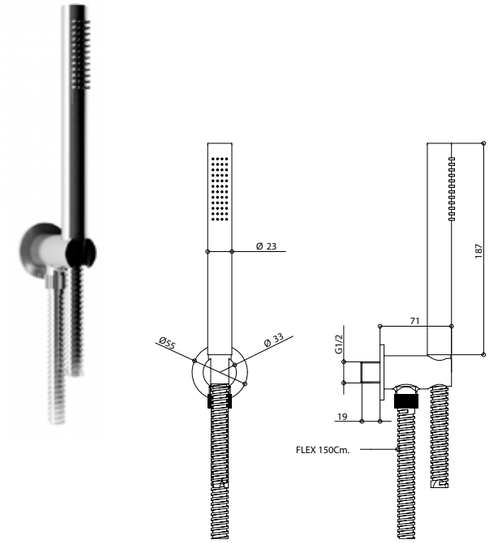

ARTICOLO COMPLETO / COMPLETE ITEM

70830AS00	AS

Sistema anticalcare Fast Clean. Articolo collezione Time2020 / Fast Clean shower. Item collection Time2020.

RICAMBI / SPARE PARTS

	**09600AS**		**70850AS**

70840 INOX

Set doccetta bordo vasca in acciaio spazzolato 316.

316 brushed stainless steel deck bath handshower set.

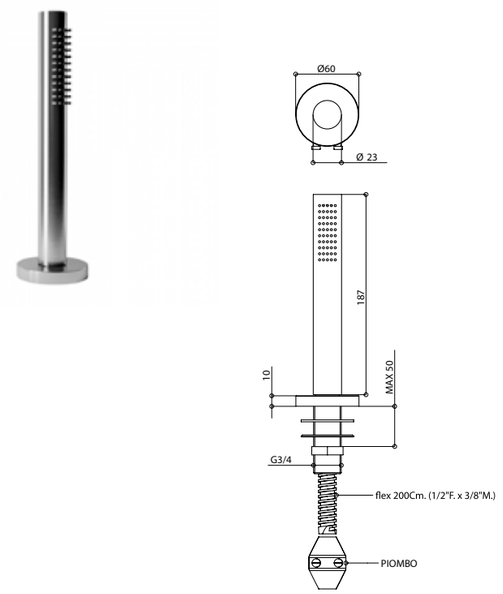

ARTICOLO COMPLETO / COMPLETE ITEM

70840AS00	AS

Sistema anticalcare Fast Clean. Articolo collezione Time2020. / Fast Clean shower. Item collection Time2020.

RICAMBI / SPARE PARTS

	**70850AS**		**09606AS**

FINITURE E COLORI / FINISHES AND COLOURS



ACCESSORI E RICAMBI / ACCESSORIES AND SPARE PARTS


PROLUNGA
MIXER EXTENSION


CARTUCCIA E VITONE
CARTRIDGE AND MECHANISM


AERATORE
AERATOR


FLESSIBILE
FLEXIBLE


DOCCETTA
HANDSHOWER


DEVIATORE
DIVERTER

70904 INOX

Set doccia bidet a muro per wc in acciaio spazzolato 316 con presa acqua e rubinetto apri-chiudi.

316 brushed stainless steel shattaff shower set for wc with water supply and open-close tap.

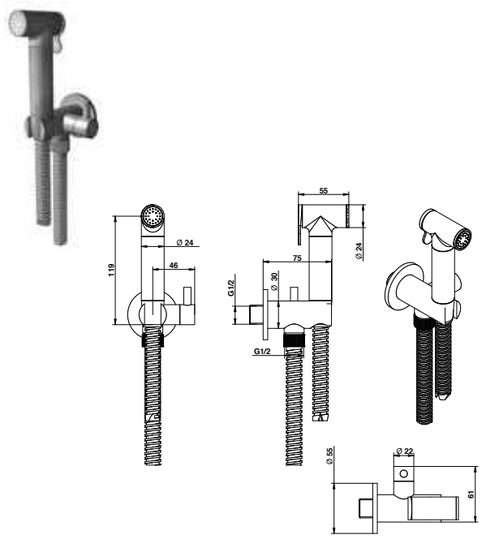

ARTICOLO COMPLETO / COMPLETE ITEM

70904AS00	AS

Abbinabile a / To match with:
Miscelatori / Mixer - **70524**
Miscelatore / Mixer - **71524**
Miscelatore / Mixer - **73524**
Miscelatore / Mixer - **69524**

RICAMBI / SPARE PARTS

70904VI00	**9612**
70904AS00	

70904/ID INOX

Set idroscopino a muro per wc in acciaio spazzolato 316 con presa acqua e doccino apri-chiudi.

316 brushed stainless steel hydrobrushes toilet set for wc with water supply and open-close handshower.

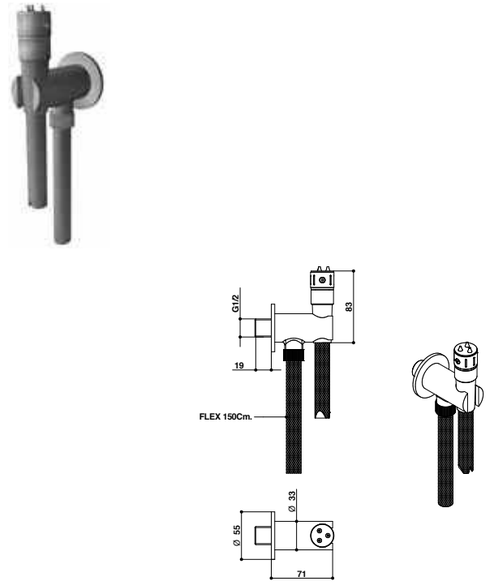

ARTICOLO COMPLETO / COMPLETE ITEM

70904ASID	AS

RICAMBI / SPARE PARTS

9612/ID	**70904AS00** *

*Completo di flessibile / With flexible

70944 INOX

Termostatico incasso con doccetta multifunzione wc e idroscopino in acciaio spazzolato 316.

316 staimless steel thermostatic mixer with multifunctional handshower for both shattaff and hydrobrushes.



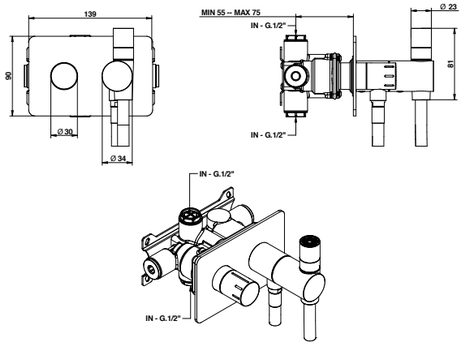

ARTICOLO COMPLETO / COMPLETE ITEM

70944AS00	AS

RICAMBI / SPARE PARTS

70944CA00	**70944ASD0**

70870 INOX

Saliscendi minimalista interamente realizzato in acciaio spazzolato 316, con doccetta monogetto, supporti asta, doccetta flessibile, doppia aggraffatura.

316 brushed stainless steel, round minimalist sliding rail with single function, and 316 brushed stainless steel wall hole and slider brackets and double interlock.

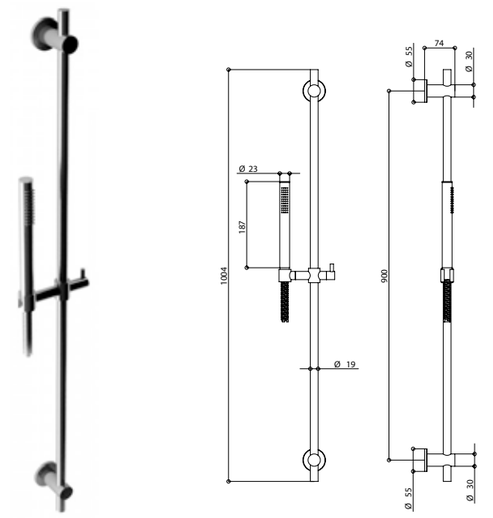

ARTICOLO COMPLETO / COMPLETE ITEM

70870AS00	AS

Abbinabile a / To match with:
Presa acqua / Water supply - **70899**

Sistema anticalcare Fast Clean. / Fast Clean shower.

RICAMBI / SPARE PARTS

9600AS	**70850AS**

FINITURE E COLORI / FINISHES AND COLOURS

AS | NE

ACCESSORI E RICAMBI / ACCESSORIES AND SPARE PARTS

PROLUNGA
MIXER EXTENSION

CARTUCCIA E VITONE
CARTRIDGE AND MECHANISM

AERATORE
AERATOR

FLESSIBILE
FLEXIBLE

DOCCETTA
HANDSHOWER

DEVIATORE
DIVERTER

TIME2020 contribuisce ai CREDITI LEED®. / TIME2020 contributes to meet LEED® CREDITS.
(Leadership in Energy and Environmental Design of the U.S. Green Building Council, GREEN BUILDING PROGRAM)

70976 INOX

Saliscendi minimalista interamente realizzato in acciaio spazzolato 316, con doccetta monogetto tonda Ø 90 mm, supporti asta e flessibile doppia aggraffatura.

316 brushed stainless steel, round minimalist sliding rail with Ø 90 mms. round handshower single function and steel wall hole and slider brackets and double interlock hose.

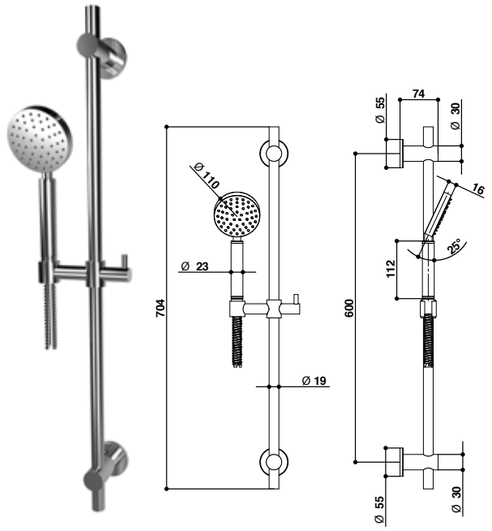

ARTICOLO COMPLETO / COMPLETE ITEM

70976AS00	AS

Abbinabile a / To match with:
Presa acqua / Water supply - **70899**

Sistema anticalcare Fast Clean. / Fast Clean shower.

RICAMBI / SPARE PARTS

	**09600AS**		**70923AS**

70899

Presa acqua minimalista tonda in acciaio spazzolato 316.

316 brushed stainless steel, round water supply.



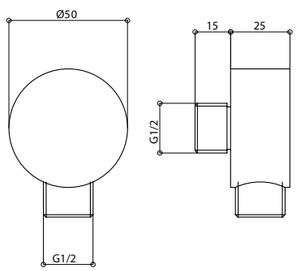

ARTICOLO COMPLETO / COMPLETE ITEM

70899AS00	AS



Art. 70131AS0D

FINITURE E COLORI / FINISHES AND COLOURS

AS NE

ACCESSORI E RICAMBI / ACCESSORIES AND SPARE PARTS

PROLUNGA
MIXER EXTENSION

CARTUCCIA E VITONE
CARTRIDGE AND MECHANISM

AERATORE
AERATOR

FLESSIBILE
FLEXIBLE

DOCCETTA
HANDSHOWER

DEVIATORE
DIVERTER

TIME2020 contribuisce ai CREDITI LEED®. / TIME2020 contributes to meet LEED® CREDITS.
(Leadership in Energy and Environmental Design of the U.S. Green Building Council, GREEN BUILDING PROGRAM)

70071

Scarico in acciaio spazzolato 316, clic clac 1.1/4".

316 brushed stainless steel, clic clac 1.1/4" waste.



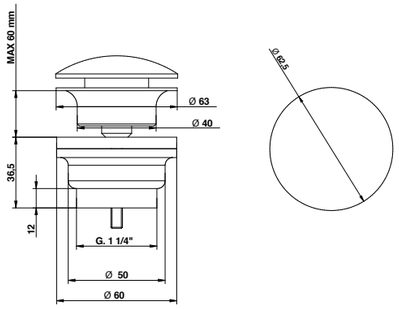

ARTICOLO COMPLETO / COMPLETE ITEM	
70071AS00	AS
70071NE00	NE

70067

Sifone 1.1/4" in acciaio spazzolato 316.

316 brushed stainless steel 1.1/4" siphon.



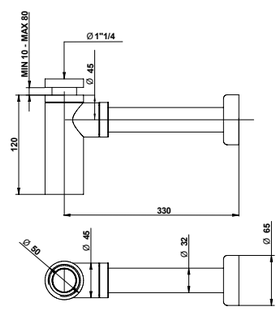

ARTICOLO COMPLETO / COMPLETE ITEM	
70067AS00	AS

FINITURE E COLORI / FINISHES AND COLOURS

AS NE

73062

Colonna scarico vasca con tappo clic-clac in acciaio spazzolato 316.

316 brushed steel automatic popup bathtub drain column with clic-clac waste.



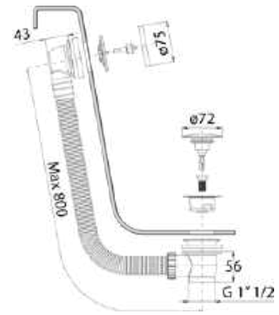

ARTICOLO COMPLETO / COMPLETE ITEM	
73062AS00	AS

73063

Colonna scarico vasca con erogazione dal troppopieno e tappo clic clac in acciaio spazzolato 316.

316 brushed steel automatic popup bathtub drain column with water inlet through overflow and clic clac waste.



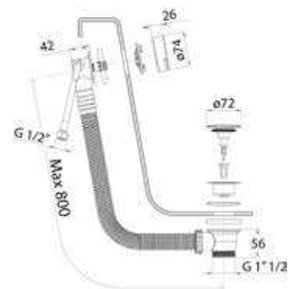

ARTICOLO COMPLETO / COMPLETE ITEM	
73063AS00	AS

ACCESSORI E RICAMBI / ACCESSORIES AND SPARE PARTS

PROLUNGA MIXER EXTENSION

CARTUCCIA E VITONE CARTRIDGE AND MECHANISM

AERATORE AERATOR

FLESSIBILE FLEXIBLE

DOCCETTA HANDSHOWER

DEVIATORE DIVERTER

70001

Porta abito in acciaio spazzolato 316.

316 brushed stainless steel robe hook.



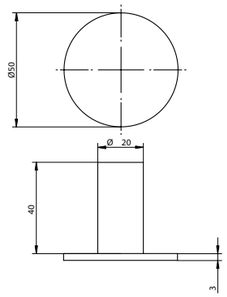

ARTICOLO COMPLETO / COMPLETE ITEM

70001AS00	AS
70001NE00	NE

70002

Porta rotolo in acciaio spazzolato 316.

316 brushed stainless steel toilet paper holder.



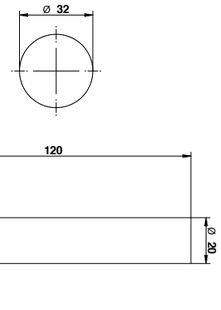

ARTICOLO COMPLETO / COMPLETE ITEM

70002AS00	AS
70002NE00	NE

70007/40-60

Porta asciugamano 400/600 mm in acciaio spazzolato 316.

316 brushed stainless steel 400/600 mms. towel rail.



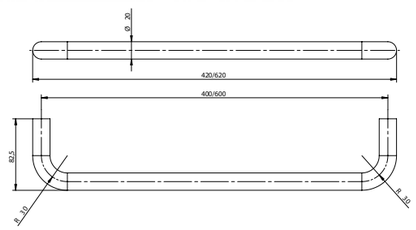

ARTICOLO COMPLETO / COMPLETE ITEM

70007AS40	AS
70007AS60	AS
70007NE40	NE
70007NE60	NE

FINITURE E COLORI / FINISHES AND COLOURS

AS NE

70022

Bicchiere appoggio in acciaio spazzolato 316.

316 brushed stainless steel toothbrushed holder to lean.



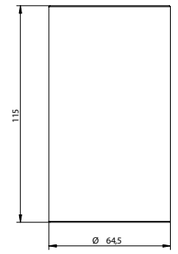

ARTICOLO COMPLETO / COMPLETE ITEM

70022AS00	AS
70022NE00	NE

RICAMBI / SPARE PARTS

70701

70027

Dispenser appoggio in acciaio spazzolato 316.

316 brushed stainless steel soap dispenser to lean.

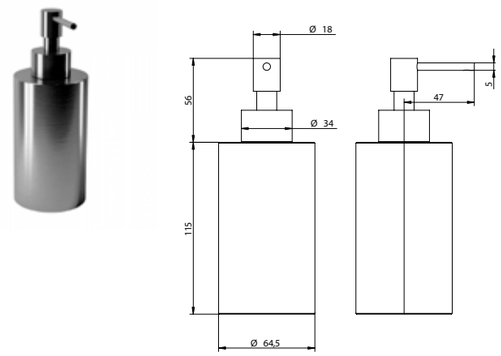

ARTICOLO COMPLETO / COMPLETE ITEM

70027AS00	AS
70027NE00	NE

RICAMBI / SPARE PARTS

70698

70025

Porta scopino appoggio in acciaio spazzolato 316.

316 brushed stainless steel toilet brush holder to lean.



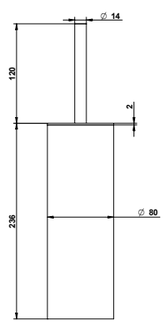

ARTICOLO COMPLETO / COMPLETE ITEM

70025AS00	AS
70025NE00	NE

RICAMBI / SPARE PARTS

70720

ACCESSORI E RICAMBI / ACCESSORIES AND SPARE PARTS

BICCHIERE
GLASS

POMPETTA DISPENSER
DISPENSER PUMP

PORTA SAPONE
SOAP HOLDER

VASO SCOPINETTO
BRUSHED POT

SCOPINETTO
PLASTIC BRUSHED

70026

Porta scopino a muro in acciaio spazzolato 316.

316 brushed stainless steel toilet brush holder to the wall.



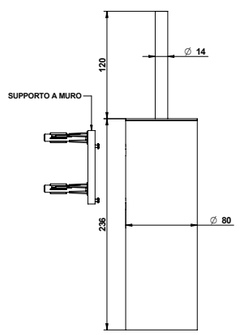

ARTICOLO COMPLETO / COMPLETE ITEM

70026AS00	AS
70026NE00	NE

RICAMBI / SPARE PARTS

70720

70005

Maniglione orizzontale o verticale per porta doccia 600 mm in acciaio spazzolato 316.

316 brushed stainless steel 600 mms. horizontal or vertical door shower handle.

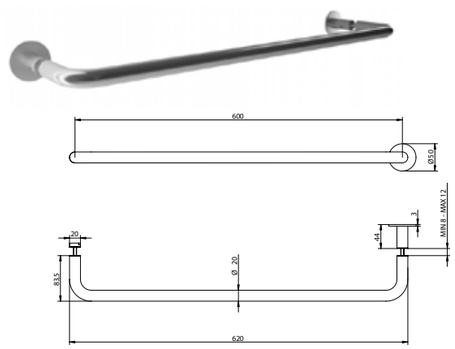

ARTICOLO COMPLETO / COMPLETE ITEM

70005AS00	AS
70005NE00	NE

70006

Maniglia per porta completa in acciaio spazzolato 316.

316 brushed stainless steel door handle.



ARTICOLO COMPLETO / COMPLETE ITEM

70006AS00	AS

70033

Placca di comando cassetta wc in acciaio spazzolato 316, compatibile con cassetta da incasso Geberit: Unica 109.770.00.1 - 109.760.00.1 / Combifix 110.770.00.1 -110.358.00.5 Duofix 111.726.00.1 - 110.300.00.5 - 111.707.00.1.

316 brushed stainless steel toilet flush control plate, compatible with Geberit built-in box: Unica 109.770.00.1 - 109.760.00.1 / Combifix 110.770.00.1 -110.358.00.5 Duofix 111.726.00.1 - 110.300.00.5 - 111.707.00.1.



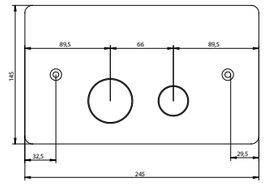

ARTICOLO COMPLETO / COMPLETE ITEM

70033AS00	AS
70033NE00	NE

Verificare compatibilità codici con l'azienda. / Check code compatibility with the company.

70008

Maniglia per porta a scomparsa in acciaio spazzolato 316.

316 brushed stainless steel handle for sliding door.



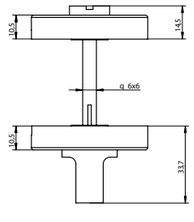

ARTICOLO COMPLETO / COMPLETE ITEM

70008AS00	AS

70010

Lampada led a muro ø 140 mm in acciaio spazzolato 316.

316 brushed stainless steel wall led light lamp (ø 140 mms.).



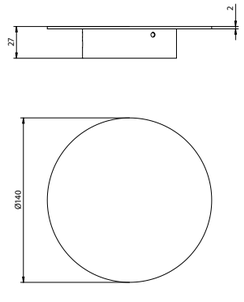

ARTICOLO COMPLETO / COMPLETE ITEM

70010AS00	AS
70010NE00	NE

FINITURE E COLORI / FINISHES AND COLOURS

AS NE

ACCESSORI E RICAMBI / ACCESSORIES AND SPARE PARTS

BICCHIERE
GLASS

POMPETTA DISPENSER
DISPENSER PUMP

PORTA SAPONE
SOAP HOLDER

VASO SCOPINETTO
BRUSHED POT

SCOPINETTO
PLASTIC BRUSHED



STYLE
COLLECTIONS

PAG. 116
BOWLING

PAG. 148
ACQUACARICA

PAG. 174
AQUA

PAG. 204
DOMINO Q

PAG. 218
STELTH

PAG. 240
T CROSS / T LEVER

PAG. 266
ALCOR

BOWLING

DESIGN BY **FEDERICO ROSSI**

#SOPHISTICATEDMOOD



1

DESIGN INNOVATION





SOFISTICATO E INFORMALE

Sophisticated and informal

I contrasti cromatici delle superfici esaltano il carattere vivace e ricercato di BOWLING. Le linee essenziali e le eleganti finiture in cromo nero e oro rosa si inseriscono perfettamente in progetti d'arredo dal fascino sofisticato e dall'appeal contemporaneo.

The contrasting colours of the surfaces enhance BOWLING's vibrant and exclusive character. The essential lines and elegant finishes in black chrome and rose gold fit perfectly in interior design projects with a sophisticated charm and contemporary appeal.





2

#FIRSTCLASSELEGANCE

1. Art. 38541CNAM
2. Art. SW880NENE

#BONGIOFINISHES







LAVABO / WASHBASIN
Art. 38540NERS

SIFONE / SIPHONS
Art. 00067NE00

DOCCIA / SHOWER
Art. 889RSR1

VASCA / BATHTUBE
Art. 38541NERS

SET WC / WC SET
Art. 44033NE00
Art. 38916NERS

ACCESSORI / ACCESSORIES
Art. 43007NE60DA
Art. 430001NEDA





DOCCIA / SHOWER
2x Art. 38500NENS
Art. 38915NENS
Duplex con miscelatore integrato
Support with integrated mixer
Art. SW880NEME







LAVABO / WASHBASIN
Art. 38541CNAM

DOCCIA / SHOWER
Art. 38500CNAM
Art. 38525CNAM
Art. 00830CNB1
Art. SW880NENE

VASCA / BATHTUB
Art. 38541CNAM

ARREDI / FURNITURE
Art. 38030/R + 00877CN00





LAVABO / WASHBASIN
Art. 38501FARS

INFORMAZIONI TECNICHE

Technical details

CARTUCCIA: La serie Bowling è dotata di diverse tipologie di cartucce: cartuccia ø 25 mm, cartuccia ø 35 mm senza distributore.
VITONI: La serie Bowling è dotata di vitoni a dischi ceramici da 1/4 giro.
La temperatura d'impianto non deve superare i 70°C. La pressione di esercizio dell'impianto consigliata è di 3 bar.
EROGAZIONE: La serie Bowling ha un tipo di erogazione morbida.I lavabi e i bidet sono forniti con limitatore di portata da 8l/m, permettendo un notevole risparmio d'acqua.
SISTEMI DI DEVIAZIONE: I deviatori Bongio sono testati per funzionare da un minimo di 0,5 bar pressione.
INSTALLAZIONE: Tutti gli articoli ad incasso Bongio completi sono forniti di relative parti da incassare.
Gli articoli doccia e vasca esterni hanno un interasse di 15±20 mm.
Per gli articoli lavabo e bidet, monoforo e tre fori, da installarsi su piano devono essere realizzati fori di ø 35 mm. massimo.

NOTA FINITURE FA / TT
I prodotti nelle finiture Ferro Antico (FA) e Terra di Toscana (TT) vengono realizzati con trattamenti manuali e, data la particolare lavorazione artigianale, possono presentare una colorazione non uniforme.

CARTRIDGE: Bowling series uses different kind of cartrdiges: ø 25 mms, ø 35mms without distributor.
MECHANISM: Bowling series has 1/4' turn ceramic disc mechanism .
The temperature of the plant should not exceed 70 degrees. The suggested working pressure of the plant has to be 3 bar.
SUPPLY: Bowling series has a soft supply. Basin and bidet mixers have a standard limitation of flow to 8l/m which reduces the water waste.
DIVERTING SYSTEMS: Bongio diverters have been tested to work properly starting from a minimum 0,5 bar pressure
INSTALLATION: all the built-in Bongio items are available with universal raw built-in body.
All the external shower and bath mixers have the 15±20 mms. interaxe.
For the basin and bidet mixers - single or three holes - to be place on top deck, they require ø 35 mms maximum holes.

FINISHES NOTE FA / TT
Products in Ferro Antico (FA) and Terra di Toscana (TT) finish are made with manual treatments and may therefore display colour variations due to the particular craftsmanship.

FINITURE E COLORI / FINISHES AND COLOURS

CR Cromo / Chrome	**RS** Rosso / Red	**CN** Cromo Nero / Black Chrome	**OR** Oro 24kt / 24kt Gold	**NS** Nichel Spazzolato / Brushed Nickel
FA Ferro Antico / Old Iron	**NE** Nero Opaco / Matt Black	**AM** Oro Rosa Satinato / Matt Rose Gold	**NM** Cromo Nero Satinato / Matt Black Chrome	**HM** Oro Francese Satinato / Matt French Gold

38501

Gruppo lavabo tre fori con piletta clic-clac.

Three holes basin mixer with clicclac waste.



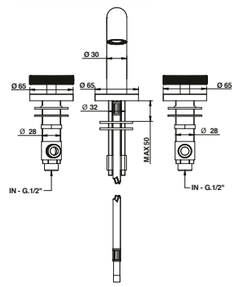

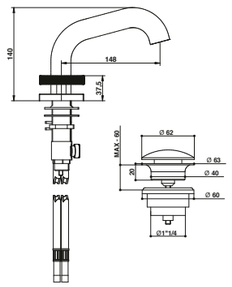

ARTICOLO COMPLETO / COMPLETE ITEM

38501CRCR
CRCR

38501CRRS
CRRS

38501NSNS
NSNS

38501NSRS
NSRS/NERS

38501OROR
ORO/FAFA/FARS

38501AMAM
AMAM/NMNM/NMHM/CNAM/CNNE

Abbinabile a / To match with:
Sifone / Siphon - **00067**

RICAMBI / SPARE PARTS

9900 *

9900 **

9371

*Calda / Hot **Fredda / Cold

38502

Gruppo lavabo bordo piano due fori con cartuccia tradizionale e piletta clic-clac.

Two hole basin mixer with traditional cartridge and clic-clac waste.



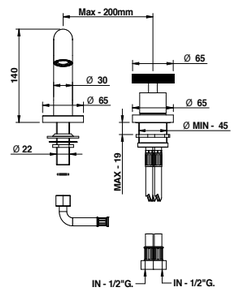

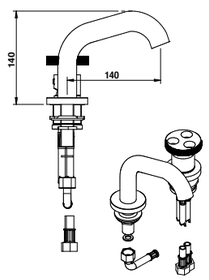

ARTICOLO COMPLETO / COMPLETE ITEM

38502CRCR
CRCR

38502CRRS
CRRS

38502NSNS
NSNS

38502NSRS
NSRS/NERS

38502OROR
ORO/FAFA/FARS

38502AMAM
AMAM/NMNM/NMHM/CNNE/CNAM

RICAMBI / SPARE PARTS

9813

9371

FINITURE E COLORI / FINISHES AND COLOURS

CR RS CN OR NS FA NE AM NM HM

38521

Miscelatore lavabo con piletta clic-clac.

Basin mixer with clic-clac waste.



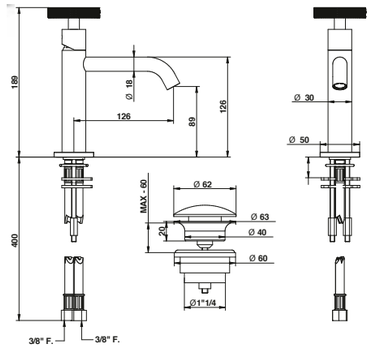

ARTICOLO COMPLETO / COMPLETE ITEM

38521CRCR
CRCR

38521CRRS
CRRS

38521NSNS
NSNS/NSRS/NERS

38521OROR
ORO/FAFA/FARS

38521AMAM
AMAM/NMNM/HMHM/CNAM/CNNE

Abbinabile a / To match with:
Sifone / Siphon - **00067**

RICAMBI / SPARE PARTS

9870

9392

38532

Miscelatore lavabo alto con piletta clic-clac.

High basin mixer with clic-clac waste.



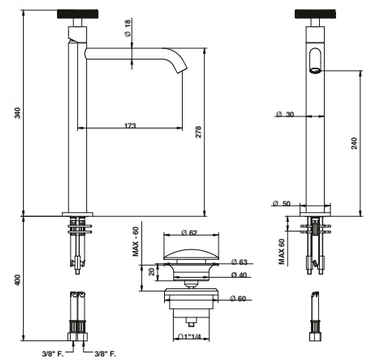

ARTICOLO COMPLETO / COMPLETE ITEM

38532CRCR
CRCR

38532CRRS
CRRS

38532NSNS
NSNS/NSRS/NERS

38532OROR
ORO/FAFA/FARS

38532AMAM
AMAM/NMNM/NMHM/CNAM/CNNE

Abbinabile a / To match with:
Sifone / Siphon - **00067**

RICAMBI / SPARE PARTS

9870

9392

ACCESSORI E RICAMBI / ACCESSORIES AND SPARE PARTS

PROLUNGA
MIXER EXTENSION

CARTUCCIA E VITONE
CARTRIDGE AND MECHANISM

AERATORE
AERATOR

FLESSIBILE
FLEXIBLE

DOCCETTA
HANDSHOWER

DEVIATORE
DIVERTER

38522

Miscelatore bidet con piletta clic-clac.

Bidet mixer with clic-clac waste.



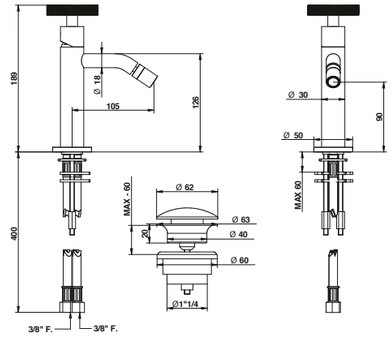

ARTICOLO COMPLETO / COMPLETE ITEM

38522CRCR
CRCR

38522CRRS
CRRS

38522NSNS
NSNS/NSRS/NERS

38522OROR
ORO/FAFA/FARS

38522AMAM
AMAM/NMNM/NMHM/CNAM/CNNE

Abbinabile a / To match with:
Sifone / Siphon - **00066**

RICAMBI / SPARE PARTS

	**9870**		**9393**

38539

Gruppo lavabo tre fori incasso con piastra e bocca da 190 mm.

Three holes built-in basin mixer with plate and 190 mms. spout.



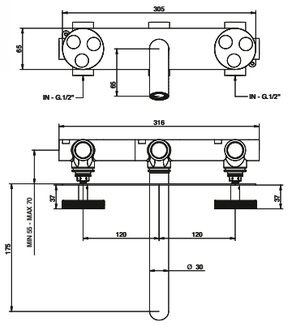

ARTICOLO COMPLETO / COMPLETE ITEM

38539CRCR
CRCR

38539CRRS
CRRS

PARTE INCASSO BUILT-IN PART	**PARTE ESTERNA DA ABBINARE** EXTERNAL MATCHING PART
	FINITURE / FINISHES
9726	**38539CRCREU** CRCR
	38539CRRSEU CRRS
	38539AMAMEU AMAM/CNNE/NMNM/NMHM/ CNAM
	38539ORROREU ORO R/FAFA/FARS
	38539NSNSEU NSNS
	38539NSRSEU NSRS/NERS

Abbinabile a / To match with:
Sifone / Siphon - **00067**
Piletta clic-clac / Clic-clac waste - **00079**

RICAMBI / SPARE PARTS

	**9900** *		**9900** **
	**9371**		

*Calda / Hot **Fredda / Cold

ACCESSORI / ACCESSORIES



00083CRBW
2 pz. per articolo / 2 pcs needed — Cad. / Each

38541

Gruppo lavabo tre fori incasso con piastra verticale o orizzontale.

Three holes built-in basin mixer with plate vertical or horizontal.





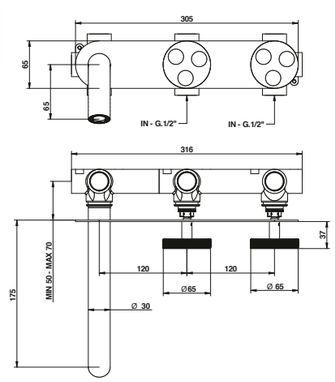

ARTICOLO COMPLETO / COMPLETE ITEM

38541CRCR
CRCR

38541CRRS
CRRS

PARTE INCASSO BUILT-IN PART	**PARTE ESTERNA DA ABBINARE** EXTERNAL MATCHING PART
	FINITURE / FINISHES
09727	**38541CRCREU** CRCR
	38541CRRSEU CRRS
	38541AMAMEU AMAM/NMNM/NMHM/CNAM/ CNNE
	38541ORROREU ORO R/FAFA/FARS
	38541NSNSEU NSNS
	38541NSRSEU NSRS/NERS

Abbinabile a / To match with:
Sifone / Siphon - **00067**
Piletta clic-clac / Clic-clac waste - **00079**

RICAMBI / SPARE PARTS

	**9900** *		**9900** **
	**9371**		

*Calda / Hot **Fredda / Cold

38540

Gruppo lavabo tre fori incasso con bocca da 190 mm.

Three holes built-in basin mixer with 190 mms. spout.



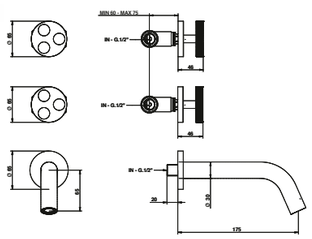

ARTICOLO COMPLETO / COMPLETE ITEM

38540CRCR
CRCR

38540CRRS
CRRS

PARTE INCASSO BUILT-IN PART	**PARTE ESTERNA DA ABBINARE** EXTERNAL MATCHING PART
	FINITURE / FINISHES
09768/BW	**38540CRCREU** CRCR
	38540CRRSEU CRRS
	38540CNNEEU CNNE/AMAM/NMNM/NMHM/ CNAM
	38540ORROREU ORO R/FAFA/FARS
	38540NSNSEU NSNS
	38540NSRSEU NSRS/NERS

Abbinabile a / To match with:
Sifone / Siphon - **00067**
Piletta clic-clac / Clic-clac waste - **00079**

RICAMBI / SPARE PARTS

	**9900** *		**9900** **
	**9371**		

*Calda / Hot **Fredda / Cold

ACCESSORI / ACCESSORIES



00083CRBW
2 pz. per articolo / 2 pz. per articolo — Cad. / Each

FINITURE E COLORI / FINISHES AND COLOURS



ACCESSORI E RICAMBI / ACCESSORIES AND SPARE PARTS



PROLUNGA
MIXER EXTENSION

CARTUCCIA E VITONE
CARTRIDGE AND MECHANISM

AERATORE
AERATOR

FLESSIBILE
FLEXIBLE

DOCCETTA
HANDSHOWER

DEVIATORE
DIVERTER

38538

Miscelatore lavabo incasso con bocca 190 mm e miscelatore tradizionale.

Built-in basin mixer with 190 mms. spout and traditional cartridge.



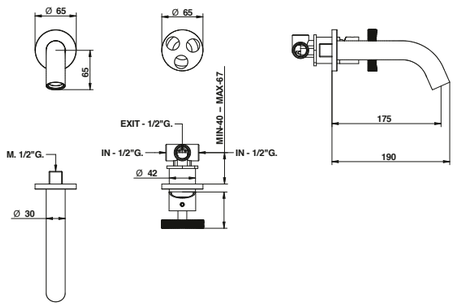

ARTICOLO COMPLETO / COMPLETE ITEM

38538CRCR
CRCR

38538CRRS
CRRS

PARTE INCASSO BUILT-IN PART	**PARTE ESTERNA DA ABBINARE** EXTERNAL MATCHING PART
	FINITURE / FINISHES
9761	**38538CRCREU** CRCR
	38538CRRSEU CRRS
	38538AMAMEU AMAM/NMNM/NMHM/CNAM/ CNNE
	38538ORO REU ORO R/FAFA/FARS
	38538NSNSEU NSNS
	38538NSRSEU NSRS/NERS

Abbinabile a / To match with:
Sifone / Siphon - **00067**
Piletta clic-clac / Clic-clac waste - **00079**

ACCESSORI / ACCESSORIES


00100CRPRPR

RICAMBI / SPARE PARTS


9813


9371

877+38030/R

Bocca + specchio tondo Ø 600 mm.

Spout + round mirror Ø 600 mms.

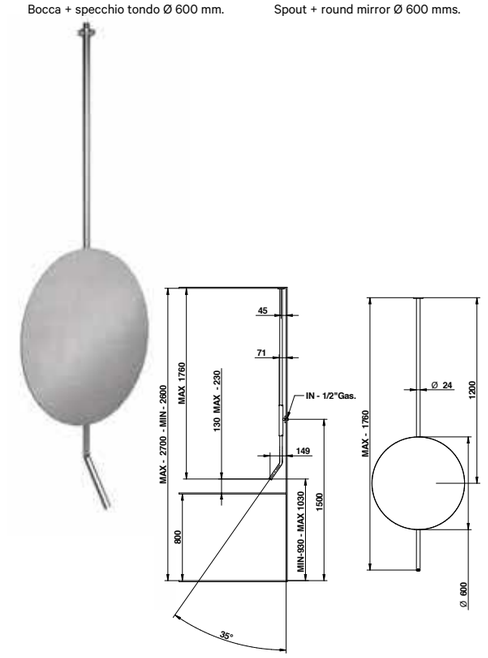

ARTICOLO COMPLETO / COMPLETE ITEM

00877CR00
CR

00877NS00
NS/RB/NE

00877OR00
OR

00877AM00
AM/NM/HM/CN

00877FA00
FA

ARTICOLO COMPLETO / COMPLETE ITEM

38030000R

Abbinabile a / To match with:
Coppia rubinetti acqua calda e acqua fredda da piano / Pair of hot and cold water deck taps - **38504CRCR**
Rubinetto acqua calda o acqua fredda
ordinare 2 px. per articolo / Hot or cold water tap
2 pcs needed - **38500CRCR**

Da vendersi unitamente allo specchio 38030/R / To sell only with 38030/R

ABBINABILE A / TO MATCH WITH

	**38504CRCR** coppia rubinetti acqua calda e acqua fredda da piano / pair of hot and cold water deck taps	CR
	**38500CRCR** rubinetto acqua calda o acqua fredda / hot or cold water tap ordinare 2 pz. per articolo / 2 pcs needed	CR

RICAMBI / SPARE PARTS


9390

FINITURE E COLORI / FINISHES AND COLOURS



877+38030/Q

Bocca + specchio rettangolare 600x350 mm.

Spout + rectangular mirror Ø 600x350 mms.

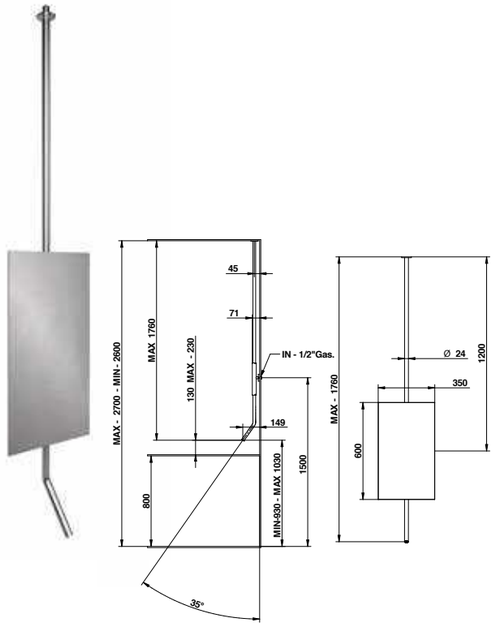

ARTICOLO COMPLETO / COMPLETE ITEM

00877CR00
CR

00877NS00
NS/RB/NE

00877OR00
OR

00877AM00
AM/NM/HM/CN

00877FA00
FA

ARTICOLO COMPLETO / COMPLETE ITEM

38030000Q

Abbinabile a / To match with:
Coppia rubinetti acqua calda e acqua fredda da piano / Pair of hot and cold water deck taps - **38504CRCR**
Rubinetto acqua calda o acqua fredda
ordinare 2 pz. per articolo / Hot or cold water tap
2 pcs needed - **38500CRCR**

Da vendersi unitamente allo specchio 38030/Q. / To sell only with 38030/Q.

ABBINABILE A / TO MATCH WITH

	**38504CRCR** coppia rubinetti acqua calda e acqua fredda da piano / pair of hot and cold water deck taps	CR
	**38500CRCR** rubinetto acqua calda o acqua fredda / hot or cold water tap ordinare 2 pz. per articolo / 2 pcs needed	CR

RICAMBI / SPARE PARTS


9390

38500

Rubinetto incasso da 1/2".

1/2" built-in tap.



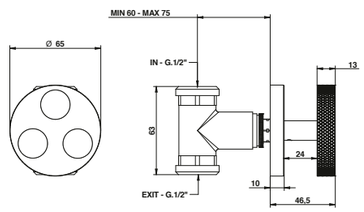

ARTICOLO COMPLETO / COMPLETE ITEM

38500CRCR
CRCR

PARTE INCASSO BUILT-IN PART	**PARTE ESTERNA DA ABBINARE** EXTERNAL MATCHING PART
	FINITURE / FINISHES
09778/BW calda / hot	**38500CRCREU** CRCR
09778/BW fredda / cold	**38500CRRSEU** CRRS
	38500CNNEEU CNNE/AMAM/NMNM/NMHM/ CNAM
	38500ORO REU ORO R/FAFA/FARS
	38500NSNSEU NSNS/NSRS/NERS

ACCESSORI / ACCESSORIES


00083CRBW

RICAMBI / SPARE PARTS


9900 *


9900 **

*Calda / Hot **Fredda / Cold

ACCESSORI E RICAMBI / ACCESSORIES AND SPARE PARTS



38524

Miscelatore doccia incasso tradizionale.

Built-in shower mixer.



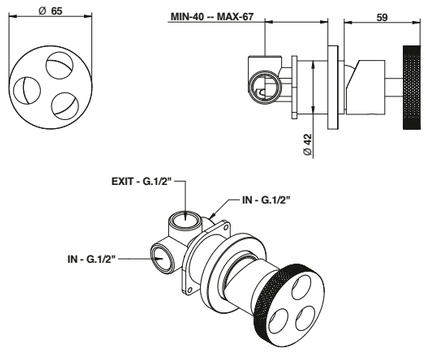

ARTICOLO COMPLETO / COMPLETE ITEM

38524CRCR
CRCR

PARTE INCASSO BUILT-IN PART	**PARTE ESTERNA DA ABBINARE** EXTERNAL MATCHING PART
	FINITURE / FINISHES
09761	**38524CRCREU** CRCR
	38524CRRSEU CRRS
	38524AMAMEU AMAM/CNNE/NMNM/NMHM/ CNAM
	38524ORROREU ORROR/FAFA/FARS
	38524NSNSEU NSNS
	38524NSRSEU NSRS/NERS

ACCESSORI / ACCESSORIES

00100CRPRPR

OPTIONAL: Scatola incasso per cartongesso / Built-in box for drywall and cavity wall
09702PBOX

RICAMBI / SPARE PARTS

9813

38510

Miscelatore bordo piano con cartuccia tradizionale.

Mixer for deck installation with traditional cartridge.



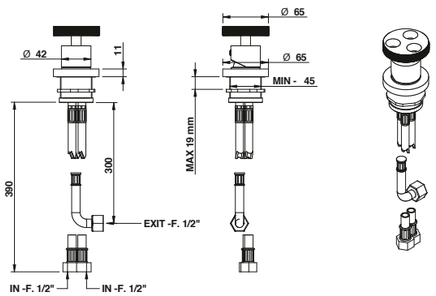

ARTICOLO COMPLETO / COMPLETE ITEM

38510CRCR
CRCR

38510CRRS
CRRS

38510NSNS
NSNS

38510NSRS
NSRS/NERS

38510ORROR
ORROR/FAFA/FARS

38510AMAM
AMAM/CNNE/NMNM/NMHM/CNAM

RICAMBI / SPARE PARTS

9813

FINITURE E COLORI / FINISHES AND COLOURS

CR RS CN OR NS FA NE AM NM HM

38556

Deviatore a 2 uscite (1 entrata - 2 uscite).

2 way built-in diverter (1 in - 2 out).



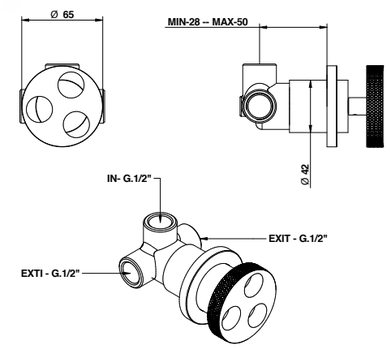

ARTICOLO COMPLETO / COMPLETE ITEM

38556CRCR
CRCR

PARTE INCASSO BUILT-IN PART	**PARTE ESTERNA DA ABBINARE** EXTERNAL MATCHING PART
	FINITURE / FINISHES
09491/2	**38556CRCREU** CRCR
	38556CRRSEU CRRS
	38556AMAMEU AMAM/CNNE/NMNM/NMHM/ CNAM
	38556ORROREU ORROR/FAFA/FARS
	38556NSNSEU NSNS
	38556NSRSEU NSRS/NERS

ACCESSORI / ACCESSORIES

00109CRPR

RICAMBI / SPARE PARTS

9808/2

38556/3

Deviatore a 3 uscite (1 entrata - 3 uscite).

3 way built-in diverter (1 in - 3 out).



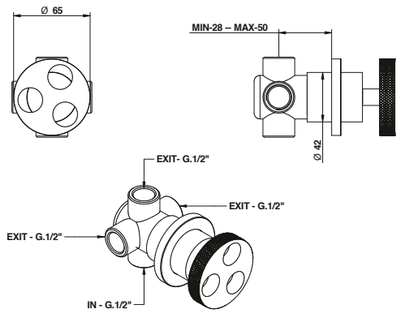

ARTICOLO COMPLETO / COMPLETE ITEM

38556CRCR03
CRCR

PARTE INCASSO BUILT-IN PART	**PARTE ESTERNA DA ABBINARE** EXTERNAL MATCHING PART
	FINITURE / FINISHES
09494	**38556CRCR03EU** CRCR
	38556CRRS03EU CRRS
	38556CNNE03EU CNNE/AMAM/NMNM/NMHM/ CNAM
	38556ORROR03EU ORROR/FAFA/FARS
	38556NSNS03EU NSNS
	38556NSRS03EU NSRS/NERS

ACCESSORI / ACCESSORIES

00109CRPR

RICAMBI / SPARE PARTS

9808

ACCESSORI E RICAMBI / ACCESSORIES AND SPARE PARTS

PROLUNGA MIXER EXTENSION
CARTUCCIA E VITONE CARTRIDGE AND MECHANISM
AERATORE AERATOR
FLESSIBILE FLEXIBLE
DOCCETTA HANDSHOWER
DEVIATORE DIVERTER

38525

Deviatore incasso a due uscite (2 entrate - 2 uscite).

Built-in diverter (2 in - 2 out).



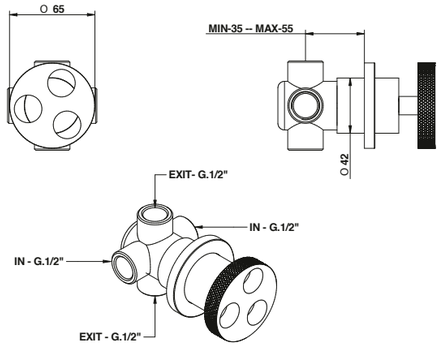

ARTICOLO COMPLETO / COMPLETE ITEM

38525CRCR
CRCR

PARTE INCASSO BUILT-IN PART	**PARTE ESTERNA DA ABBINARE** EXTERNAL MATCHING PART
	FINITURE / FINISHES
09489/2	**38525CRCREU** CRCR
	38525CRRSEU CRRS
	38525AMAMEU AMAM/CNNE/NMNM/NMHM/ CNAM
	38525ORORREU OROR/FAFA/FARS
	38525NSNSEU NSNS
	38525NSRSEU NSRS/NERS

ACCESSORI / ACCESSORIES

00109CRPR

RICAMBI / SPARE PARTS

00112DMBW

38525/3

Deviatore incasso a tre uscite (2 entrate - 3 uscite).

3 way built-in diverter (2 in - 3 out).



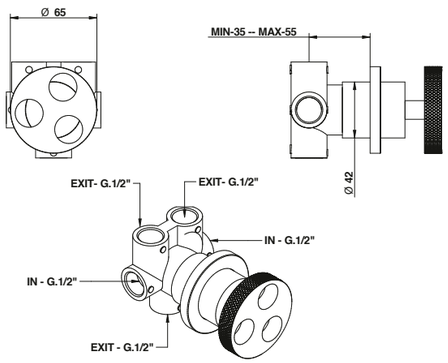

ARTICOLO COMPLETO / COMPLETE ITEM

38525CRCR03
CRCR

PARTE INCASSO BUILT-IN PART	**PARTE ESTERNA DA ABBINARE** EXTERNAL MATCHING PART
	FINITURE / FINISHES
09489/3	**38525CRCR03EU** CRCR
	38525CRRS03EU CRRS
	38525AMNE03EU CNNE/AMAM/NMNM/NMHM/ CNAM
	38525ORORR03EU ORORR/FAFA/FARS
	38525NSNS03EU NSNS
	38525NSRS03EU NSRS/NERS

ACCESSORI / ACCESSORIES

00109CRPR

RICAMBI / SPARE PARTS

00113DMBW

38542/2

Miscelatore termostatico incasso con 2 rubinetti di apertura/chiusura su piastra unica (2 uscite).

Built-in thermostatic mixer with 2 open/close taps on single plate (2 way).





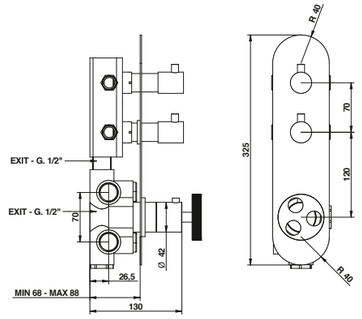

ARTICOLO COMPLETO / COMPLETE ITEM

38542CR02 CR

PARTE INCASSO BUILT-IN PART	**PARTE ESTERNA DA ABBINARE** EXTERNAL MATCHING PART
	FINITURE / FINISHES
09730/2	**38542CR02EU** CR
	38542AM02EU AM/OR/FA/NM/ HM/CN
	38542NS02EU NS

Portata a pressione dinamica: 3 bar - 23 l/min / Flow rates at dynamic pressure: 3 bar - 23 l/min

ACCESSORI / ACCESSORIES

00112CRPR02

RICAMBI / SPARE PARTS

9845 * **9794** **

*Cartuccia miscelatrice / Mixer cartridge **Vitone di apertura-chiusura / Open-close cartridge

38542/3

Miscelatore termostatico incasso con 3 rubinetti di apertura/chiusura su piastra unica (3 uscite).

Built-in thermostatic mixer with 3 open/close taps on single plate (3 way).





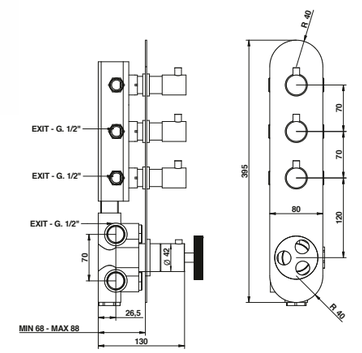

ARTICOLO COMPLETO / COMPLETE ITEM

38542CR03 CR

PARTE INCASSO BUILT-IN PART	**PARTE ESTERNA DA ABBINARE** EXTERNAL MATCHING PART
	FINITURE / FINISHES
09730/3	**38542CR03EU** CR
	38542AM03EU AM/NM/HM
	38542OR03EU OR/FA/CN
	38542NS03EU NS

Portata a pressione dinamica: 3 bar - 23 l/min / Flow rates at dynamic pressure: 3 bar - 23 l/min

ACCESSORI / ACCESSORIES

00112CRPR03

RICAMBI / SPARE PARTS

9845 * **9794** **

*Cartuccia miscelatrice / Mixer cartridge **Vitone di apertura-chiusura / Open-close cartridge

FINITURE E COLORI / FINISHES AND COLOURS

CR RS CN OR NS FA NE AM NM HM

ACCESSORI E RICAMBI / ACCESSORIES AND SPARE PARTS

PROLUNGA MIXER EXTENSION
CARTUCCIA E VITONE CARTRIDGE AND MECHANISM
AERATORE AERATOR
FLESSIBILE FLEXIBLE
DOCCETTA HANDSHOWER
DEVIATORE DIVERTER

38542/4

Miscelatore termostatico incasso con 4 rubinetti di apertura/chiusura su piastra unica (4 uscite).

Built-in thermostatic mixer with 4 open/close taps on single plate (4 way).





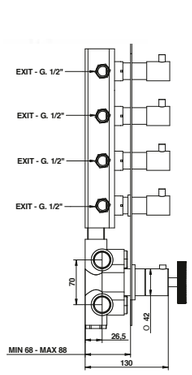

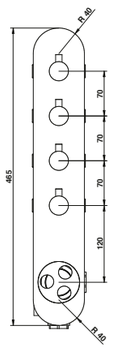

ARTICOLO COMPLETO / COMPLETE ITEM

38542CR04	CR

PARTE INCASSO BUILT-IN PART	**PARTE ESTERNA DA ABBINARE** EXTERNAL MATCHING PART
	FINITURE / FINISHES
09730/4	**38542CR04EU** CR
	38542AM04EU AM/NM/HM
	38542OR04EU OR/FA/CN
	38542NS04EU NS

Portata a pressione dinamica: 3 bar - 23 l/min / Flow rates at dynamic pressure: 3 bar - 23 l/min

ACCESSORI / ACCESSORIES

	00112CRPR04

RICAMBI / SPARE PARTS

	9845 *		**9794** **

*Cartuccia miscelatrice / Mixer cartridge **Vitone di apertura-chiusura / Open-close cartridge

38526/D

Miscelatore vasca esterno completo di set doccia.

External bath and shower mixer with duplex shower set.



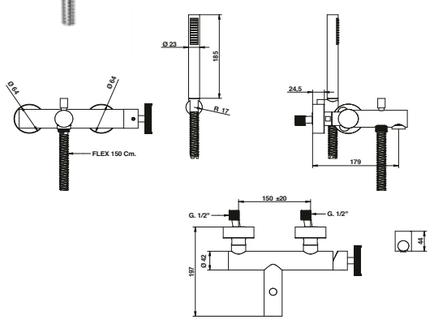

ARTICOLO COMPLETO / COMPLETE ITEM

38526CRCR0D CRCR
38526CRRS0D * CRRS
38526NSNS0D NSNS
38526NSRS0D * NSRS/NERS
38526FAFA0D * FAFA/OROR/FARS
38526AMAM0D * AMAM/CNNE/NMNM/NMHM/CNAM

* Nelle varianti colore alcuni particolari saranno cromati per garantire gli standard qualitativi / To assure our quality standard on colored product, some details remain in chrome.i

RICAMBI / SPARE PARTS

	9871		**9997CR**
	9600CR		**00850CR0E**
	00136CR		

FINITURE E COLORI / FINISHES AND COLOURS

CR | RS | CN | OR | NS | FA | NE | AM | NM | HM

38530/D

Gruppo vasca incasso con set doccia posizionabile verticale o orizzontale.

Built-in bath and shower mixer with shower set positioning in vertical or horizontal.





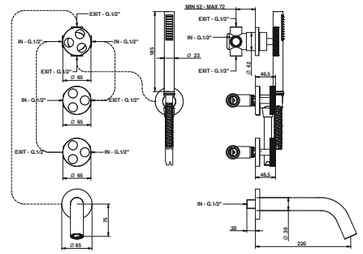

ARTICOLO COMPLETO / COMPLETE ITEM

38530CRCR0D CRCR
38530CRRS0D CRRS
38530NSNS0D NSNS
38530NSRS0D NSRS/NERS
38530ORORD ORORFAFA/FARS
38530AMAM0D AMAM/CNNE/NMNM/NMHM/CNAM

ACCESSORI / ACCESSORIES

	00083CRBW 2 pz. per articolo / 2 pcs needed Cad. / Each		**00109CRPR** per deviatore / for diverter

RICAMBI / SPARE PARTS

	9900 *		**9900** **
	9371		**9600CR**
	00850CR0E		**00112DMBV**

*Calda / Hot **Fredda / Cold

38531/D

Gruppo bordo vasca con set doccia.

Bath and shower mixer for deck installation with handshower set.





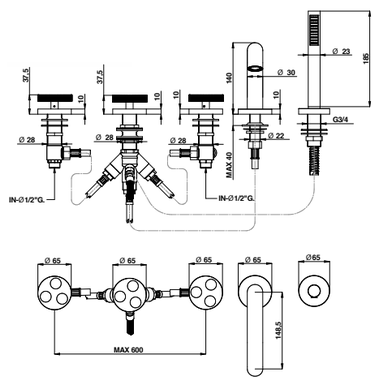

ARTICOLO COMPLETO / COMPLETE ITEM

38531CRCR0D CRCR
38531CRRS0D CRRS
38531NSNS0D NSNS
38531NSRS0D NSRS/NERS
38531ORORD ORORFAFA/FARS
38531AMAM0D AMAM/CNNE/NMNM/NMHM/CNAM

RICAMBI / SPARE PARTS

	9900 *		**9900** **
	9391		**9606CR**
	00850CR0E		**00112DV**

*Calda / Hot **Fredda / Cold

ACCESSORI E RICAMBI / ACCESSORIES AND SPARE PARTS

- **PROLUNGA** MIXER EXTENSION
- **CARTUCCIA E VITONE** CARTRIDGE AND MECHANISM
- **AERATORE** AERATOR
- **FLESSIBILE** FLEXIBLE
- **DOCCETTA** HANDSHOWER
- **DEVIATORE** DIVERTER

38523

Miscelatore doccia esterno.

External shower mixer.



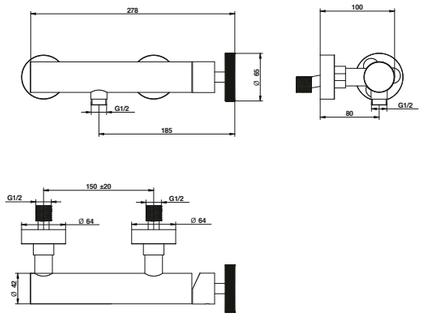

ARTICOLO COMPLETO / COMPLETE ITEM

38523CRCR
CRCR

38523CRRS
CRRS

38523NSNS
NSNS

38523NSRS
NSRS/NERS

38523OROR
ORO/FAFA/FARS

38523AMAM
AMAM/CNNE/NMNM/NMHM/CNAM

Abbinabile a / To match with:
Saliscendi / Sliding rail - **870**

RICAMBI / SPARE PARTS

9838

38537/D

Miscelatore esterno doccia con tubo doccia, deviatore, soffione e set doccia.

External shower mixer with tube, diverter, shower head and handshower set.

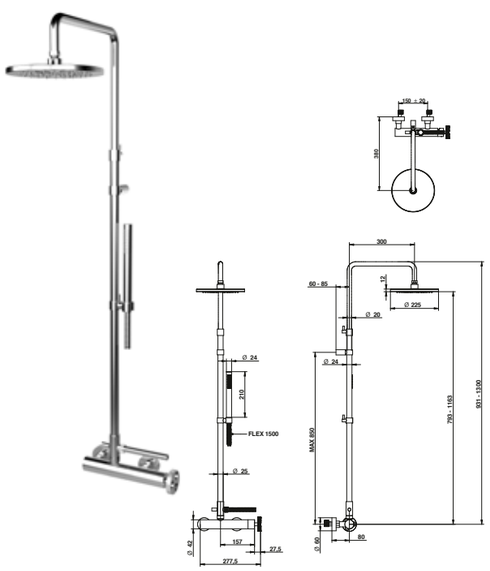

ARTICOLO COMPLETO / COMPLETE ITEM

38537CRCR0D
CRCR

38537CRRS0D *
CRRS

38537NSNS0D
NSNS

38537NSRS0D *
NSRS/NERS

38537FAFA0D *
FAFA/FARS/OROR

38537AMAM0D *
AMAM/CNNE/NMNM/NMHM/CNAM

* Nelle varianti colore alcuni particolari saranno cromati per garantire gli standard qualitativi. / To assure our quality standard on colored product, some details remain in chrome.

RICAMBI / SPARE PARTS

9838	**9600CR**
00850CR0E	**00121**

FINITURE E COLORI / FINISHES AND COLOURS

CR | RS | CN | OR | NS | FA | NE | AM | NM | HM

38915

Set doccia ad incasso con miscelatore progressivo ad uso doccia, vasca e bidet completo di doccetta.

Duplex shower set with progressive mixer for shower/bathtube and bidet.



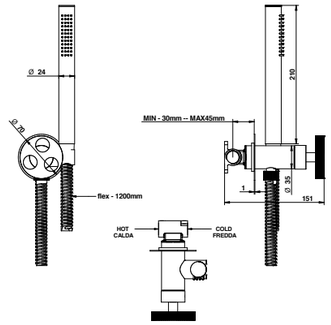

ARTICOLO COMPLETO / COMPLETE ITEM

38915CRCR CR

PARTE INCASSO BUILT-IN PART	**PARTE ESTERNA DA ABBINARE** EXTERNAL MATCHING PART
	FINITURE / FINISHES
09490/CP	**38915CRCREU** CRCR
	38915CRRSEU CRRS
	38915AMAMEU AMAM/CNNE/NMNM/NMHM/ CNAM
	38915ORO REU ORO/FAFA/FARS
	38915NSNSEU NSNS
	38915NSRSEU NSRS/NERS

RICAMBI / SPARE PARTS

9820	**9610CR**
850	

38916

Set doccia bidet per wc ad incasso con miscelatore progressivo e doccetta.

Shattaf shower set for wc with progressive mixer and handshower.



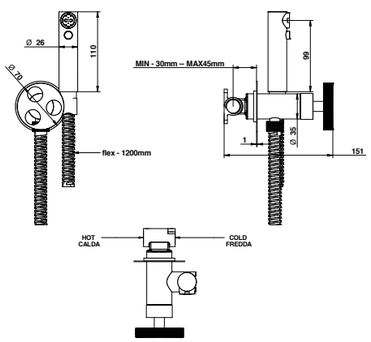

ARTICOLO COMPLETO / COMPLETE ITEM

38916CRCR CR

PARTE INCASSO BUILT-IN PART	**PARTE ESTERNA DA ABBINARE** EXTERNAL MATCHING PART
	FINITURE / FINISHES
09490/CP	**38916CRCREU** CRCR
	38916CRRSEU CRRS
	38916AMAMEU AMAM/CNNE/NMNM/NMHM/ CNAM
	38916ORO REU ORO/FAFA/FARS
	38916NSNSEU NSNS
	38916NSRSEU NSRS/NERS

RICAMBI / SPARE PARTS

9820	**9610CR**
00904CRD0	

ACCESSORI E RICAMBI / ACCESSORIES AND SPARE PARTS

PROLUNGA MIXER EXTENSION
CARTUCCIA E VITONE CARTRIDGE AND MECHANISM
AERATORE AERATOR
FLESSIBILE FLEXIBLE
DOCCETTA HANDSHOWER
DEVIATORE DIVERTER

SW880

Soffione doccia Ø 206 mm con braccio orientabile ad estensione.

Ø 206 mms shower head with arm adjustable and extensible.



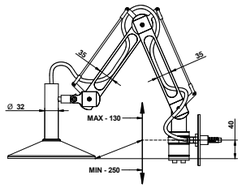

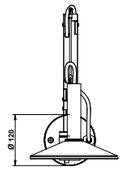

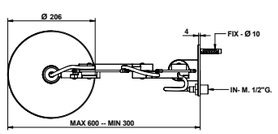



ARTICOLO COMPLETO / COMPLETE ITEM

SW880NENE
NENE/NERS/NEME

RICAMBI / SPARE PARTS

IM883AS20RPR



Art. 38500

FINITURE E COLORI / FINISHES AND COLOURS

CR RS CN OR NS FA NE AM NM HM

ACCESSORI E RICAMBI / ACCESSORIES AND SPARE PARTS

PROLUNGA
MIXER EXTENSION

CARTUCCIA E VITONE
CARTRIDGE AND MECHANISM

AERATORE
AERATOR

FLESSIBILE
FLEXIBLE

DOCCETTA
HANDSHOWER

DEVIATORE
DIVERTER

AC QUA CARICA

DESIGN BY **FEDERICO ROSSI**



ESSENTIAL_ WHITE



LA CHIAVE DELLA VERSATILITÀ

The key to versatility

Una collezione easy di monocomandi dall'apertura a chiave pratica e funzionale. La disponibilità in vari colori libera la creatività nell'arredo di bagni e cucine rendendo ACQUACARICA protagonista di ambienti residenziali e commerciali dall'appeal contemporaneo.

An easy-going collection of single levers with a practical and handy key-opening. The several colours available for this collection allow you to let your imagination run wild when choosing the furnishing items to decorate your kitchen and bathroom, and make ACQUACARICA the undisputed star of residential and commercial spaces with a contemporary appeal.

1. Art. 63540CRHC
2. SI300MOND


HADID
ALVAR AALTO





LAVABO / WASHBASIN
Art. 63540NSHC

VASCA / BATHTUB
COMPOSTO DA / COMPOSED OF:
Art. 01008NS00 + Art. 63500NSRS + Art. 63500NSSS +
Art. 63525NSNS + Art. 00830NS0E

ACCESSORI / ACCESSORIES
Art. 30027NS00
Art. 00067RS0Q









LAVABO / WASHBASIN
Art. 63521CRBI
Art. 63338CRCR
Art. 63321CRCRVE



MISCELATORE / MIXER
Art. 63521CRRS

INFORMAZIONI TECNICHE

Technical details



CARTUCCIA: La serie Acquacarica è dotata di diverse tipologie di cartucce: cartuccia ø 25 mm, cartuccia ø 35 mm tradizionali senza distributore e cartuccia progressiva ø 25 e 35 mm. Il funzionamento della cartuccia miscelatrice avviene con movimento rotatorio in senso orario, permettendo un erogazione dell'acqua da completamente fredda a miscelata per passare a tutta calda, questo sistema permette una notevole riduzione di consumo di acqua calda.
La temperatura d'impianto non deve superare i 70°C. La pressione di esercizio dell'impianto consigliata è di 3 bar.
EROGAZIONE: La serie Acquacarica ha un tipo di erogazione morbida. I lavabi e i bidet sono forniti con limitatore di portata da 8l/m, permettendo un notevole risparmio d'acqua.
SISTEMI DI DEVIAZIONE: I deviatori Bongio sono testati per funzionare da un minimo di 0,5 bar pressione.
INSTALLAZIONE: Tutti gli articoli ad incasso Bongio completi sono forniti di relative parti da incassare. Per i miscelatori lavabo e bidet da installarsi su piano, devono essere realizzati fori di ø 35 mm massimo e per miscelatori bordo piano ø 47 mm massimo.

NOTA FINITURE FA / TT
I prodotti nelle finiture Ferro Antico (FA) e Terra di Toscana (TT) vengono realizzati con trattamenti manuali e, data la particolare lavorazione artigianale, possono presentare una colorazione non uniforme.

Articoli con cartuccia progressiva disponibili sul sito **www.bongio.com**

CARTRIDGE: Acquacarica series uses different kind of cartrdiges: ø 25 mms, ø 35 traditional cartridge without distributor and progressive cartridge ø 25 and 35 mms. The progressive cartridge works through a turning clock wise movement obtaining a water supply from completely cold to mixed water to total hot water, highly reducing hot water consumption.
The temperature of the plant must not exceed 70°. The ideal working pressure of the plant is 3 bar.
SUPPLY: Acquacarica series has a soft supply. Basin and bidet mixers have a standard limitatio of flow to 8l/m which reduces the water waste.
DIVERTING SYSTEMS: Bongio diverters have been tested to work properly starting from a minimum 0,5 bar pressure
INSTALLATION: All the built-in Bongio items are available with universal raw built-in body.
For the basin and bidet mixers - single or three holes - to be place on top deck, they require 35 mms Ø maximum holes.

FINISHES NOTE FA / TT
Products in Ferro Antico (FA) and Terra di Toscana (TT) finish are made with manual treatments and may therefore display colour variations due to the particular craftsmanship.

Products with progressive cartridges are available at **www.bongio.com**

FINITURE E COLORI / FINISHES AND COLOURS



63501

Gruppo lavabo tre fori con piletta clic-clac.

Three holes basin mixer with clicclac waste.

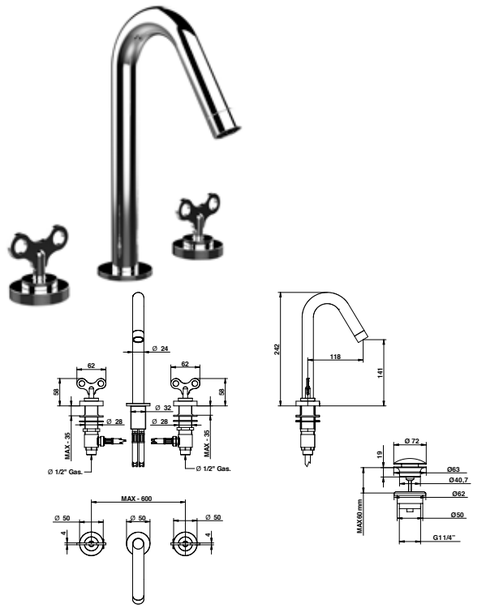

ARTICOLO COMPLETO / COMPLETE ITEM

63501CRCR
CRCR/CRRS/CRSS/CRBI/CRNE/CRLI/CRSB

63501NENE
NENE/RSRS/BIBI/NSNS

63501NSHC *
NSHC/FAFA/NMNM/HMHM/CMCM/AMAM/OMOM

* NSHC H: Calda - C: Fredda / NSHC H: Hot - C: Cold

Abbinabile a / To match with:
Sifone / Siphon - **00067CR00**

RICAMBI / SPARE PARTS

9799 * | **9799** ** | **9999CR**

*Calda / Hot **Fredda / Cold

63503

Gruppo bidet tre fori con piletta clic-clac.

Three holes bidet mixer with clic-clac waste.



ARTICOLO COMPLETO / COMPLETE ITEM

63503CRCR
CRCR/CRRS/CRSS/CRBI/CRNE/CRLI/CRSB

63503NENE
NENE/RSRS/BIBI/NSNS

63503NSHC *
NSHC/FAFA/NMNM/HMHM/CMCM/AMAM/OMOM

* NSHC H: Calda - C: Fredda / NSHC H: Hot - C: Cold

Abbinabile a / To match with:
Sifone / Siphon - **00066CR00**

RICAMBI / SPARE PARTS

9799 * | **9799** ** | **9980CR**

*Calda / Hot **Fredda / Cold

Articoli con cartuccia progressiva disponibili sul sito **www.bongio.com** / Products with progressive cartridges are available at **www.bongio.com**

FINITURE E COLORI / FINISHES AND COLOURS

CR RS SS BI NE LI SB NS FA CM NM HM OM AM

* NS**HC H**: **Calda** / Hot - **C**: **Fredda** / Cold

H:RS **C**:SS

63540

Gruppo lavabo a parete con bocca 194 mm.

Wall basin mixer with 194 mms. spout.

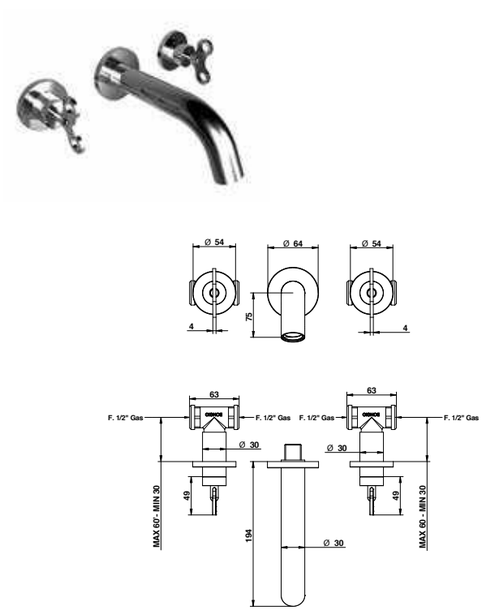

ARTICOLO COMPLETO / COMPLETE ITEM

63540CRCR
CRCR/CRRS/CRSS/CRBI/CRNE/CRLI/CRSB

PARTE INCASSO BUILT-IN PART	**PARTE ESTERNA DA ABBINARE** EXTERNAL MATCHING PART
	FINITURE / FINISHES
9768/AC	**63540CRCREU** CRCR/CRRS/CRSS/CRBI/ CRNE/CRLI/CRSB
	63540NENEEU NENE/RSRS/BIBI/NSNS
	63540NSHCEU * NSHC/FAFA/NMNM/HMHM/ CMCM/AMAM/OMOM

* NSHC H: Calda - C: Fredda / NSHC H: Hot - C: Cold

Abbinabile a / To match with:
Sifone / Siphon - **00067CR00**
Piletta clic-clac / Clic-clac waste - **00079CR00**

ACCESSORI / ACCESSORIES

00083CRMY 2 pz. per articolo / 2 pcs. needed — Cad. / Each

RICAMBI / SPARE PARTS

9799 * | **9799** ** | **9371**

*Calda / Hot **Fredda / Cold

63321

Miscelatore lavabo con piletta clic-clac e cartuccia tradizionale.

Basin mixer with clic-clac waste and traditional cartridge.

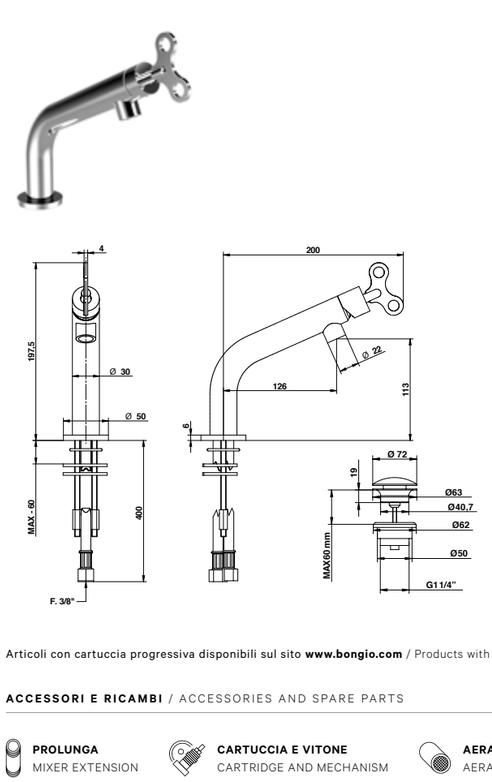

ARTICOLO COMPLETO / COMPLETE ITEM

63321CRCR
CRCR/CRRS/CRSS/CRBI/CRNE/CRLI/CRSB

63321NENE
NENE/RSRS/BIBI/NSNS

63321FAFA
FAFA/NMNM/HMHM/CMCM/AMAM/OMOM

Abbinabile a / To match with:
Sifone / Siphon - **00067CR00**

RICAMBI / SPARE PARTS

9870 | **9372**

Articoli con cartuccia progressiva disponibili sul sito **www.bongio.com** / Products with progressive cartridges are available at **www.bongio.com**

ACCESSORI E RICAMBI / ACCESSORIES AND SPARE PARTS

PROLUNGA MIXER EXTENSION
CARTUCCIA E VITONE CARTRIDGE AND MECHANISM
AERATORE AERATOR
FLESSIBILE FLEXIBLE
DOCCETTA HANDSHOWER
DEVIATORE DIVERTER

63332

Miscelatore lavabo alto girevole con piletta clic-clac e cartuccia tradizionale.

High swivel basin mixer with clic-clac waste and traditional cartridge.



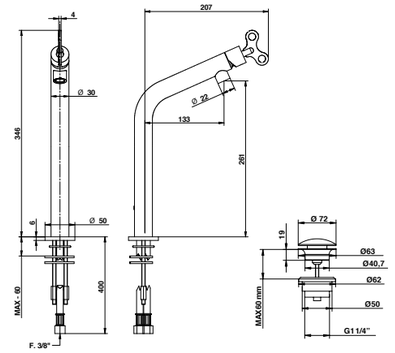

ARTICOLO COMPLETO / COMPLETE ITEM

63332CRCR
CRCR/CRRS/CRSS/CRBI/CRNE/CRLI/CRSB

63332NENE
NENE/RSRS/BIBI/NSNS

63332FAFA
FAFA/NMNM/HMHM/CMCM/AMAM/OMOM

Abbinabile a / To match with:
Sifone / Siphon - **00067CR00**

RICAMBI / SPARE PARTS

9870 | **9372**

63322

Miscelatore bidet con piletta clicclac e cartuccia tradizionale.

Bidet mixer with clic-clac waste and traditional cartridge.



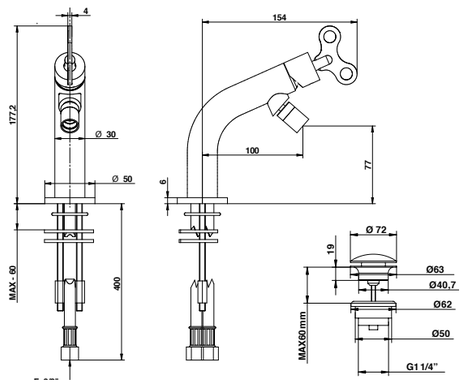

ARTICOLO COMPLETO / COMPLETE ITEM

63322CRCR
CRCR/CRRS/CRSS/CRBI/CRNE/CRLI/CRSB

63322NENE
NENE/RSRS/BIBI/NSNS

63322FAFA
FAFA/NMNM/HMHM/CMCM/AMAM/OMOM

Abbinabile a / To match with:
Sifone / Siphon - **00066CR00**

RICAMBI / SPARE PARTS

9870 | **9393CR**

Articoli con cartuccia progressiva disponibili sul sito **www.bongio.com** / Products with progressive cartridges are available at **www.bongio.com**

FINITURE E COLORI / FINISHES AND COLOURS

CR	RS	SS	BI	NE	LI	SB	NS	FA	CM	NM	HM	OM	AM

* NS**HC H**: Calda / Hot - **C**: Fredda / Cold

H:RS	C:SS

63321/VE

Miscelatore lavabo con piletta clic-clac e cartuccia tradizionale.

Basin mixer with clic-clac waste and traditional cartridge.



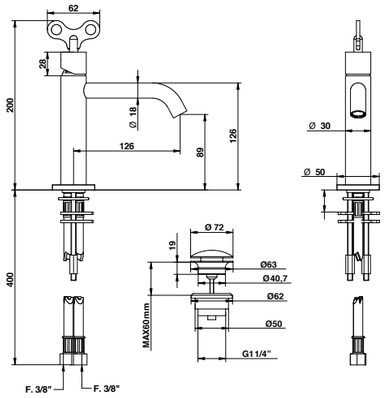

ARTICOLO COMPLETO / COMPLETE ITEM

63321CRCRVE
CRCR/CRRS/CRSS/CRBI/CRNE/CRLI/CRSB

63321NENEVE
NENE/NENE/BIBI/NSNS

63321FAFAVE
FAFA/NMNM/HMHM/CMCM/AMAM/OMOM

Abbinabile a / To match with:
Sifone / Siphon - **00067CR00**

RICAMBI / SPARE PARTS

9870 | **9392**

63332/VE

Miscelatore lavabo alto con bocca lunga, piletta clic-clac e cartuccia tradizionale.

High basin mixer with long spout, clic-clac waste and traditional cartridge.



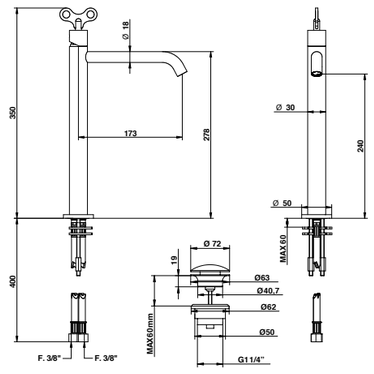

ARTICOLO COMPLETO / COMPLETE ITEM

63332CRCRVE
CRCR/CRRS/CRSS/CRBI/CRNE/CRLI/CRSB

63332NENEVE
NENE/RSRS/BIBI/NSNS

63332FAFAVE
FAFA/NMNM/HMHM/CMCM/AMAM/OMOM

Abbinabile a / To match with:
Sifone / Siphon - **00067CR00**

RICAMBI / SPARE PARTS

9870 | **9988CR**

Articoli con cartuccia progressiva disponibili sul sito **www.bongio.com** / Products with progressive cartridges are available at **www.bongio.com**

ACCESSORI E RICAMBI / ACCESSORIES AND SPARE PARTS

PROLUNGA
MIXER EXTENSION

CARTUCCIA E VITONE
CARTRIDGE AND MECHANISM

AERATORE
AERATOR

FLESSIBILE
FLEXIBLE

DOCCETTA
HANDSHOWER

DEVIATORE
DIVERTER

63322/VE

Miscelatore con piletta clic-clac e cartuccia tradizionale.

Bidet mixer with clic-clac waste and traditional mixer.



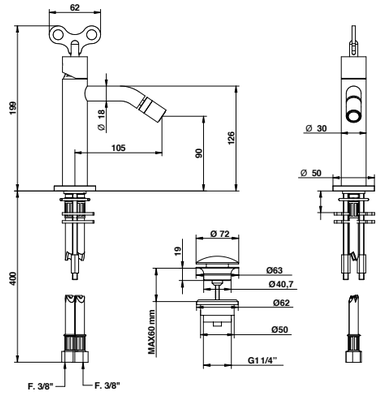

ARTICOLO COMPLETO / COMPLETE ITEM

63322CRCRVE
CRCR/CRRS/CRSS/CRBI/CRNE/CRLI/CRSB

63322NENEVE
NENE/RSRS/BIBI/NSNS

63322FAFAVE
FAFA/NMNM/HMHM/CMCM/AMAM/OMOM

Abbinabile a / To match with:
Sifone / Siphon - **00066CR00**

RICAMBI / SPARE PARTS

9870 **9393CR**

63339

Miscelatore lavabo incasso da 250 mm con cartuccia tradizionale inclusa nella bocca.

Wall basin mixer with 260 mms. spout with traditional cartridge placed in the spout.



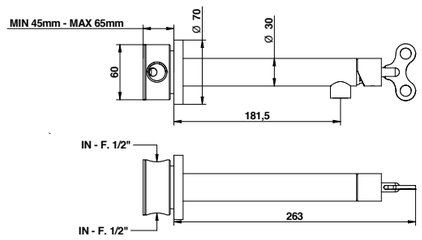

ARTICOLO COMPLETO / COMPLETE ITEM

63339CRCR
CRCR/CRRS/CRSS/CRBI/CRNE/CRLI/CRSB

PARTE INCASSO BUILT-IN PART	**PARTE ESTERNA DA ABBINARE** EXTERNAL MATCHING PART
	FINITURE / FINISHES
09695	**63339CRCREU** CRCR/CRRS/CRSS/CRBI/ CRNE/CRLI/CRSB
	63339NENEEU NENE/RSRS/BIBI/NSNS
	63324FAFAEU FAFA/NMNM/HMHM/CMCM/ AMAM/OMOM

Abbinabile a / To match with:
Sifone / Siphon - **00067CR00**
Piletta clic-clac / Clic-clac waste - **00079CR00**

RICAMBI / SPARE PARTS

9813 **9372**

63338

Miscelatore lavabo con bocca da 194 mm e cartuccia tradizionale.

Wall basin mixer with 194 mms. spout and traditional cartridge.



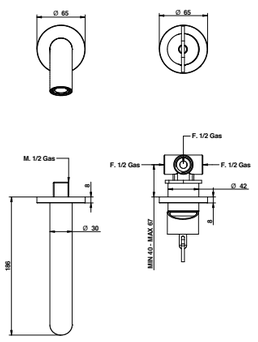

ARTICOLO COMPLETO / COMPLETE ITEM

63338CRCR
CRCR/CRRS/CRSS/CRBI/CRNE/CRLI/CRSB

PARTE INCASSO BUILT-IN PART	**PARTE ESTERNA DA ABBINARE** EXTERNAL MATCHING PART
	FINITURE / FINISHES
09761	**63338CRCREU** CRCR/CRRS/CRSS/CRBI/ CRNE/CRLI/CRSB
	63338NENEEU NENE/RSRS/RSRS/NSNS
	63338FAFAEU FAFA/NMNM/HMHM/CMCM/ AMAM/OMOM

Abbinabile a / To match with:
Sifone / Siphon - **00067CR00**
Piletta clic-clac / Clic-clac waste - **00079CR00**

ACCESSORI / ACCESSORIES

00100CRPRPR

RICAMBI / SPARE PARTS

9813 **9371**

63339/0L BOCCA LUNGA / LONG SPOUT

Miscelatore lavabo incasso da 330 mm con cartuccia tradizionale inclusa nella bocca.

Wall basin mixer with 330 mms. spout with traditional cartridge palced in the spout.



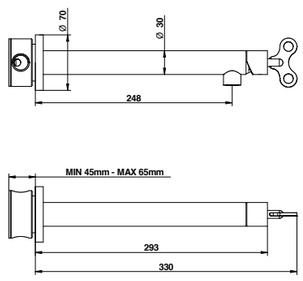

ARTICOLO COMPLETO / COMPLETE ITEM

63339CRCR0L
CRCR/CRRS/CRSS/CRBI/CRNE/CRLI/CRSB

PARTE INCASSO BUILT-IN PART	**PARTE ESTERNA DA ABBINARE** EXTERNAL MATCHING PART
	FINITURE / FINISHES
09695	**63339CRCR0LEU** CRCR/CRRS/CRSS/CRBI/ CRNE/CRLI/CRSB
	63339NENE0LEU NENE/RSRS/BIBI/NSNS
	63339FAFA0LEU FAFA/NMNM/HMHM/CMCM/ AMAM/OMOM

Abbinabile a / To match with:
Sifone / Siphon - **00067CR00**
Piletta clic-clac / Clic-clac waste - **00079CR00**

RICAMBI / SPARE PARTS

9870 **9372**

Articoli con cartuccia progressiva disponibili sul sito **www.bongio.com** / Products with progressive cartridges are available at **www.bongio.com**

FINITURE E COLORI / FINISHES AND COLOURS

CR RS SS BI NE LI SB NS FA CM NM HM OM AM

* NS**HC H**: **Ca**lda / Hot - **C**: **Fr**edda / Cold

H:RS **C**:SS

Articoli con cartuccia progressiva disponibili sul sito **www.bongio.com** / Products with progressive cartridges are available at **www.bongio.com**

ACCESSORI E RICAMBI / ACCESSORIES AND SPARE PARTS

PROLUNGA MIXER EXTENSION
CARTUCCIA E VITONE CARTRIDGE AND MECHANISM
AERATORE AERATOR
FLESSIBILE FLEXIBLE
DOCCETTA HANDSHOWER
DEVIATORE DIVERTER

63500

Rubinetto incasso da 1/2".

1/2" built-in tap.



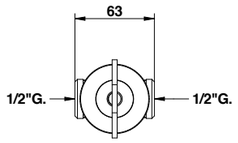

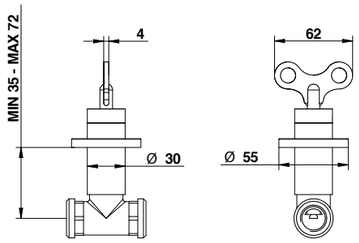

ARTICOLO COMPLETO / COMPLETE ITEM

63500CRCR
CRCR/CRRS/CRSS/CRBI/CRNE/CRLI/CRSB

PARTE INCASSO BUILT-IN PART	**PARTE ESTERNA DA ABBINARE** EXTERNAL MATCHING PART
	FINITURE / FINISHES
09778 calda / hot	**63500CRCREU** CRCR/CRRS/CRSS/CRBI/ CRNE/CRLI/CRSB
09778 fredda / cold	**63500NENEEU** NENE/RSRS/BIBI/NSNS/ NSRS/NSSS
	63500FAFAEU FAFA/NMNM/HMHM/CMCM/ AMAM/OMOM

ACCESSORI / ACCESSORIES

00083CRMY

RICAMBI / SPARE PARTS

9799 * **9799** **

*Calda / Hot **Fredda / Cold

63324

Miscelatore incasso con cartuccia tradizionale.

Built-in mixer with traditional cartridge.



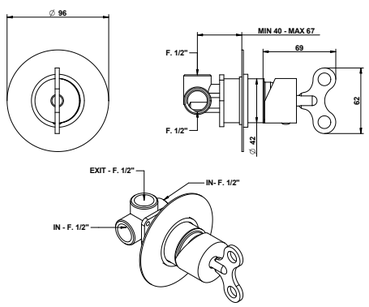

ARTICOLO COMPLETO / COMPLETE ITEM

63324CRCR
CRCR/CRRS/CRSS/CRBI/CRNE/CRLI/CRSB

PARTE INCASSO BUILT-IN PART	**PARTE ESTERNA DA ABBINARE** EXTERNAL MATCHING PART
	FINITURE / FINISHES
09761	**63324CRCREU** CRCR/CRRS/CRSS/CRBI/ CRNE/CRLI/CRSB
	63324NENEEU NENE/RSRS/BIBI/NSNS
	63324FAFAEU FAFA/NMNM/HMHM/CMCM/ AMAM/OMOM

ACCESSORI / ACCESSORIES

00100CRPRPR

OPTIONAL: Scatola incasso per cartongesso / Built-in box for drywall and cavity wall
09702PBOX

RICAMBI / SPARE PARTS

9813

Articoli con cartuccia progressiva disponibili sul sito **www.bongio.com** / Products with progressive cartridges are available at **www.bongio.com**

FINITURE E COLORI / FINISHES AND COLOURS

CR RS SS BI NE LI SB NS FA CM NM HM OM AM

* NS**HC H**: Calda / Hot - **C**: Fredda / Cold

H:RS **C**:SS

63324/RP

Miscelatore incasso con cartuccia tradizionale.

Built-in mixer with traditional cartridge.



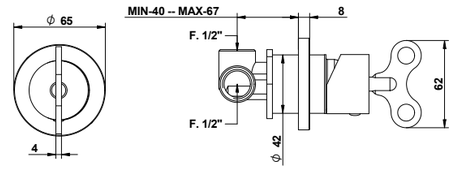

ARTICOLO COMPLETO / COMPLETE ITEM

63324CRCRRP
CRCR/CRRS/CRSS/CRBI/CRBI/CRLI/CRSB

PARTE INCASSO BUILT-IN PART	**PARTE ESTERNA DA ABBINARE** EXTERNAL MATCHING PART
	FINITURE / FINISHES
09761	**63324CRCRRPEU** CRCR/CRRS/CRSS/CRBI/ CRNE/CRLI/CRSB
	63324NENERPEU NENE/RSRS/BIBI/NSNS
	63324FAFARPEU FAFA/NMNM/HMHM/CMCM/ AMAM/OMOM

ACCESSORI / ACCESSORIES

00100CRPRPR

OPTIONAL: Scatola incasso per cartongesso / Built-in box for drywall and cavity wall
09702PBOX

RICAMBI / SPARE PARTS

9813

63525

Deviatore a due uscite (2 entrate - 2 uscite).

2 exits built-in diverter (2 in-2 out).



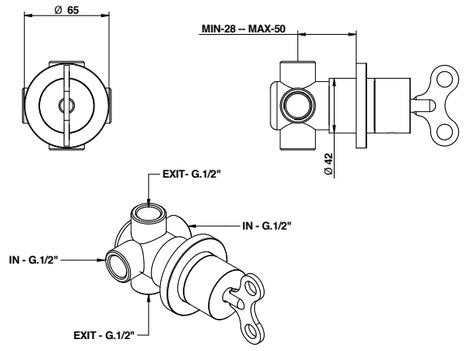

ARTICOLO COMPLETO / COMPLETE ITEM

63525CRCR
CRCR/CRRS/CRSS/CRBI/CRNE/CRLI/CRSB

PARTE INCASSO BUILT-IN PART	**PARTE ESTERNA DA ABBINARE** EXTERNAL MATCHING PART
	FINITURE / FINISHES
09489/2	**63525CRCREU** CRCR/CRRS/CRSS/CRBI/ CRNE/CRLI/CRSB
	63525NENEEU NENE/RSRS/BIBI/NSNS
	63525FAFAEU FAFA/NMNM/HMHM/CMCM/ AMAM/OMOM

ACCESSORI / ACCESSORIES

00109CRPR

RICAMBI / SPARE PARTS

00112DMBW

Articoli con cartuccia progressiva disponibili sul sito **www.bongio.com** / Products with progressive cartridges are available at **www.bongio.com**

ACCESSORI E RICAMBI / ACCESSORIES AND SPARE PARTS

PROLUNGA MIXER EXTENSION

CARTUCCIA E VITONE CARTRIDGE AND MECHANISM

AERATORE AERATOR

FLESSIBILE FLEXIBLE

DOCCETTA HANDSHOWER

DEVIATORE DIVERTER

63525/3

Deviatore incasso a tre uscite (2 entrate-3 uscite).

3 exit built-in diverter (2 in-3 out).



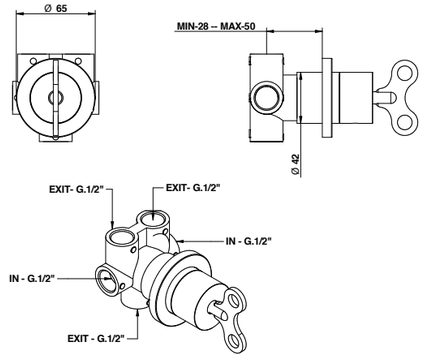

ARTICOLO COMPLETO / COMPLETE ITEM

63525CRCR03
CRCR/CRRS/CRSS/CRBI/CRNE/CRLI/CRSB

PARTE INCASSO BUILT-IN PART	**PARTE ESTERNA DA ABBINARE** EXTERNAL MATCHING PART
	FINITURE / FINISHES
09489/3	**63525CRCR03EU** CRCR/CRRS/CRSS/CRBI/ CRNE/CRLI/CRSB
	63525NENE03EU NENE/RSRS/BIBI/NSNS
	63525FAFA03EU FAFA/NMNM/HMHM/CMCM/ AMAM/OMOM

ACCESSORI / ACCESSORIES

00109CRPR

RICAMBI / SPARE PARTS

00113DMBW

63556

Deviatore a 2 uscite (1 entrata - 2 uscite).

2 exit built-in diverter (1 in-2 out).



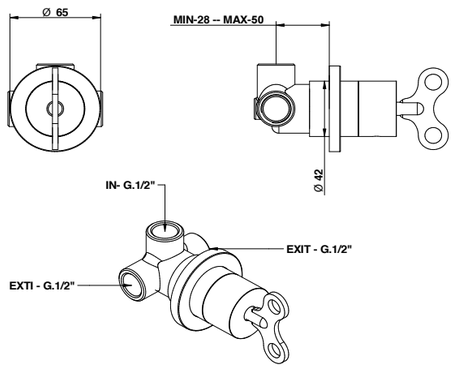

ARTICOLO COMPLETO / COMPLETE ITEM

63556CRCR
CRCR/CRRS/CRSS/CRBI/CRNE/CRLI/CRSB

PARTE INCASSO BUILT-IN PART	**PARTE ESTERNA DA ABBINARE** EXTERNAL MATCHING PART
	FINITURE / FINISHES
09491/2	**63556CRCREU** CRCR/CRRS/CRSS/CRBI/ CRNE/CRLI/CRSB
	63556NENEEU NENE/RSRS/BIBI/NSNS
	63556FAFAEU FAFA/NMNM/HMHM/CMCM/ AMAM/OMOM

ACCESSORI / ACCESSORIES

00109CRPR

RICAMBI / SPARE PARTS

9808/2

Articoli con cartuccia progressiva disponibili sul sito **www.bongio.com** / Products with progressive cartridges are available at **www.bongio.com**

FINITURE E COLORI / FINISHES AND COLOURS

CR RS SS BI NE LI SB NS FA CM NM HM OM AM

* NS**HC H**: Calda / Hot - **C**: Fredda / Cold

H:RS **C**:SS

63556/3

Deviatore incasso a tre uscite (1 entrata-3 uscite).

3 exit built-in diverter (1 in-3 out).



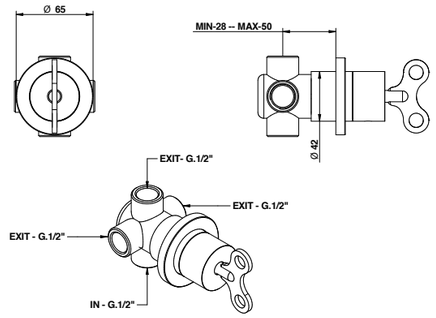

ARTICOLO COMPLETO / COMPLETE ITEM

63556CRCR03
CRCR/CRRS/CRSS/CRBI/CRNE/CRLI/CRSB

PARTE INCASSO BUILT-IN PART	**PARTE ESTERNA DA ABBINARE** EXTERNAL MATCHING PART
	FINITURE / FINISHES
09494	**63556CRCR03EU** CRCR/CRRS/CRSS/CRBI/ CRNE/CRLI/CRSB
	63525NENE03EU NENE/RSRS/BIBI/NSNS
	63556FAFA03EU FAFA/NMNM/HMHM/CMCM/ AMAM/OMOM

ACCESSORI / ACCESSORIES

00109CRPR

RICAMBI / SPARE PARTS

9808

63329

Miscelatore incasso con deviatore automatico a 2 uscite e cartuccia tradizionale.

Built-in mixer with 2 way automatic diverter and traditional cartridge.



ARTICOLO COMPLETO / COMPLETE ITEM

63329CRCR
CRCR/CRRS/CRSS/CRBI/CRNE/CRLI/CRSB

ACCESSORI / ACCESSORIES

00102CRPRPR

OPTIONAL: Scatola incasso per cartongesso / Built-in box for drywall and cavity wall
09702PBOX

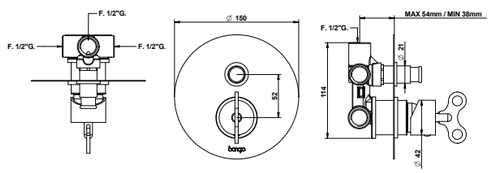

RICAMBI / SPARE PARTS

9813 **00114CRRP**

Articoli con cartuccia progressiva disponibili sul sito **www.bongio.com** / Products with progressive cartridges are available at **www.bongio.com**

ACCESSORI E RICAMBI / ACCESSORIES AND SPARE PARTS

PROLUNGA MIXER EXTENSION

CARTUCCIA E VITONE CARTRIDGE AND MECHANISM

AERATORE AERATOR

FLESSIBILE FLEXIBLE

DOCCETTA HANDSHOWER

DEVIATORE DIVERTER

63319

Miscelatore incasso con deviatore meccanico a 2 uscite con cartuccia tradizionale.

Built-in mixer with 2 way mechanical diverter with traditional cartridge.



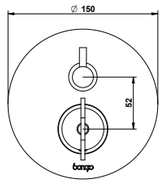

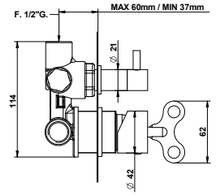

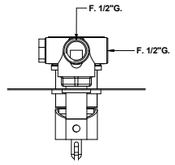

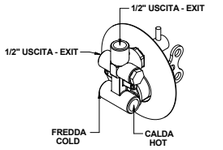

ARTICOLO COMPLETO / COMPLETE ITEM

63319CRCR
CRCR/CRRS/CRSS/CRBI/CRNE/CRLI/CRSB

PARTE INCASSO BUILT-IN PART	**PARTE ESTERNA DA ABBINARE** EXTERNAL MATCHING PART
	FINITURE / FINISHES
09763	**63319CRCREU** CRCR/CRRS/CRSS/CRBI/ CRNE/CRLI/CRSB
	63319NENEEU NENE/RSRS/BIBI/NSNS
	63319FAFAEU FAFA/NMNM/HMHM/CMCM/ AMAM/OMOM

ACCESSORI / ACCESSORIES

00102CRPRP3

OPTIONAL: Scatola incasso per cartongesso / Built-in box for drywall and cavity wall
09702PBOX

RICAMBI / SPARE PARTS

9813 **9861**

63319/3

Miscelatore incasso con deviatore meccanico a 3 uscite con cartuccia tradizionale.

Built-in mixer with 3 way mechanical diverter with traditional cartridge.



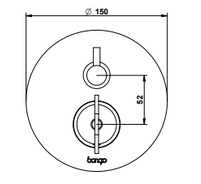

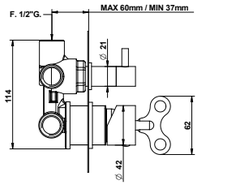

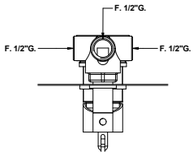

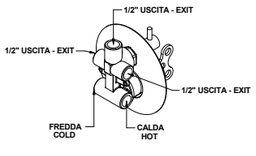

ARTICOLO COMPLETO / COMPLETE ITEM

63319CRCR03
CRCR/CRRS/CRSS/CRBI/CRNE/CRLI/CRSB

PARTE INCASSO BUILT-IN PART	**PARTE ESTERNA DA ABBINARE** EXTERNAL MATCHING PART
	FINITURE / FINISHES
09763/3	**63319CRCR03EU** CRCR/CRRS/CRSS/CRBI/ CRNE/CRLI/CRSB
	63319NENE03EU NENE/RSRS/BIBI/NSNS
	63319FAFA03EU FAFA/NMNM/HMHM/CMCM/ AMAM/OMOM

ACCESSORI / ACCESSORIES

00102CRPRP3

OPTIONAL: Scatola incasso per cartongesso / Built-in box for drywall and cavity wall
09702PBOX

RICAMBI / SPARE PARTS

9813 **9860**

Articoli con cartuccia progressiva disponibili sul sito **www.bongio.com** / Products with progressive cartridges are available at **www.bongio.com**

FINITURE E COLORI / FINISHES AND COLOURS

CR RS SS BI NE LI SB NS FA CM NM HM OM AM

* NS**HC H**: **Calda** / Hot - **C**: **Fredda** / Cold

H:RS **C**:SS

63544

Termostatico incasso coassiale 1/2".

Built-in coaxial 1/2" thermostatic mixer.



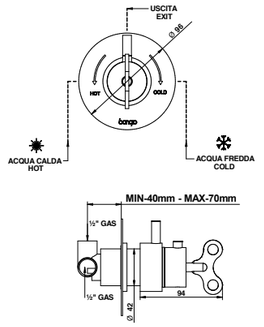

ARTICOLO COMPLETO / COMPLETE ITEM

63544CRCR
CRCR/CRRS/CRSS/CRBI/CRNE/CRLI/CRSB

63544NENE *
NENE/RSRS/BIBI/NSNS

63544FAFA *
FAFA/NMNM/HMHM/CMCM/AMAM/OMOM

* Nelle varianti colore alcuni particolari saranno cromati per garantire gli standard qualitativi. / To assure our quality standard on colored product, some details remain in chrome.

Pressione dinamica minima di utilizzo: 3 bar
Portata a pressione dinamica: 3 bar - 20,5 l/min - 38° Mix / Minimum dynamic pressure of use: 3 bar
Flow rates at dynamic pressure: 3 bar - 20,5 l/min - 38° Mix

ACCESSORI / ACCESSORIES

00107CRPR

OPTIONAL: Scatola incasso per cartongesso / Built-in box for drywall and cavity wall
09702PBOX

RICAMBI / SPARE PARTS

9811

63549

Termostatico incasso coassiale con deviatore automatico a 2 uscite.

Coaxial built-in thermostatic mixer with 2 way automatic diverter.



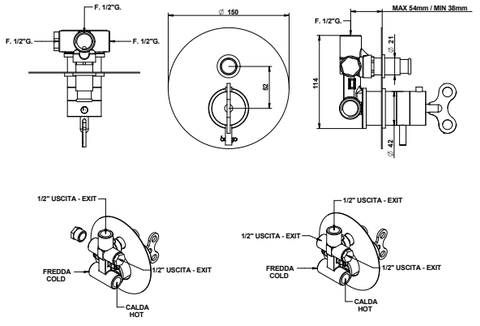

ARTICOLO COMPLETO / COMPLETE ITEM

63549CRCR *
CRCR/CRRS/CRSS/CRBI/CRNE/CRLI/CRSB

63549NENE *
NENE/RSRS/BIBI/NSNS

63549FAFA *
FAFA/NMNM/HMHM/CMCM/AMAM/OMOM

* Nelle varianti colore alcuni particolari saranno cromati per garantire gli standard qualitativi. / To assure our quality standard on colored product, some details remain in chrome.

Pressione dinamica minima di utilizzo: 3 bar
Portata a pressione dinamica: 3 bar - 20,5 l/min - 38° Mix / Minimum dynamic pressure of use: 3 bar
Flow rates at dynamic pressure: 3 bar - 20,5 l/min - 38° Mix

ACCESSORI / ACCESSORIES

00102CRPRP3

OPTIONAL: Scatola incasso per cartongesso / Built-in box for drywall and cavity wall
09702PBOX

RICAMBI / SPARE PARTS

9811 **00114CRPR**

Articoli con cartuccia progressiva disponibili sul sito **www.bongio.com** / Products with progressive cartridges are available at **www.bongio.com**

ACCESSORI E RICAMBI / ACCESSORIES AND SPARE PARTS

PROLUNGA MIXER EXTENSION
CARTUCCIA E VITONE CARTRIDGE AND MECHANISM
AERATORE AERATOR
FLESSIBILE FLEXIBLE
DOCCETTA HANDSHOWER
DEVIATORE DIVERTER

63569

Miscelatore termostatico incasso coassiale con deviatore meccanico a 2 uscite.

Coaxial built-in thermostatic mixer with 2 way mechanical diverter.



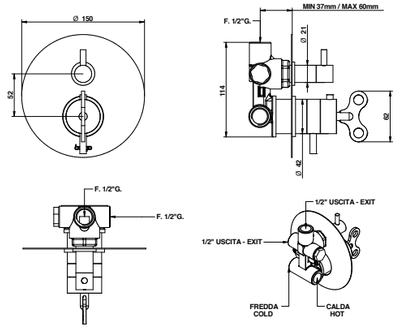

ARTICOLO COMPLETO / COMPLETE ITEM

63569CRCR
CRCR/CRRS/CRSS/CRBI/CRNE/CRLI/CRSB

PARTE INCASSO BUILT-IN PART	**PARTE ESTERNA DA ABBINARE** EXTERNAL MATCHING PART
	FINITURE / FINISHES
09766	**63569CRCREU** * CRCR/CRRS/CRSS
	63569NENEEU * NENE/RSRS/BIBI/NSNS
	63569FAFAEU * FAFA/NMNM/HMHM/CMCM/ AMAM/OMOM

* Nelle varianti colore alcuni particolari saranno cromati per garantire gli standard qualitativi. / To assure our quality standard on colored product, some details remain in chrome.

Pressione dinamica minima di utilizzo: 3 bar
Portata a pressione dinamica: 3 bar - 20,5 l/min - 38° Mix / Minimum dynamic pressure of use: 3 bar
Flow rates at dynamic pressure: 3 bar - 20,5 l/min - 38° Mix

ACCESSORI / ACCESSORIES

00102CRPRP3

OPTIONAL: Scatola incasso per cartongesso / Built-in box for drywall and cavity wall
09702PBOX

RICAMBI / SPARE PARTS

9250 **9861**

63569/3

Miscelatore termostatico incasso coassiale con deviatore meccanico a 3 uscite.

Coaxial built-in thermostatic mixer with 3 way mechanical diverter.



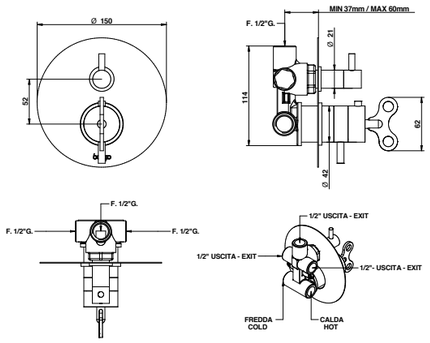

ARTICOLO COMPLETO / COMPLETE ITEM

63569CRCR03
CRCR/CRRS/CRSS/CRBI/CRNE/CRLI/CRSB

PARTE INCASSO BUILT-IN PART	**PARTE ESTERNA DA ABBINARE** EXTERNAL MATCHING PART
	FINITURE / FINISHES
09766/3	**63569CRCR03EU** * CRCR/CRRS/CRSS
	63569NENE03EU * NENE/RSRS/BIBI/NSNS
	63569FAFA03EU * FAFA/NMNM/HMHM/CMCM/ AMAM/OMOM

* Nelle varianti colore alcuni particolari saranno cromati per garantire gli standard qualitativi. / To assure our quality standard on colored product, some details remain in chrome.

Pressione dinamica minima di utilizzo: 3 bar
Portata a pressione dinamica: 3 bar - 20,5 l/min - 38° Mix / Minimum dynamic pressure of use: 3 bar
Flow rates at dynamic pressure: 3 bar - 20,5 l/min - 38° Mix

ACCESSORI / ACCESSORIES

00102CRPRP3

OPTIONAL: Scatola incasso per cartongesso / Built-in box for drywall and cavity wall
09702PBOX

RICAMBI / SPARE PARTS

9250 **9860**

Articoli con cartuccia progressiva disponibili sul sito **www.bongio.com** / Products with progressive cartridges are available at **www.bongio.com**

FINITURE E COLORI / FINISHES AND COLOURS

CR RS SS BI NE LI SB NS FA CM NM HM OM AM

* NS**HC H**: Calda / Hot - **C**: Fredda / Cold

H:RS **C**:SS

63915

Set doccia ad incasso con miscelatore tradizionale ad uso doccia,vasca e bidet completo di doccetta.

Duplex shower set with traditional mixer for shower/bathtube and bidet.

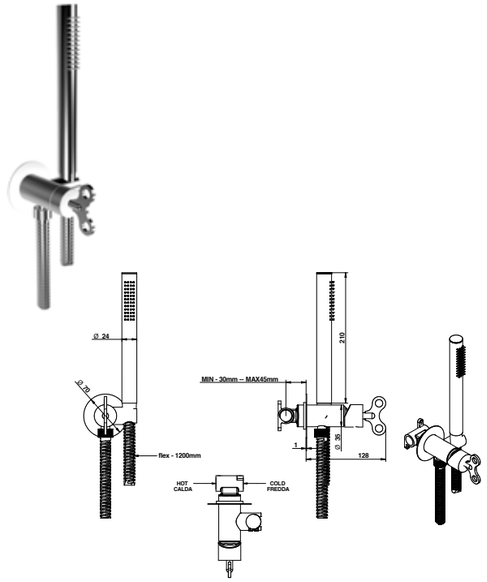

ARTICOLO COMPLETO / COMPLETE ITEM

63915CRCR
CRCR/CRRS/CRSS/CRBI/CRNE/CRLI/CRSB

PARTE INCASSO BUILT-IN PART	**PARTE ESTERNA DA ABBINARE** EXTERNAL MATCHING PART
	FINITURE / FINISHES
09490/CT	**63915CRCREU** CRCR/CRRS/CRSS
	63915NENEEU NENE/RSRS/BIBI/NSNS
	63915FAFAEU FAFA/NMNM/HMHM/CMCM/ AMAM/OMOM

RICAMBI / SPARE PARTS

9820/32 **09610CR**

850

63916

Set doccia bidet per wc ad incasso con miscelatore tradizionale e doccetta.

Shattaf shower set for wc with traditional mixer and handshower.

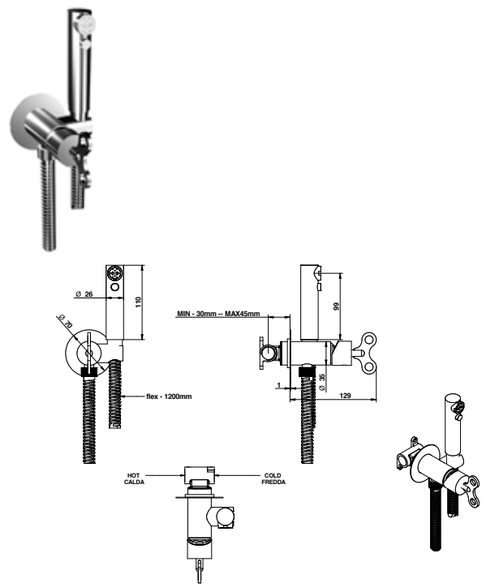

ARTICOLO COMPLETO / COMPLETE ITEM

63916CRCR
CRCR/CRRS/CRSS/CRBI/CRNE/CRLI/CRSB

PARTE INCASSO BUILT-IN PART	**PARTE ESTERNA DA ABBINARE** EXTERNAL MATCHING PART
	FINITURE / FINISHES
09490/CT	**63916CRCREU** * CRCR/CRRS/CRSS
	63916NENEEU * NENE/RSRS/BIBI/NSNS
	63916FAFAEU * FAFA/NMNM/HMHM/CMCM/ AMAM/OMOM

* Nelle varianti colore alcuni particolari saranno cromati per garantire gli standard qualitativi. / To assure our quality standard on colored product, some details remain in chrome.

RICAMBI / SPARE PARTS

9820/32 **09610CR**

00904CRDO

Articoli con cartuccia progressiva disponibili sul sito **www.bongio.com** / Products with progressive cartridges are available at **www.bongio.com**

ACCESSORI E RICAMBI / ACCESSORIES AND SPARE PARTS

PROLUNGA MIXER EXTENSION
CARTUCCIA E VITONE CARTRIDGE AND MECHANISM
AERATORE AERATOR
FLESSIBILE FLEXIBLE
DOCCETTA HANDSHOWER
DEVIATORE DIVERTER

985/70-90

Bocca lavabo a pavimento 985/90. Bocca vasca a pavimento 985/70.

Floor mounted basin spout 985/90. Floor mounted bath spout 985/70.



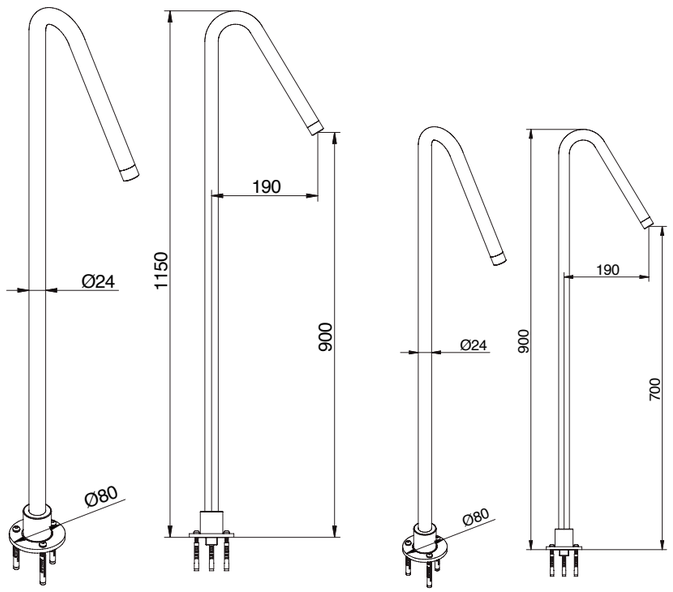

ARTICOLO COMPLETO / COMPLETE ITEM

00985CR70
CR

00985CR90
CR

00985NE70
NE/BI/RS/NS

00985NE90
NE/BI/RS/NS

00985FA70
FA/NM/HM/CM/AM/OM

00985FA90
FA/NM/HM/CM/AM/OM

RICAMBI / SPARE PARTS

9999CR

Articoli con cartuccia progressiva disponibili sul sito **www.bongio.com** / Products with progressive cartridges are available at **www.bongio.com**

FINITURE E COLORI / FINISHES AND COLOURS

CR RS SS BI NE LI SB NS FA CM NM HM OM AM

* NS**HC H**: **Calda** / Hot - **C**: **Fredda** / Cold

H:RS **C**:SS

1008/19

Bocca incasso Ø 30 mm. 186 mm lunghezza, 1/2"M lunghezza.

Built-in spout 30 mms. Ø. 1/2"M 186 mms. long.

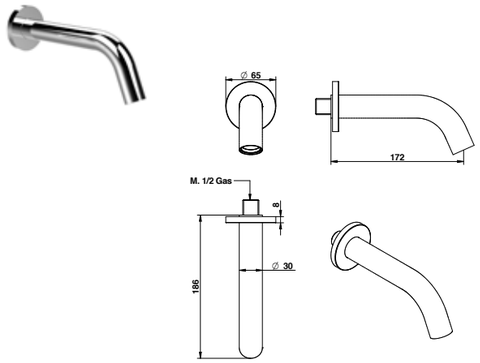

ARTICOLO COMPLETO / COMPLETE ITEM

01008CR19
CR

01008NE19
NE/RS/BI/NS

01008FA19
FA/NM/HM/CM/AM/OM

RICAMBI / SPARE PARTS

9371

989/16-22

Bocca incasso Ø 18 mm. 160-220 mm lunghezza, 1/2M.

Built-in spout, 18 mms. Ø. 1/2M, 160-220 mms. long.



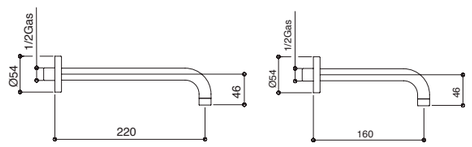

ARTICOLO COMPLETO / COMPLETE ITEM

00989CR16
CR

00989CR22
CR

00989NE16
NE/RS/BI/NS

00989NE22
NE/RS/BI/NS

00989FA16
FA/NM/HM/CM/AM/OM

00989FA22
FA/NM/HM/CM/AM/OM

RICAMBI / SPARE PARTS

9988CR

970

Bocca bordo piano per vasca.

Deck bath spout.

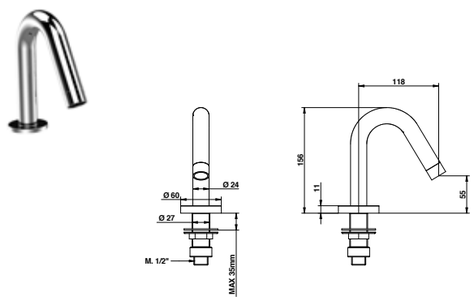

ARTICOLO COMPLETO / COMPLETE ITEM

00970CR00
CR

00970NE00
NE/RS/BI/NS

00970FA00
FA/NM/HM/CM/AM/OM

RICAMBI / SPARE PARTS

9999CR

Articoli con cartuccia progressiva disponibili sul sito **www.bongio.com** / Products with progressive cartridges are available at **www.bongio.com**

ACCESSORI E RICAMBI / ACCESSORIES AND SPARE PARTS

PROLUNGA
MIXER EXTENSION

CARTUCCIA E VITONE
CARTRIDGE AND MECHANISM

AERATORE
AERATOR

FLESSIBILE
FLEXIBLE

DOCCETTA
HANDSHOWER

DEVIATORE
DIVERTER

AQUA

DESIGN CENTER DIRECTED BY
ANTONIO BONGIO



1

Perfect imperfections

1. Art. 40538OR220R
2. Art. 30027OR00
3. BONGIOCASA Pouf “Sweet In.Grid”
Art. SI301BI20



MINIMAL CHIC

L’ambiente luminoso e total white si riflette in un gioco di specchi dove le linee essenziali, ispirate a geometrie curve, e la finitura in oro spazzolato della rubinetteria diventano protagoniste dello spazio. Disponibile in numerose versioni, AQUA propone un fascino minimal chic di estrema raffinatezza e stile.

The total white and bright environment is reflected in a juxtaposition of mirrors where the essential lines, curved geometries and finishes in brushed gold of the kitchen and bathroom taps become the focus of the living space they decorate. Available in several versions, AQUA offers a minimal chic appeal that is highly sophisticated and stylish.



2



3

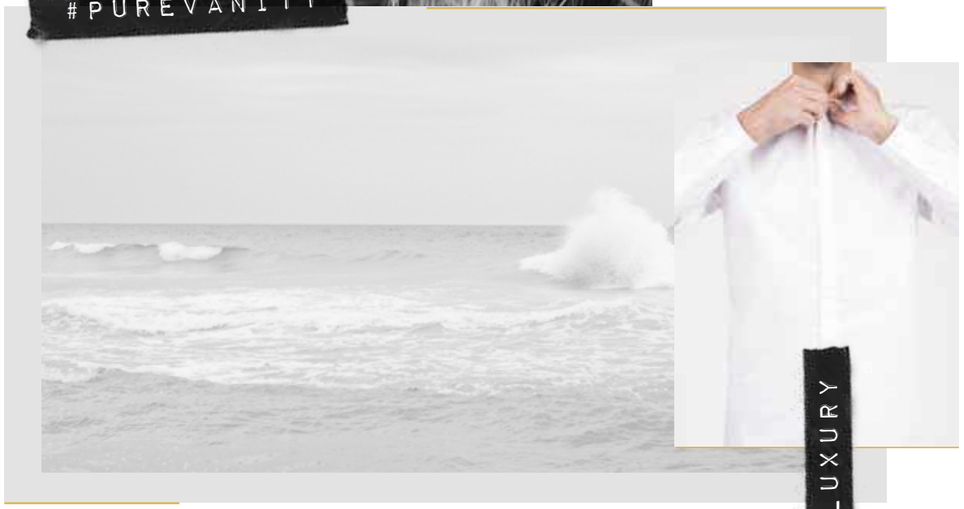





LAVABO / WASHBASIN
Art. 40538OP220R

BIDET / BIDET
Art. 40503OP0R

DOCCIA / SHOWER
Art. 40554OP0R
Art. 40498OP0R
Art. 867OPNR
Art. 00790OPPR
Art. 00830OP00

ACCESSORI / ACCESSORIES
Art. 30001OP00
Art. 30007OP40
Art. 30009OP02
Art. 30022OP00
Art. 30027OP00
Art. 30025OP00

DOCCIA / SHOWER
Art. 40554OP0R
Art. 40498OPOR
Art. 00867OPNR
Art. 00790OPPR
Art. 00830OP00

BONGIOCASA - POUF “SWEET IN.GRID”
Art. SI301BI20





LAVABO / WASHBASIN
Art. 40501OPPO **Disponibile su richiesta** / Availble upon request



LAVABO / WASHBASIN
Art. 40501CNKA



LAVABO / WASHBASIN
Art. 40321ORPO



INFORMAZIONI TECNICHE

Technical details



VITONI: La serie Aqua è dotata di vitoni a dischi ceramici da 1/4 giro e cartuccia tradizionale diam 25 mm.
La temperatura d'impianto non deve superare i 70°C. La pressione di esercizio dell'impianto consigliata è di 3 bar.
EROGAZIONE: La serie Aqua ha un tipo di erogazione morbida.I lavabi e i bidet sono forniti con limitatore di portata da 8l/m, permettendo un notevole risparmio d'acqua.
SISTEMI DI DEVIAZIONE: I deviatori Bongio completi sono testati per funzionare da un minimo di 0,5 bar pressione.
INSTALLAZIONE: Tutti gli articoli ad incasso Bongio completi sono forniti di relative parti da incassare.
Gli articoli doccia e vasca esterni hanno un interasse di 15±20 mm.
Per gli articoli lavabo e bidet, monoforo e tre fori, da installarsi su piano devono essere realizzati fori di ø 35 mm. massimo.

MECHANISM: Aqua series has 1/4' turn ceramic disc mechanism and 25 mms. traditional cartridge.
The temperature of the plant should not exceed 70 degrees. The suggested working pressure of the plant has to be 3 bar.
SUPPLY: Aqua series has a soft supply. Basin and bidet mixers have a standard limitation of flow to 8l/m which reduces the water waste.
DIVERTING SYSTEMS: Bongio diverters have been tested to work properly starting from a minimum 0,5 bar pressure
INSTALLATION: All the built-in Bongio items are available with universal raw built-in body.
All the external shower and bath mixers have the 15±20 mms. interaxe.
For the basin and bidet mixers - single or three holes - to be place on top deck, they require ø 35 mms maximum holes.

FINITURE E COLORI / FINISHES AND COLOURS

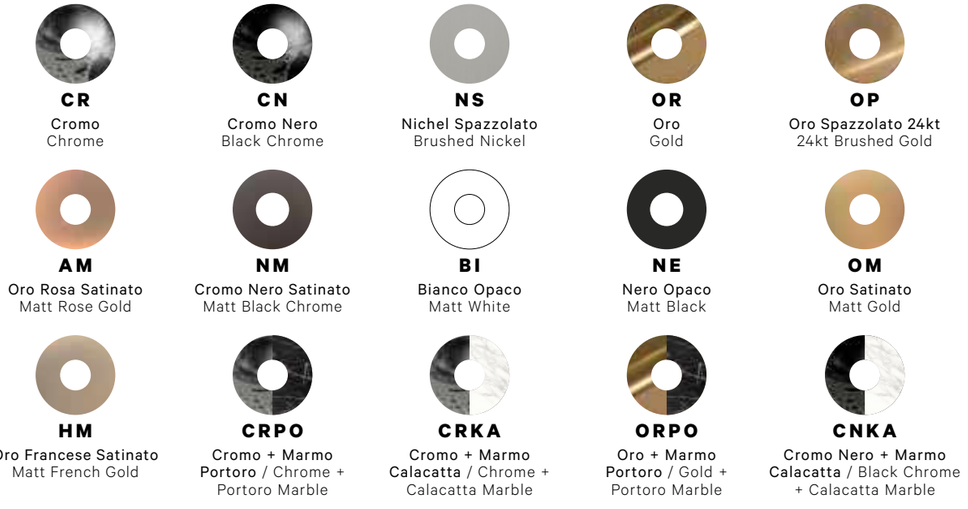

LAVABO / WASHBASIN
Art. 40538OP220R

ACCESSORI / ACCESSORIES
Art. 30027OP00

40501/R

Gruppo lavabo tre fori con piletta clic-clac.

Three holes basin mixer with clicclac waste.



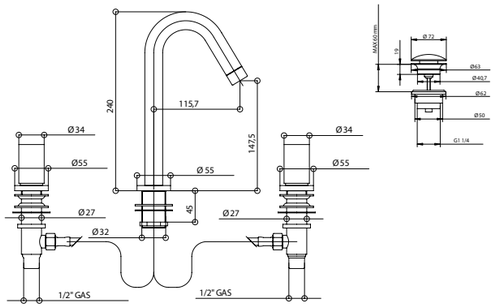

ARTICOLO COMPLETO / COMPLETE ITEM

40501CR0R
CR

40501CN0R
CN/AM/NM/HM/OM

40501OP0R
OP

Abbinabile a / To match with:
Sifone / Siphon - **0067CR00**

RICAMBI / SPARE PARTS

9790 *

9790 **

9999CR

*Calda / Hot **Fredda / Cold

40501

Gruppo lavabo tre fori con piletta clic-clac.

Three holes basin mixer with clicclac waste.



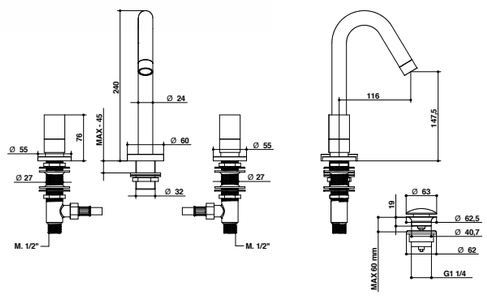

ARTICOLO COMPLETO / COMPLETE ITEM

40501CRKA
CRKA/CRPO

40501CNKA
CNKA/ORPO

Abbinabile a / To match with:
Sifone / Siphon - **0067CR00**

RICAMBI / SPARE PARTS

9790 *

9790 **

9999CR

*Calda / Hot **Fredda / Cold

FINITURE E COLORI / FINISHES AND COLOURS

CR CN NS OR OP AM NM BI NE OM HM CRPO CRKA ORPO CNKA

40503/R

Gruppo bidet tre fori con piletta clic-clac.

Three holes bidet mixer with clicclac waste.



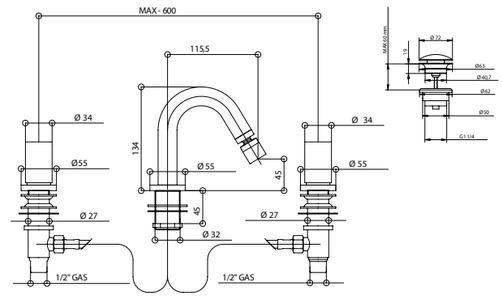

ARTICOLO COMPLETO / COMPLETE ITEM

40503CR0R
CR

40503CN0R
CN/AM/NM/HM/OM

40503OP0R
OP

Abbinabile a / To match with:
Sifone / Siphon - **00066CR00**

RICAMBI / SPARE PARTS

9790 *

9790 **

9980CR

*Calda / Hot **Fredda / Cold

40503

Gruppo bidet tre fori con piletta clic-clac.

Three holes bidet mixer with clicclac waste.



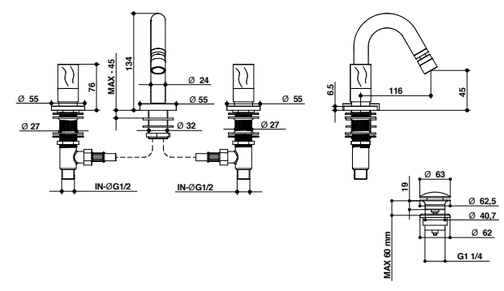

ARTICOLO COMPLETO / COMPLETE ITEM

40503CRKA
CRKA/CRPO

40503CNKA
CNKA/ORPO

Abbinabile a / To match with:
Sifone / Siphon - **0066CR00**

RICAMBI / SPARE PARTS

9790 *

9790 **

9980CR

*Calda / Hot **Fredda / Cold

ACCESSORI E RICAMBI / ACCESSORIES AND SPARE PARTS

PROLUNGA
MIXER EXTENSION

CARTUCCIA E VITONE
CARTRIDGE AND MECHANISM

AERATORE
AERATOR

FLESSIBILE
FLEXIBLE

DOCCETTA
HANDSHOWER

DEVIATORE
DIVERTER

40538/16-22/R

Gruppo lavabo a parete con bocca 160/220 mm.

Wall basin mixer with 160/220 mms. spout.



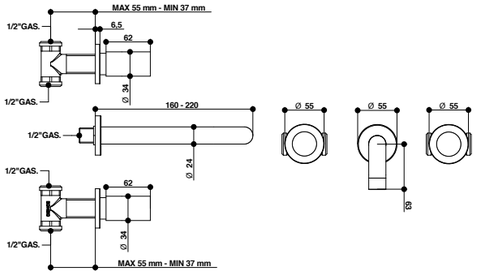

ARTICOLO COMPLETO / COMPLETE ITEM

40538CR160R	CR
40538CR220R	CR

PARTE INCASSO BUILT-IN PART	**PARTE ESTERNA DA ABBINARE** EXTERNAL MATCHING PART
	FINITURE / FINISHES
09767/AQ	**40538CR160REU** CR
	40538CR220REU CR
	40538OP160REU OP
	40538OP220REU OP
	40538CN160REU CN/AM/NM/HM/ OM
	40538CN220REU CN/AM/NM/HM/ OM

Abbinabile a / To match with:
Sifone / Siphon - **00067CR00**
Piletta clic-clac / Clic-clac waste - **00079CR00**

RICAMBI / SPARE PARTS

9790 * **9790** ** **9999CR**

ACCESSORI / ACCESSORIES

00083CR 2 pz. per articolo / 2 pcs needed — Cad. / Each

*Calda / Hot **Fredda / Cold

40538/16-22

Gruppo lavabo a parete con bocca 160-220 mm.

Wall basin mixer with 160-220 mms. spout.



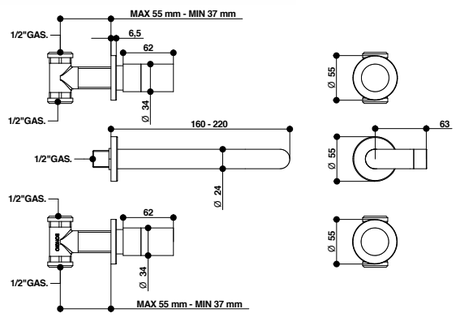

ARTICOLO COMPLETO / COMPLETE ITEM

40538CRKA16 CRKA/CRPO	
40538CRKA22 CRKA/CRPO	

PARTE INCASSO BUILT-IN PART	**PARTE ESTERNA DA ABBINARE** EXTERNAL MATCHING PART
	FINITURE / FINISHES
09767/AQ	**40538CRKA16EU** CRKA/CRPO
	40538CRKA22EU CRKA/CRPO
	40538CNKA16EU CNKA/ORPO
	40538CNKA22EU CNKA/ORPO

Abbinabile a / To match with:
Sifone / Siphon - **00067CR00**
Piletta clic-clac / Clic-clac waste - **00079CR00**

ACCESSORI / ACCESSORIES

00083CR 2 pz. per articolo / 2 pcs needed — Cad. / Each

RICAMBI / SPARE PARTS

9790 * **9790** ** **9999CR**

*Calda / Hot **Fredda / Cold

FINITURE E COLORI / FINISHES AND COLOURS

CR CN NS OR OP AM NM BI NE OM HM CRPO CRKA ORPO CNKA

40538/1A-2A/R

Gruppo lavabo a parete con bocca 160-220 mm completo di connessioni incasso.

Wall basin mixer with 160-220 mms. spout complete with built-in connections.



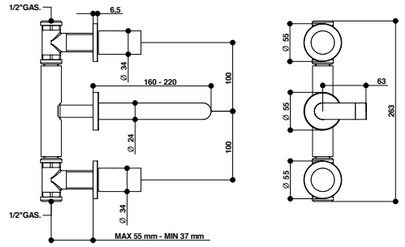

ARTICOLO COMPLETO / COMPLETE ITEM

40538CR1A0R	CR
40538CR2A0R	CR

PARTE INCASSO BUILT-IN PART	**PARTE ESTERNA DA ABBINARE** EXTERNAL MATCHING PART
	FINITURE / FINISHES
09767/AT	**40538CR1A0REU** CR
	40538CR2A0REU CR
	40538OP1A0REU OP
	40538OP2A0REU OP
	40538CN1A0REU CN/AM/NM/HM/ OM
	40538CN2A0REU CN/AM/NM/HM/ OM

Abbinabile a / To match with:
Sifone / Siphon - **00067CR00**
Piletta clic-clac / Clic-clac waste - **00079CR00**

RICAMBI / SPARE PARTS

9790 * **9790** ** **9999CR**

ACCESSORI / ACCESSORIES

00083CR 2 pz. per articolo / 2 pcs needed — Cad. / Each

*Calda / Hot **Fredda / Cold

40538/1A-2A

Gruppo lavabo a parete con bocca 160-220 mm completo di connessioni incasso.

Wall basin mixer with 160-220 mms. spout complete with built-in connections.



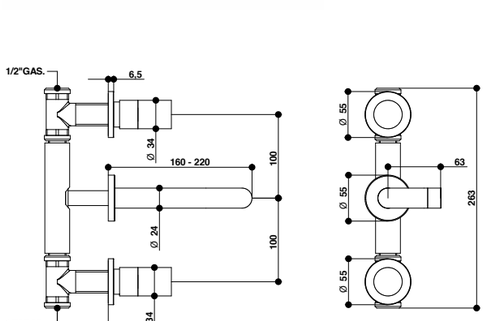

ARTICOLO COMPLETO / COMPLETE ITEM

40538CRKA1A CRKA/CRPO	
40538CRKA1A CRKA/CRPO	

PARTE INCASSO BUILT-IN PART	**PARTE ESTERNA DA ABBINARE** EXTERNAL MATCHING PART
	FINITURE / FINISHES
09767/AT	**40538CRKA1AEU** CRKA/CRPO
	40538CRKA2AEU CRKA/CRPO
	40538CNKA1AEU CNKA/ORPO
	40538CNKA2AEU CNKA/ORPO

Abbinabile a / To match with:
Sifone / Siphon - **00067CR00**
Piletta clic-clac acciaio / Clic-clac waste - **00079CR00**

ACCESSORI / ACCESSORIES

00083CR 2 pz. per articolo / 2 pcs needed — Cad. / Each

RICAMBI / SPARE PARTS

9790 * **9790** ** **9999CR**

*Calda / Hot **Fredda / Cold

ACCESSORI E RICAMBI / ACCESSORIES AND SPARE PARTS

PROLUNGA MIXER EXTENSION
CARTUCCIA E VITONE CARTRIDGE AND MECHANISM
AERATORE AERATOR
FLESSIBILE FLEXIBLE
DOCCETTA HANDSHOWER
DEVIATORE DIVERTER

40521/R

Monoforo lavabo con piletta clic-clac.

Single hole basin mixer with clicclac waste.



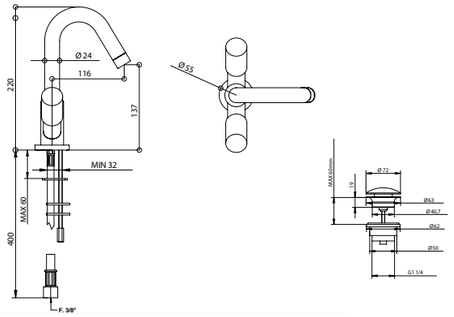

ARTICOLO COMPLETO / COMPLETE ITEM

40521CR0R
CR

40521OP0R
OP/AM/NM/HM/OM

Abbinabile a / To match with:
Sifone / Siphon - **00067CR00**

Non disponibile con maniglia in marmo. / Not available with marble handle.

RICAMBI / SPARE PARTS

9790 *

9790 **

9999CR

*Calda / Hot **Fredda / Cold

40522/R

Monoforo bidet con piletta clicclac.

Single hole bidet mixer with clicclac waste.



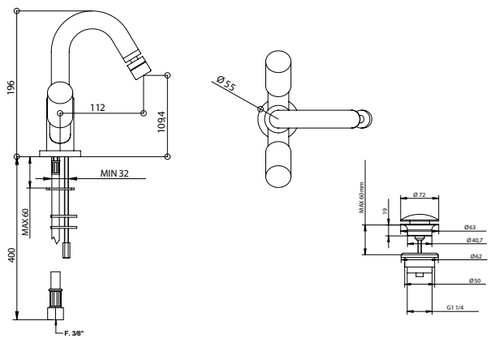

ARTICOLO COMPLETO / COMPLETE ITEM

40522CR0R
CR

40522OP0R
OP/AM/NM/HM/OM

Abbinabile a / To match with:
Sifone / Siphon - **00066CR00**

Non disponibile con maniglia in marmo. / Not available with marble handle.

RICAMBI / SPARE PARTS

9790 *

9790 **

9980CR

*Calda / Hot **Fredda / Cold

40321/0R

Miscelatore lavabo con cartuccia tradizionale e piletta clic - clac.

Basin Mixer with clic - clac waste.



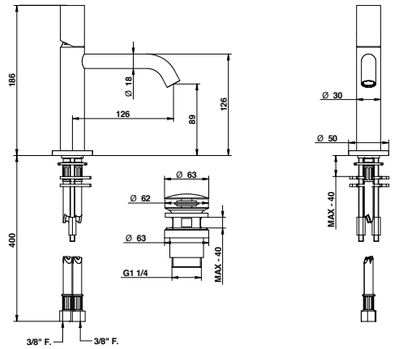

ARTICOLO COMPLETO / COMPLETE ITEM

40321CR0R
CR

40321NS0R
NS/BI/NE

40321CN0R
CN/OR

40321AM0R
AM/OP/NM/HM/OM

Abbinabile a / To match with:
Sifone / Siphon - **00067CR00**

RICAMBI / SPARE PARTS

9870

9392

40321

Miscelatore lavabo con cartuccia tradizionale e piletta clic-clac.

Basin mixer with clic-clac waste.



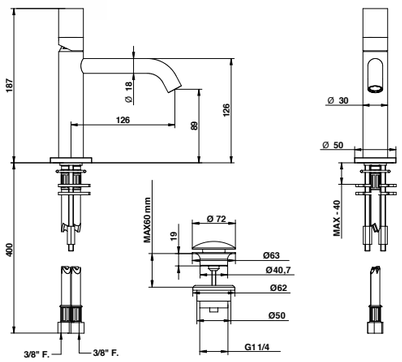

ARTICOLO COMPLETO / COMPLETE ITEM

40321CRKA
CRKA/CRPO

40321CNKA
CNKA/ORPO

Abbinabile a / To match with:
Sifone / Siphon - **00067CR00**

RICAMBI / SPARE PARTS

9870

9392

FINITURE E COLORI / FINISHES AND COLOURS

CR CN NS OR OP AM NM BI NE OM HM CRPO CRKA ORPO CNKA

ACCESSORI E RICAMBI / ACCESSORIES AND SPARE PARTS

PROLUNGA
MIXER EXTENSION

CARTUCCIA E VITONE
CARTRIDGE AND MECHANISM

AERATORE
AERATOR

FLESSIBILE
FLEXIBLE

DOCCETTA
HANDSHOWER

DEVIATORE
DIVERTER

40332/0R

Miscelatore lavabo alto con bocca lunga, cartuccia tradizionale e piletta clic - clac.

High basin mixer with long spout and clic - clac waste.

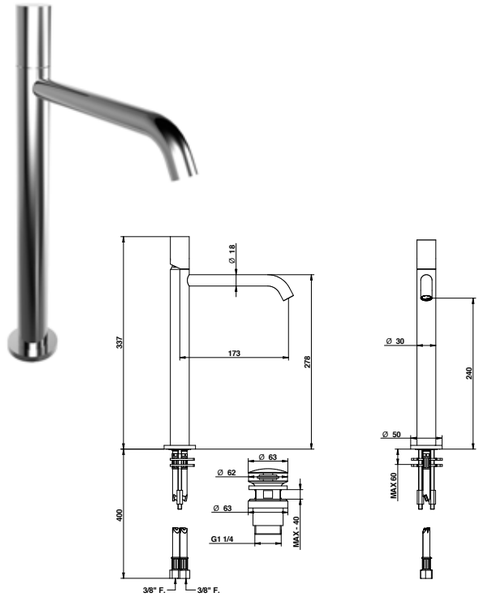

ARTICOLO COMPLETO / COMPLETE ITEM

40332CR0R CR
40332NS0R NS/BI/NE
40332CN0R CN/OR
40332AM0R AM/OP/NM/HM/OM

Abbinabile a / To match with:
Sifone / Siphon - **00067CR00**

RICAMBI / SPARE PARTS

9870	**9392**

40322/0R

Miscelatore bidet a parete con cartuccia tradizionale e piletta clic-clac.

Bidet mixer mixer with clic-clac waste.

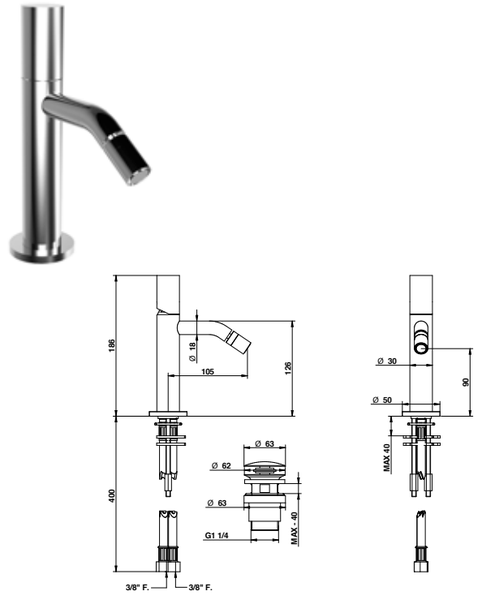

ARTICOLO COMPLETO / COMPLETE ITEM

40322CR0R CR
40322NE0R NE/BI/NS
40322CN0R CN/OR
40322AM0R AM/OP/NM/HM/OM

Abbinabile a / To match with:
Sifone / Siphon - **00066CR00**

RICAMBI / SPARE PARTS

9870	**9993CR**

40332

Miscelatore lavabo alto con bocca lunga, cartuccia tradizionale e piletta clic-clac.

High basin mixer with long spout and clic-clac waste.

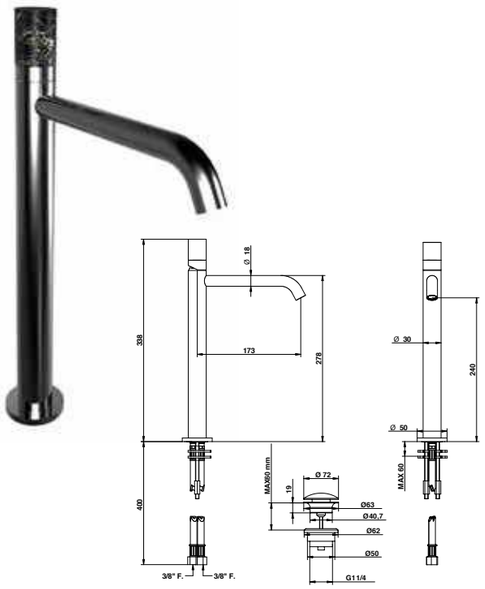

ARTICOLO COMPLETO / COMPLETE ITEM

40332CRKA CRKA/CRPO
40332CNKA CNKA/ORPO

Abbinabile a / To match with:
Sifone / Siphon - **00067CR00**

RICAMBI / SPARE PARTS

9870	**9392**

40322

Miscelatore bidet a parete con cartuccia tradizionale e piletta clic-clac.

Bidet mixer mixer with clic-clac waste.

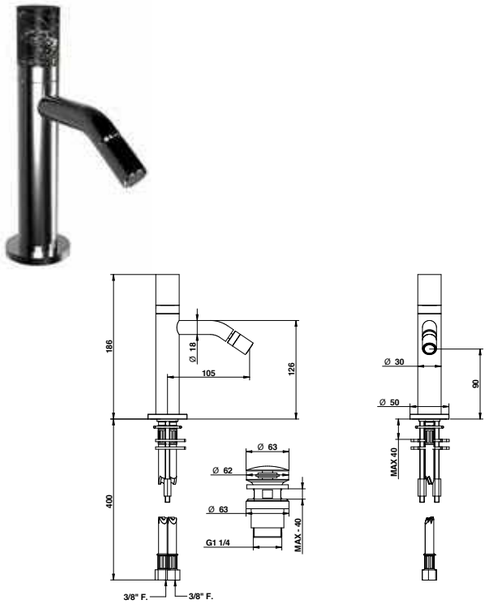

ARTICOLO COMPLETO / COMPLETE ITEM

40322CRKA CRKA/CRPO
40322CNKA CNKA/ORPO

Abbinabile a / To match with:
Sifone / Siphon - **00066CR00**

RICAMBI / SPARE PARTS

9870	**9993CR**

FINITURE E COLORI / FINISHES AND COLOURS

CR	CN	NS	OR	OP	AM	NM	BI	NE	OM	HM	CRPO	CRKA	ORPO	CNKA

ACCESSORI E RICAMBI / ACCESSORIES AND SPARE PARTS

PROLUNGA
MIXER EXTENSION

CARTUCCIA E VITONE
CARTRIDGE AND MECHANISM

AERATORE
AERATOR

FLESSIBILE
FLEXIBLE

DOCCETTA
HANDSHOWER

DEVIATORE
DIVERTER

40500/R

Rubinetto incasso 1/2". 1/2" built-in tap.



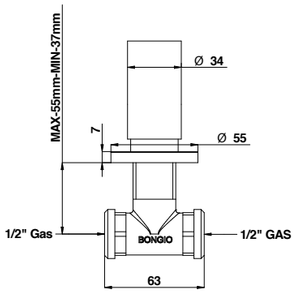

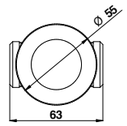

ARTICOLO COMPLETO / COMPLETE ITEM

40500CR0R	CR

PARTE INCASSO BUILT-IN PART	**PARTE ESTERNA DA ABBINARE** EXTERNAL MATCHING PART
	FINITURE / FINISHES
09775 calda / hot	**40500CR0REU** CR
09775 fredda / cold	**40500OP0REU** OP
	40500CN0REU CN/AM/NM/HM/ OM

ACCESSORI / ACCESSORIES

00083CR

RICAMBI / SPARE PARTS

9790 * **9790** **

*Calda / Hot **Fredda / Cold

40500

Rubinetto incasso 1/2". 1/2" built-in tap.



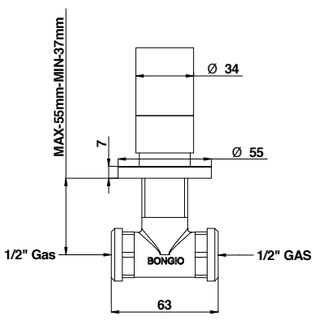

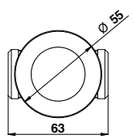

ARTICOLO COMPLETO / COMPLETE ITEM

40500CRKA	CRKA/CRPO

PARTE INCASSO BUILT-IN PART	**PARTE ESTERNA DA ABBINARE** EXTERNAL MATCHING PART
	FINITURE / FINISHES
09775 calda / hot	**40500CRKAEU** CRKA/CRPO
09775 fredda / cold	**40500CNKAEU** CNKA/ORPO

ACCESSORI / ACCESSORIES

00083CR

RICAMBI / SPARE PARTS

9790 * **9790** **

*Calda / Hot **Fredda / Cold

FINITURE E COLORI / FINISHES AND COLOURS

CR CN NS OR OP AM NM BI NE OM HM CRPO CRKA ORPO CNKA

40498/R

Rubinetto incasso 3/4" vitone tradizionale. 3/4" built-in tap traditional mechanism.



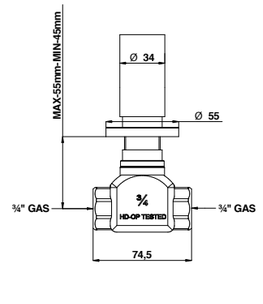

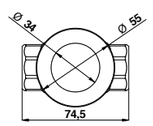

ARTICOLO COMPLETO / COMPLETE ITEM

40498CR0R	CR

PARTE INCASSO BUILT-IN PART	**PARTE ESTERNA DA ABBINARE** EXTERNAL MATCHING PART
	FINITURE / FINISHES
09772 calda / hot	**40498CR0REU** CR
09772 fredda / cold	**40498OP0REU** OP
	40498CN0REU CN/AM/NM/HM/ OM

ACCESSORI / ACCESSORIES

00083CR

RICAMBI / SPARE PARTS

9804 * **9804** **

*Calda / Hot **Fredda / Cold

40498

Rubinetto incasso 3/4" vitone tradizionale. 3/4" built-in tap traditional mechanism.



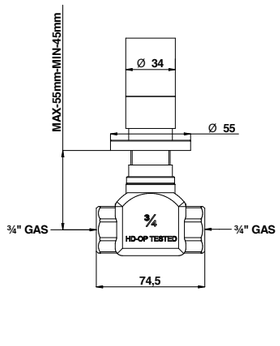

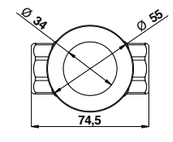

ARTICOLO COMPLETO / COMPLETE ITEM

40498CRKA	CRKA/CRPO

PARTE INCASSO BUILT-IN PART	**PARTE ESTERNA DA ABBINARE** EXTERNAL MATCHING PART
	FINITURE / FINISHES
09772 calda / hot	**40498CRKAEU** CRKA/CRPO
09772 fredda / cold	**40498CNKAEU** CNKA/CRPO

ACCESSORI / ACCESSORIES

00083CR

RICAMBI / SPARE PARTS

9804 * **9804** **

*Calda / Hot **Fredda / Cold

ACCESSORI E RICAMBI / ACCESSORIES AND SPARE PARTS

PROLUNGA MIXER EXTENSION

CARTUCCIA E VITONE CARTRIDGE AND MECHANISM

AERATORE AERATOR

FLESSIBILE FLEXIBLE

DOCCETTA HANDSHOWER

DEVIATORE DIVERTER

40525/R

Deviatore 2 uscite (2 entrate 2 uscite).

2 exit built-in diverter (2 in - 2 out).



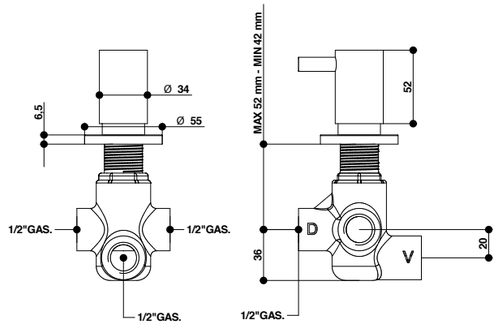

ARTICOLO COMPLETO / COMPLETE ITEM

40525CR0R	CR

PARTE INCASSO BUILT-IN PART	**PARTE ESTERNA DA ABBINARE** EXTERNAL MATCHING PART
	FINITURE / FINISHES
09496	**40525CR0REU** CR
	40525OP0REU OP
	40525CN0REU CN/AM/NM/HM/ OM

Non disponibile con maniglia in marmo / Not available with marble handle

ACCESSORI / ACCESSORIES



00083CR

RICAMBI / SPARE PARTS



00112DM

40525/5

Deviatore 3 uscite (2 entrate 3 uscite).

3 exit built-in diverter (2 in - 3 out).



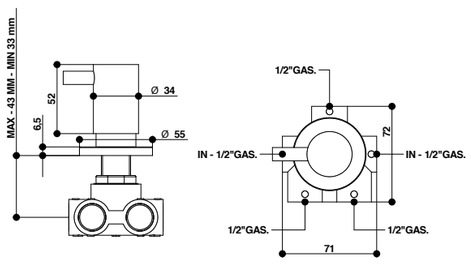

ARTICOLO COMPLETO / COMPLETE ITEM

40525CR050R	CR

PARTE INCASSO BUILT-IN PART	**PARTE ESTERNA DA ABBINARE** EXTERNAL MATCHING PART
	FINITURE / FINISHES
09495	**40525CR050REU** CR
	40525OP050REU OP
	40525CN050REU CN/AM/NM/HM/ OM

Non disponibile con maniglia in marmo / Not available with marble handle.

ACCESSORI / ACCESSORIES

00083CR

RICAMBI / SPARE PARTS



00113DM

FINITURE E COLORI / FINISHES AND COLOURS



40554/R

Termostatico incasso da 3/4" senza chiusura.

3/4" built-in thermostatic shower mixer without lock.



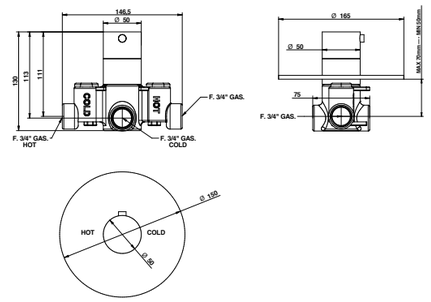

ARTICOLO COMPLETO / COMPLETE ITEM

40554CR0R	CR

PARTE INCASSO BUILT-IN PART	**PARTE ESTERNA DA ABBINARE** EXTERNAL MATCHING PART
	FINITURE / FINISHES
09700	**40554CR0REU** CR
	40554OP0REU OP/CN
	40554AM0REU * AM/OR/NM/HM/ OM

* Nelle varianti colore alcuni particolari saranno cromati per garantire gli standard qualitativi / To assure our quality standard on colored product, some details remain in chrome.

Abbinabile a / To match with:
Rubinetto incasso / Built-in tap - **40498**
Rubinetto incasso / Built-in tap - **40500**

Non disponibile con maniglia in marmo / Not available with marble handle

RICAMBI / SPARE PARTS



9837

32542/2

Miscelatore termostatico incasso con 2 rubinetti di apertura/chiusura su piastra unica (2 uscite).

Built-in thermostatic mixer with 2 open/close taps on single plate (2 way).





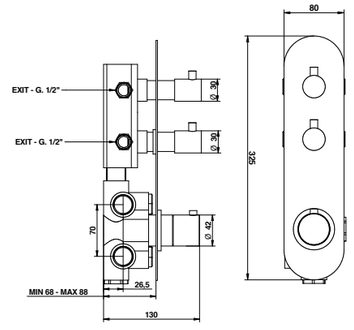

ARTICOLO COMPLETO / COMPLETE ITEM

32542CR02	CR

PARTE INCASSO BUILT-IN PART	**PARTE ESTERNA DA ABBINARE** EXTERNAL MATCHING PART
	FINITURE / FINISHES
09730/02	**32542CR02EU** CR
	32542OP02EU OP
	32542CN02EU * CN/AM/NM/OR/ HM/OM
	32542NE02EU * NE/NS

* Nelle varianti colore alcuni particolari saranno cromati per garantire gli standard qualitativi / To assure our quality standard on colored product, some details remain in chrome.

Non disponibile con maniglia in marmo
Portata a pressione dinamica: 3 bar - 23 l/min / Not available with marble handle
Flow rates at dynamic pressure: 3 bar - 23 l/min

ACCESSORI / ACCESSORIES

00112CRPR02

RICAMBI / SPARE PARTS



9845 *



9794 **

*Cartuccia miscelatrice / Mixer cartridge **Vitone di apertura-chiusura / Open-close cartridge

ACCESSORI E RICAMBI / ACCESSORIES AND SPARE PARTS



PROLUNGA
MIXER EXTENSION

CARTUCCIA E VITONE
CARTRIDGE AND MECHANISM

AERATORE
AERATOR

FLESSIBILE
FLEXIBLE

DOCCETTA
HANDSHOWER

DEVIATORE
DIVERTER

32542/3

Miscelatore termostatico incasso con 3 rubinetti di apertura/chiusura su piastra unica (3 uscite).

Built-in thermostatic mixer with 3 open/close taps on single plate (3 way).

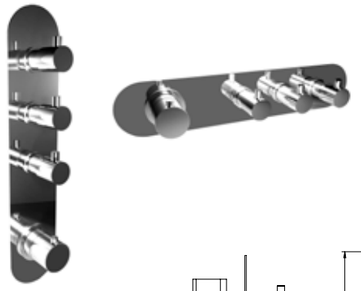

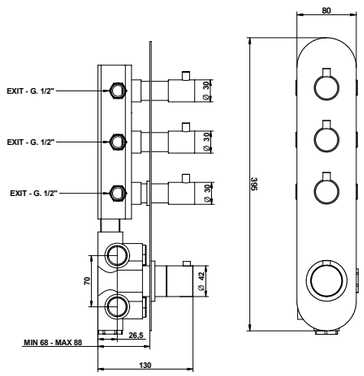

ARTICOLO COMPLETO / COMPLETE ITEM

32542CR03	CR

PARTE INCASSO BUILT-IN PART	**PARTE ESTERNA DA ABBINARE** EXTERNAL MATCHING PART
	FINITURE / FINISHES
09730/03	**32542CR03EU** CR
	32542OP03EU OP
	32542CN03EU * CN/AM/NM/OR/ HM/OM
	32542NE03EU * NE/NS

* Nelle varianti colore alcuni particolari saranno cromati per garantire gli standard qualitativi / To assure our quality standard on colored product, some details remain in chrome.

Non disponibile con maniglia in marmo
Portata a pressione dinamica: 3 bar - 23 l/min / Not available with marble handle
Flow rates at dynamic pressure: 3 bar - 23 l/min

ACCESSORI / ACCESSORIES

	00112CRPR03

RICAMBI / SPARE PARTS

	9845 *		**9794** **

*Cartuccia miscelatrice / Mixer cartridge **Vitone di apertura-chiusura / Open-close cartridge

32542/4

Miscelatore termostatico incasso con 4 rubinetti di apertura/chiusura su piastra unica (4 uscite).

Built-in thermostatic mixer with 4 open/close taps on single plate (4 way).

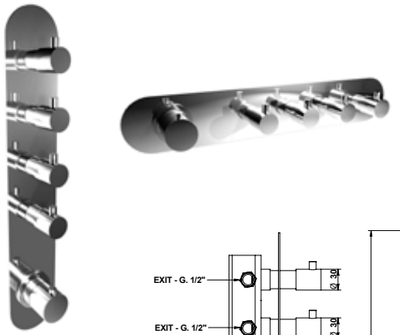

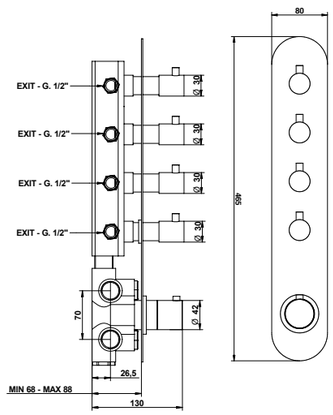

ARTICOLO COMPLETO / COMPLETE ITEM

32542CR04	CR

PARTE INCASSO BUILT-IN PART	**PARTE ESTERNA DA ABBINARE** EXTERNAL MATCHING PART
	FINITURE / FINISHES
09730/04	**32542CR04EU** CR
	32542OP04EU OP
	32542CN04EU * CN/AM/NM/OR/ HM/OM
	32542NE04EU * NE/NS

* Nelle varianti colore alcuni particolari saranno cromati per garantire gli standard qualitativi. / To assure our quality standard on colored product, some details remain in chrome.

Non disponibile con maniglia in marmo
Portata a pressione dinamica: 3 bar - 23 l/min / Not available with marble handle
Flow rates at dynamic pressure: 3 bar - 23 l/min

ACCESSORI / ACCESSORIES

	00112CPPR04

RICAMBI / SPARE PARTS

	09845 *		**9794** **

*Cartuccia miscelatrice / Mixer cartridge **Vitone di apertura-chiusura / Open-close cartridge

40530/DR

Gruppo vasca incasso con set doccia duplex.

Built-in bath and shower mixer with duplex shower set.



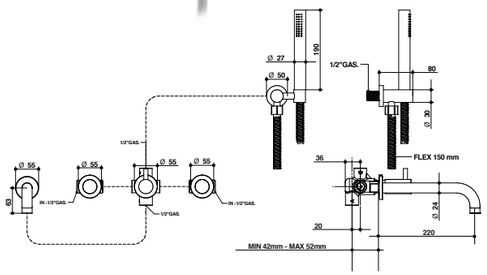

ARTICOLO COMPLETO / COMPLETE ITEM

40530CR0D0R	CR

PARTE INCASSO BUILT-IN PART	**PARTE ESTERNA DA ABBINARE** EXTERNAL MATCHING PART
	FINITURE / FINISHES
09680/AQ	**40530CR0D0REU** CR
	40530OP0D0REU OP
	40530CN0D0REU CN/OR/AM/NM/ HM/OM

ACCESSORI / ACCESSORIES

	00083CR 3 pz. per articolo / 3 pcs needed — Cad. / Each

RICAMBI / SPARE PARTS

	9790 *		**9790** **
	9999CR		**9600CR**
	00850CR0E		**00112DM**

*Calda / Hot **Fredda / Cold

40530/D

Gruppo vasca incasso con set doccia duplex.

Built-in bath and shower mixer with duplex shower set.



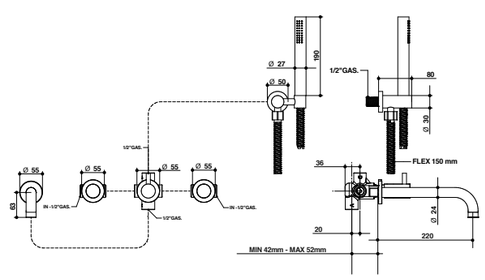

ARTICOLO COMPLETO / COMPLETE ITEM

40530CRKA0D	CRKA/CRPO

PARTE INCASSO BUILT-IN PART	**PARTE ESTERNA DA ABBINARE** EXTERNAL MATCHING PART
	FINITURE / FINISHES
09680/AQ	**40530CRKA0DEU** CRKA/CRPO
	40530CNKA0DEU CNKA/ORPO

ACCESSORI / ACCESSORIES

	00083CR 3 pz. per articolo / 3 pcs needed — Cad. / Each

RICAMBI / SPARE PARTS

	9790 *		**9790** **
	9999CR		**9600CR**
	00850CR0E		**00112DM**

*Calda / Hot **Fredda / Cold

FINITURE E COLORI / FINISHES AND COLOURS

CR CN NS OR OP AM NM BI NE OM HM CRPO CRKA ORPO CNKA

ACCESSORI E RICAMBI / ACCESSORIES AND SPARE PARTS

PROLUNGA MIXER EXTENSION
CARTUCCIA E VITONE CARTRIDGE AND MECHANISM
AERATORE AERATOR
FLESSIBILE FLEXIBLE
DOCCETTA HANDSHOWER
DEVIATORE DIVERTER

40531/DR

Gruppo bordo vasca cinque fori con set doccia.

Five holes deck bath and shower mixer with shower set.

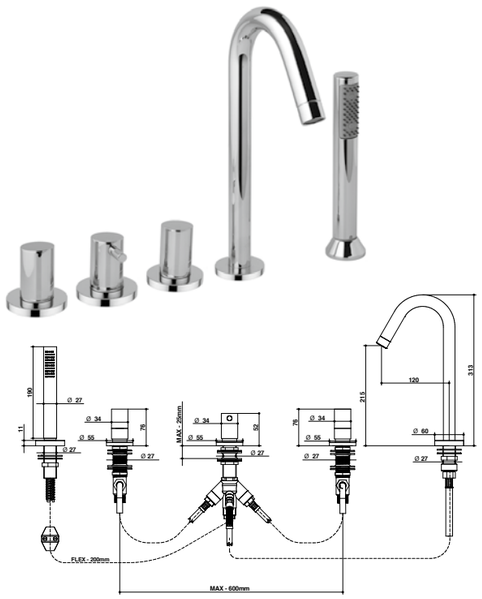

ARTICOLO COMPLETO / COMPLETE ITEM

40531CR0D0R
CR

40531CN0D0R
CN/AM/NM/HM/OM

40531OP0D0R
OP

RICAMBI / SPARE PARTS

	9790 *		**9790 ****
	9999CR		**9606CR**
	00850CR0E		**00112VI**

*Calda / Hot **Fredda / Cold

40531/D

Gruppo bordo vasca cinque fori con set doccia.

Five holes deck bath and shower mixer with shower set.

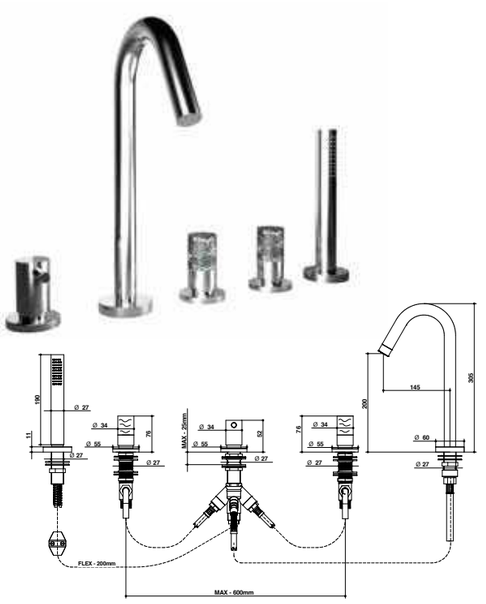

ARTICOLO COMPLETO / COMPLETE ITEM

40531CRKA0D
CRKA/CRPO

40531CNKA0D
CNKA/ORPO

RICAMBI / SPARE PARTS

	9790 *		**9790 ****
	9999CR		**9606CR**
	00850CR0E		**00112VI**

*Calda / Hot **Fredda / Cold

FINITURE E COLORI / FINISHES AND COLOURS

CR CN NS OR OP AM NM BI NE OM HM CRPO CRKA ORPO CNKA

40536/D

Gruppo vasca esterno con set doccia duplex.

External bath and shower mixer with duplex shower set.



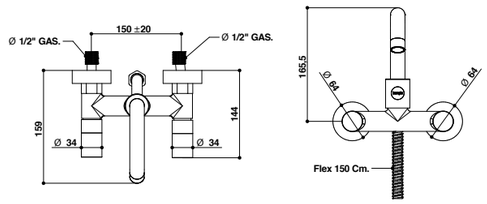

ARTICOLO COMPLETO / COMPLETE ITEM

40536CRKA0D
CRKA/CRPO

40531CNKA0D
CNKA/ORPO

RICAMBI / SPARE PARTS

	9790 *		**9790 ****
	9999CR		**9600CR**
	00850CR0E		**00116CR**

*Calda / Hot **Fredda / Cold

40536/DR

Gruppo vasca esterno con set doccia duplex.

External bath and shower mixer with duplex shower set.



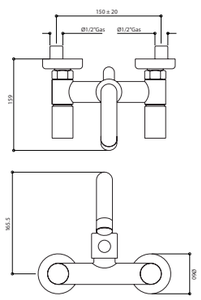

ARTICOLO COMPLETO / COMPLETE ITEM

40536CR0D0R
CR

40536AM0D0R
AM/NM/HM/OM

40536OP0D0R
OP

RICAMBI / SPARE PARTS

	9790 *		**9790 ****
	9999CR		**9600CR**
	00850CR0E		**00116CR**

*Calda / Hot **Fredda / Cold

ACCESSORI E RICAMBI / ACCESSORIES AND SPARE PARTS

PROLUNGA
MIXER EXTENSION

CARTUCCIA E VITONE
CARTRIDGE AND MECHANISM

AERATORE
AERATOR

FLESSIBILE
FLEXIBLE

DOCCETTA
HANDSHOWER

DEVIATORE
DIVERTER

40523

Gruppo esterno per doccia

External shower mixer



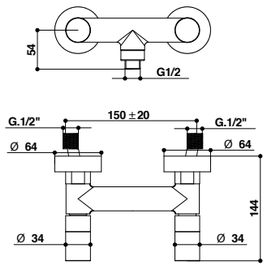

ARTICOLO COMPLETO / COMPLETE ITEM

40523CRKA
CRKA/CRPO

40523CNKA
CNKA/CRPO

Abbinabile a / To match with:
Asta saliscendi / Sliding rail - **870**

RICAMBI / SPARE PARTS

9790 *	**9790 ****

*Calda / Hot **Fredda / Cold

40523/R

Gruppo doccia esterno.

External shower mixer



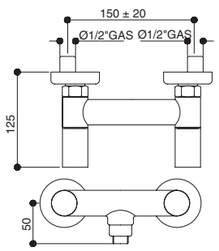

ARTICOLO COMPLETO / COMPLETE ITEM

40523CR0R
CR

40523AM0R
AM/NM/HM/OM

40523OP0R
OP

Abbinabile a / To match with:
Asta saliscendi / Sliding rail - **870**

RICAMBI / SPARE PARTS

9790 *	**9790 ****

*Calda / Hot **Fredda / Cold

FINITURE E COLORI / FINISHES AND COLOURS

CR CN NS OR OP AM NM BI NE OM HM CRPO CRKA ORPO CNKA

40537/D

Gruppo doccia esterno con tubo, soffione e set doccia duplex.

External shower mixer with tube, shower head and duplex shower set.



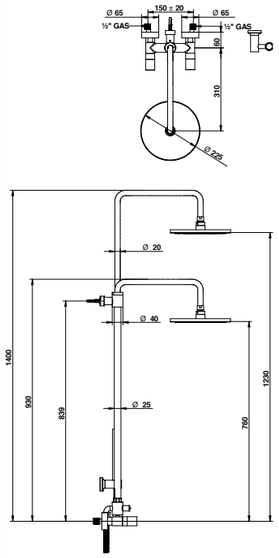

ARTICOLO COMPLETO / COMPLETE ITEM

40537CRKA0D
CRKA/CRPO

40537CNKA0D
CNKA/ORPO

RICAMBI / SPARE PARTS

9790 *	**9790 ****
9600CR	**00850CR0E**
00121CR00	

*Calda / Hot **Fredda / Cold

40537/DR

Gruppo doccia esterno con tubo, soffione e set doccia duplex.

External shower mixer with tube, shower head and duplex shower set.



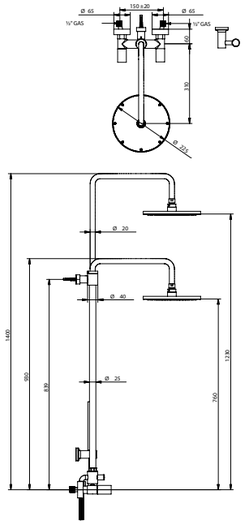

ARTICOLO COMPLETO / COMPLETE ITEM

40537CR0D0R
CR

40537AM0D0R
AM/NM/HM/OM

40537OP0D0R
OP

RICAMBI / SPARE PARTS

9790 *	**9790 ****
9600CR	**00850CR0E**
00121CR00	

*Calda / Hot **Fredda / Cold

ACCESSORI E RICAMBI / ACCESSORIES AND SPARE PARTS

PROLUNGA
MIXER EXTENSION

CARTUCCIA E VITONE
CARTRIDGE AND MECHANISM

AERATORE
AERATOR

FLESSIBILE
FLEXIBLE

DOCCETTA
HANDSHOWER

DEVIATORE
DIVERTER

985/70-90

Bocca lavabo a pavimento 985/90. Bocca vasca a pavimento 985/70.

Floor mounted basin spout 985/90. Floor mounted bath spout 985/70.



ARTICOLO COMPLETO / COMPLETE ITEM

00985CR70 CR	
00985CR90 CR	
00985NE70 NE/BI/NS	
00985NE90 NE/BI/NS	
00985CN70 CN	
00985CN90 CN	
00985FA70 OP/NM/HM/AM/OM	
00985FA90 OP/NM/HM/AM/OM	

RICAMBI / SPARE PARTS



9999CR

986/16-22

Bocca incasso Ø 24 mm, 160-220 mm lunghezza, 1/2M.

Built-in spout, 24 mms. Ø, 1/2M, 160-220 mms. long.



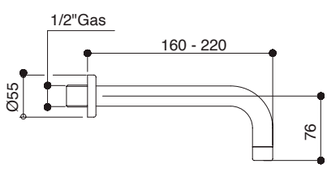

ARTICOLO COMPLETO / COMPLETE ITEM

00986CR16 CR	
00986CR22 CR	
00986BU16 NE/BI	
00986BU22 NE/BI	
00986CN16 CN/AM/NM/HM/OM	
00986CN22 CN/AM/NM/HM/OM	
00986OP16 OP	
00986OP22 OP	

RICAMBI / SPARE PARTS



9999CR



Art. 40321ORPO

FINITURE E COLORI / FINISHES AND COLOURS

CR CN NS OR OP AM NM BI NE OM HM CRPO CRKA ORPO CNKA

ACCESSORI E RICAMBI / ACCESSORIES AND SPARE PARTS

PROLUNGA MIXER EXTENSION

CARTUCCIA E VITONE CARTRIDGE AND MECHANISM

AERATORE AERATOR

FLESSIBILE FLEXIBLE

DOCCETTA HANDSHOWER

DEVIATORE DIVERTER

DOMINO·Q

DESIGN CENTER DIRECTED BY
ANTONIO BONGIO

#SOPHISTICATED

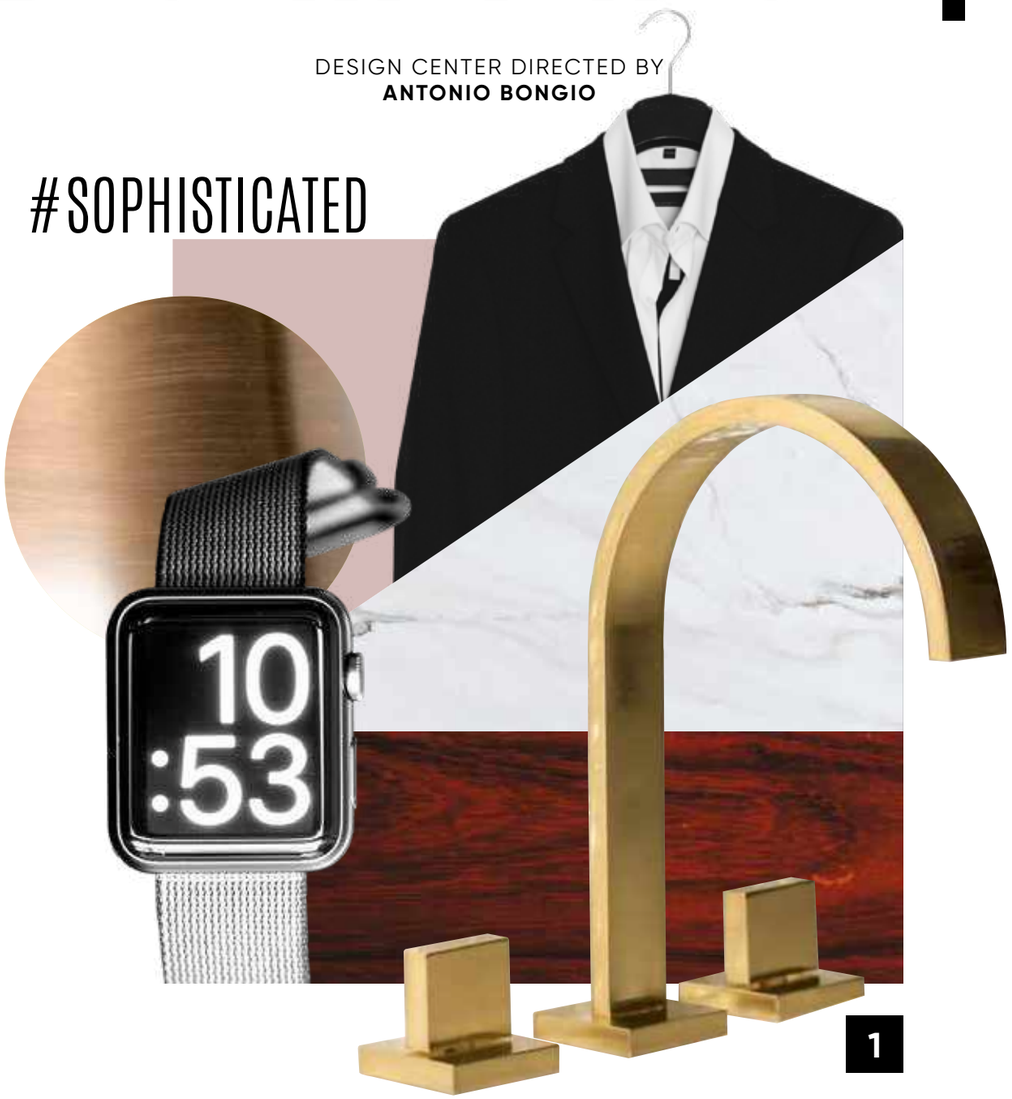

1

ATTENTION TO DETAILS



2

#DANDYSTYLE



DETTAGLIO DI CARATTERE

Detail with a strong character

L'eleganza delle linee geometriche e le loro proporzioni armoniche fanno di DOMINO Q una collezione dal carattere forte e deciso. La finitura bronzo si coniuga perfettamente con l'essenza naturale della materia. L'attenzione ai dettagli che contraddistingue la serie rende sofisticato ogni ambiente.

The elegance of its geometric lines and harmonious proportions make DOMINO Q a collection with a strong and resolute personality. The bronze finish perfectly blends with the natural essence of the raw material. The attention to detail that distinguishes this series makes every environment more sophisticated.

1. Art. 43501BMDA
2. Art. 00879BM00 + 00801BM30
3. Art. 67529CRPR (LINE) + 00834CR0EPR (WELLNESS)



3



LAVABO / WASHBASIN
Art. 43501BMDA

BIDET / BIDET
Art. 43522BMDA

DOCCIA / SHOWER
Art. 67524BMPR
Art. 00834BM0EPR
Art. 0087BM00+00801BM30

ACCESSORI / ACCESSORIES
Art. 43007BM60
Art. 43027BMDA
Art. 43009BMDA
Art. 44033BM00

BONGIOCASA
Art. DR100NEUB



LAVABO / WASHBASIN
Art. 43501ORDA

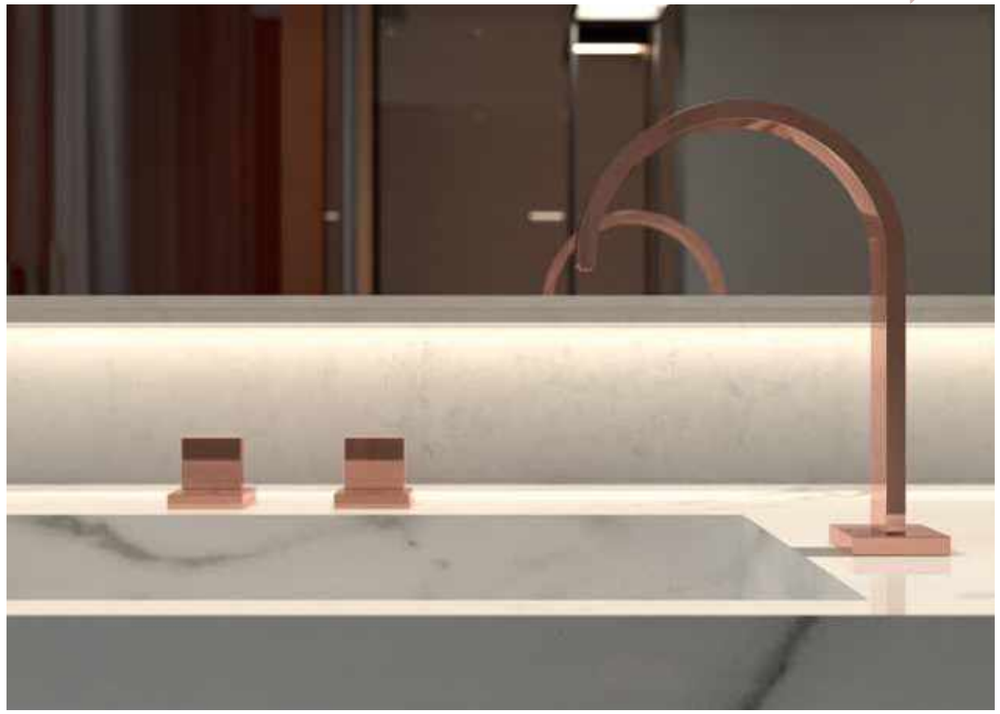

LAVABO / WASHBASIN
Art. 43501AMDA

INFORMAZIONI TECNICHE

Technical details

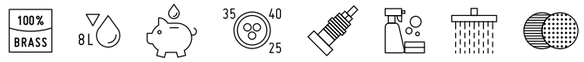

CARTUCCIA: La serie Domino Q è dotata di diverse tipologie di cartucce: cartuccia ø 25 mm, cartuccia ø 35 mm senza distributore e cartuccia progressiva ø 35 mm. Il funzionamento della cartuccia miscelatrice avviene con movimento rotatorio in senso orario, permettendo un erogazione dell'acqua da completamente fredda a miscelata per passare a tutta calda, questo sistema permette una notevole riduzione di consumo di acqua calda.
La temperatura d'impianto non deve superare i 70°C. La pressione di esercizio dell'impianto consigliata è di 3 bar.
VITONI: La serie Domino Q è dotata di vitoni a dischi ceramici da 1/4 giro.
La temperatura d'impianto non deve superare i 70°C. La pressione di esercizio dell'impianto consigliata è di 3 bar.
EROGAZIONE: La serie Domino Q ha un tipo di erogazione morbida.I lavabi e i bidet sono forniti con limitatore di portata da 8l/m, permettendo un notevole risparmio d'acqua.
SISTEMI DI DEVIAZIONE: I deviatori Bongio sono testati per funzionare da un minimo di 0,5 bar pressione.
INSTALLAZIONE: Tutti gli articoli ad incasso Bongio completi sono forniti di relative parti da incassare.
Gli articoli doccia e vasca esterni hanno un interasse di 15±20 mm.
Per gli articoli lavabo e bidet, monoforo e tre fori, da installarsi su piano devono essere realizzati fori di ø 35 mm. massimo.

CARTRIDGE: Domino Q series uses different kind of cartrdiges: ø 25 mms, ø 35mms without distributor and progressive cartridge ø 35 mms. The progressive cartridge works through a turning clock wise movement obtaining a water supply from completely cold to mixed water to total hot water, highly reducing hot water consumption.
The temperature of the plant must not exceed 70°. The ideal working pressure of the plant is 3 bar.
MECHANISM: Domino Q series has 1/4' turn ceramic disc mechanism .
The temperature of the plant should not exceed 70 degrees. The suggested working pressure of the plant has to be 3 bar.
SUPPLY: Domino Q series has a soft supply. Basin and bidet mixers have a standard limitation of flow to 8l/m which reduces the water waste.
DIVERTING SYSTEMS: Bongio diverters have been tested to work properly starting from a minimum 0,5 bar pressure
INSTALLATION: all the built-in Bongio items are available with universal raw built-in body.
All the external shower and bath mixers have the 15±20 mms. interaxe.
For the basin and bidet mixers - single or three holes - to be place on top deck, they require ø 35 mms maximum holes.

FINITURE E COLORI / FINISHES AND COLOURS

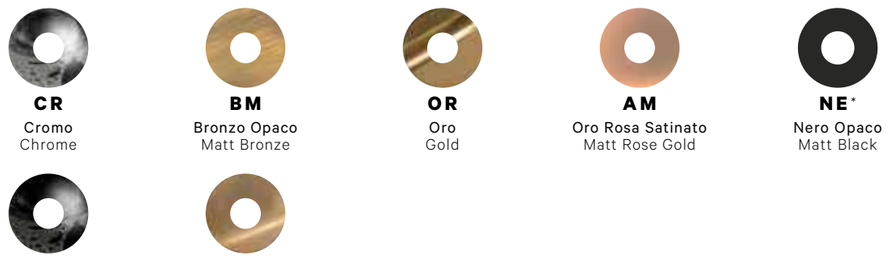

CR
Cromo
Chrome

BM
Bronzo Opaco
Matt Bronze

OR
Oro
Gold

AM
Oro Rosa Satinato
Matt Rose Gold

NE*
Nero Opaco
Matt Black

CN*
Cromo Nero
Black Chrome

OP*
Oro Spazzolato
Brushed Gold

* **Disponibile su richiesta** / Available on request

43501/DA

Gruppo lavabo 3 fori con piletta clic-clac.

Three holes basin mixer with clicclac waste.

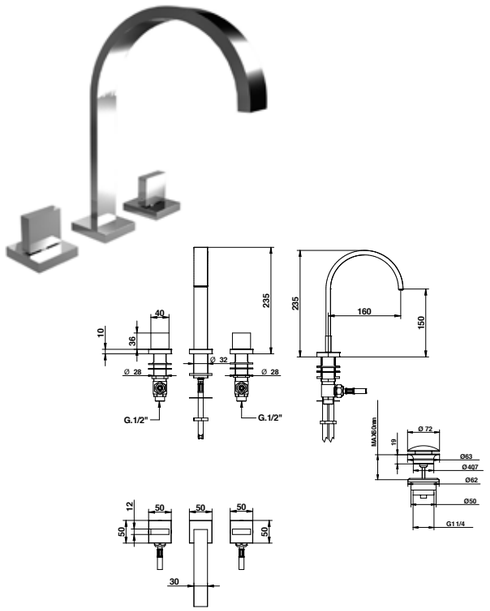

ARTICOLO COMPLETO / COMPLETE ITEM

43501CRDA	CR
43501BMDA	BM
43501ORDA	OR/AM

Abbinabile a / To match with:
Sifone / Siphon - **00067CR0Q**

RICAMBI / SPARE PARTS

9900 * **9900** **

9380

*Calda / Hot **Fredda / Cold

43503/DA

Gruppo bidet tre fori con piletta clic-clac.

Three holes bidet mixer with clicclac waste.

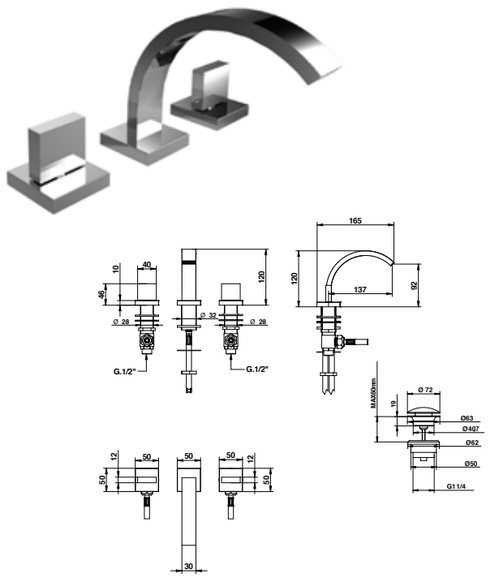

ARTICOLO COMPLETO / COMPLETE ITEM

43503CRDA	CR
43503BMDA	BM
43503ORDA	OR/AM

Abbinabile a / To match with:
Sifone / Siphon - **00066CR00**

RICAMBI / SPARE PARTS

9900 * **9900** **

9380

*Calda / Hot **Fredda / Cold

Gamma accessori a pag 648 / Accessories range on page 648

FINITURE E COLORI / FINISHES AND COLOURS

CR | BM | OR | AM | NE* | CN* | OP*

* **Disponibile su richiesta** / Available on demand

43521/DA

Miscelatore lavabo con piletta clic/clac.

Basin mixer with clic/clac waste.

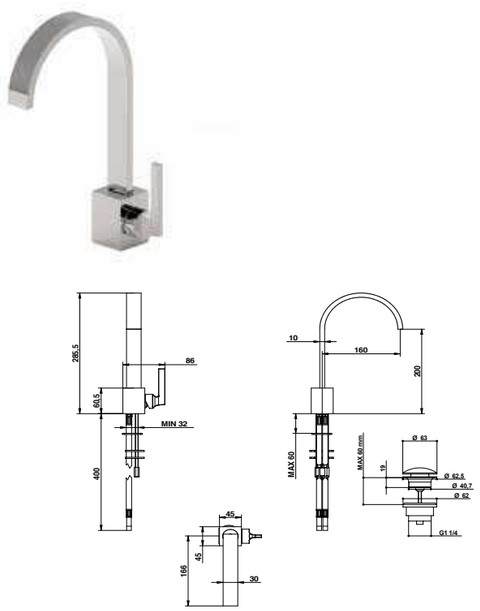

ARTICOLO COMPLETO / COMPLETE ITEM

43521CRDA	CR
43521BMDA	BM
43521ORDA	OR/AM

Abbinabile a / To match with:
Sifone / Siphon - **00067CR0Q**

RICAMBI / SPARE PARTS

9824 **9380**

43532/DA

Miscelatore lavabo con prolunga 150 mm. e piletta cic-clac

Basin mixer with 150 mms. extension and clic-clac waste.

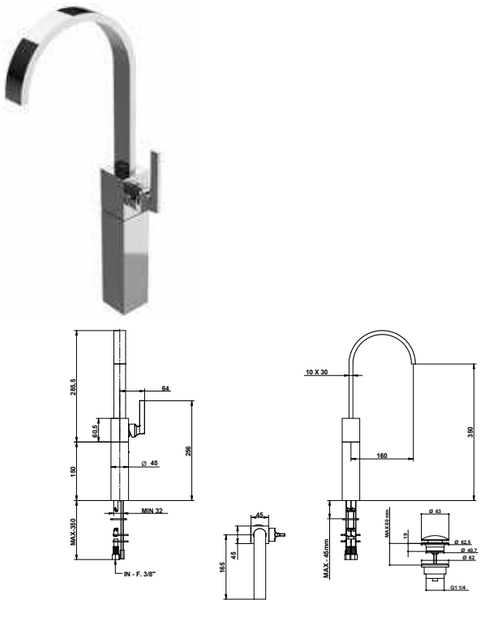

ARTICOLO COMPLETO / COMPLETE ITEM

43532CRDA	CR
43532BMDA	BM
43532ORDA	OR/AM

Abbinabile a / To match with:
Sifone / Siphon - **00067CR0Q**

ACCESSORI / ACCESSORIES

00932CR15

RICAMBI / SPARE PARTS

9824 **9380**

Gamma accessori a pag 648 / Accessories range on page 648

ACCESSORI E RICAMBI / ACCESSORIES AND SPARE PARTS

PROLUNGA MIXER EXTENSION
CARTUCCIA E VITONE CARTRIDGE AND MECHANISM
AERATORE AERATOR
FLESSIBILE FLEXIBLE
DOCCETTA HANDSHOWER
DEVIATORE DIVERTER

43522/DA

Miscelatore bidet con piletta clic/ clac.

Bidet mixer with clic/clac waste.



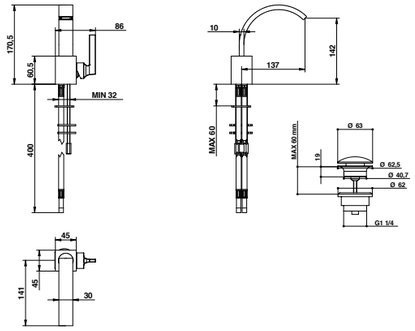

ARTICOLO COMPLETO / COMPLETE ITEM

43522CRDA	CR
43522BMDA	BM
43522ORDA	OR/AM

Abbinabile a / To match with:
Sifone / Siphon - **00066CR00**

RICAMBI / SPARE PARTS

9824 **9380**

46538/16-22

Miscelatore lavabo incasso con bocca 160-220 mm.

Built-in basin mixer with mms. 160-220 spout.



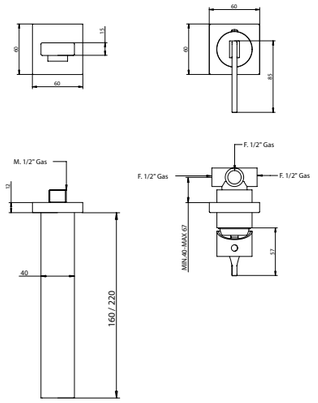

ARTICOLO COMPLETO / COMPLETE ITEM

46538CR16	CR
46538CR22	CR

PARTE INCASSO BUILT-IN PART	**PARTE ESTERNA DA ABBINARE** EXTERNAL MATCHING PART	
	FINITURE / FINISHES	
09761	**46538CR16EU**	CR
	46538CR22EU	CR
	46538NE16EU	NE
	46538NE22EU	NE
	46538BM16EU	BM
	46538BM22EU	BM
	46538OR16EU	OR/AM
	46538OR22EU	OR/AM

Abbinabile a / To match with:
Sifone / Siphon - **00067CR0Q**
Piletta clic-clac / Clic-clac waste - **00079CR0Q**

ACCESSORI / ACCESSORIES

00100CRPRPR

RICAMBI / SPARE PARTS

9813 **9998CR**

43438CRDA

Gruppo lavabo incasso 3 fori con bocca da 180 mm.

3 holes builtin basin mixer with 180 mm. spout.



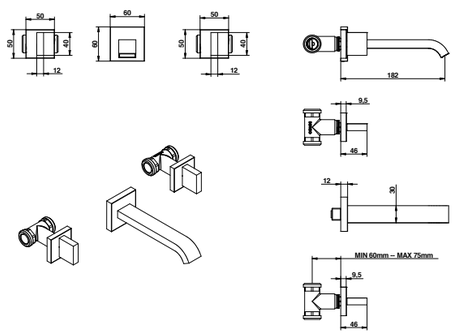

ARTICOLO COMPLETO / COMPLETE ITEM

43438CRDA	CR

PARTE INCASSO BUILT-IN PART	**PARTE ESTERNA DA ABBINARE** EXTERNAL MATCHING PART	
	FINITURE / FINISHES	
09768/DQ	**43438CRDAEU**	CR
	43438ORDAEU	OR/AM

Abbinabile a / To match with:
Sifone / Siphon - **00067CR0Q**
Piletta clic-clac / Clic-clac waste - **00079CR0Q**

ACCESSORI / ACCESSORIES

00083CRBW 2 pz. per articolo / 2 pcs. needed	Cad. / Each

RICAMBI / SPARE PARTS

9900 * **9900** **

09397

*Calda / Hot **Fredda / Cold

43524/TR

Miscelatore incasso con cartuccia tradizionale.

Built-in mixer with traditional cartridge.



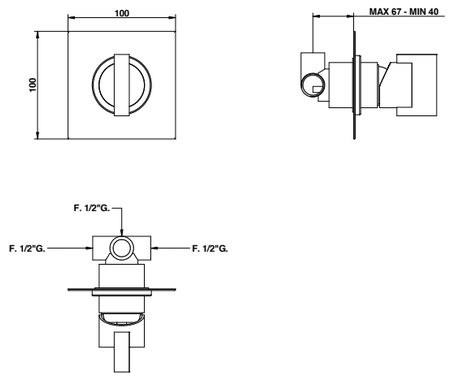

ARTICOLO COMPLETO / COMPLETE ITEM

43524CRTR	CR

PARTE INCASSO BUILT-IN PART	**PARTE ESTERNA DA ABBINARE** EXTERNAL MATCHING PART	
	FINITURE / FINISHES	
09761	**43524CRTREU**	CR
	43524BMTREU	BM
	43524ORTREU	OR/AM

ACCESSORI / ACCESSORIES

00100CRPRPR

OPTIONAL: Scatola incasso per cartongesso / Built-in box for drywall and cavity wall
09702PBOX

RICAMBI / SPARE PARTS

9813

Gamma accessori a pag 648 / Accessories range on page 648

FINITURE E COLORI / FINISHES AND COLOURS

CR BM OR AM NE* CN* OP*

* **Disponibile su richiesta** / Available on demand

Gamma accessori a pag 648 / Accessories range on page 648

ACCESSORI E RICAMBI / ACCESSORIES AND SPARE PARTS

PROLUNGA MIXER EXTENSION
CARTUCCIA E VITONE CARTRIDGE AND MECHANISM
AERATORE AERATOR
FLESSIBILE FLEXIBLE
DOCCETTA HANDSHOWER
DEVIATORE DIVERTER

43525/3

Deviatore 3-vie (1 entrata - 3 uscite). 3-way diverter (1 in - 3 out).



ARTICOLO COMPLETO / COMPLETE ITEM

43525CR03	CR

PARTE INCASSO BUILT-IN PART	**PARTE ESTERNA DA ABBINARE** EXTERNAL MATCHING PART	
	FINITURE / FINISHES	
9494	**43525CR03EU**	CR
	43525BM03EU	BM
	43525OR03EU	OR/AM

Abbinabile a / To match with:
Miscelatore termostatico / Thermostatic mixer - **43544**
Miscelatore termostatico / Thermostatic mixer - **43524/TR**

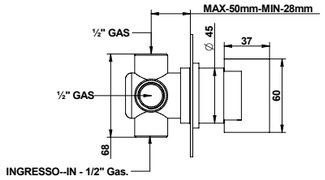

ACCESSORI / ACCESSORIES

00110CRPR

RICAMBI / SPARE PARTS

9808

46524

Miscelatore incasso. Built-in mixer.



ARTICOLO COMPLETO / COMPLETE ITEM

46524CR00	CR

PARTE INCASSO BUILT-IN PART	**PARTE ESTERNA DA ABBINARE** EXTERNAL MATCHING PART	
	FINITURE / FINISHES	
09761	**46524CREU**	CR
	46524BMEU	BM
	46524OREU	OR/AM

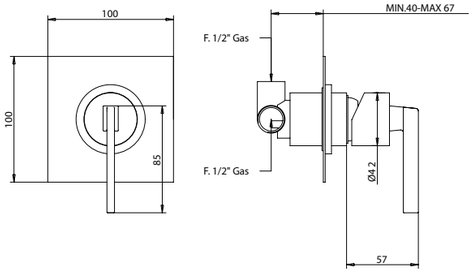

ACCESSORI / ACCESSORIES

00100CRPRPR

OPTIONAL: Scatola incasso per cartongessoScatola incasso per cartongesso / Built-in box for drywall and cavity wall **09702PBOX**

RICAMBI / SPARE PARTS

9813

Gamma accessori a pag 648 / Accessories range on page 648

FINITURE E COLORI / FINISHES AND COLOURS

CR BM OR AM NE* CN* OP*

* **Disponibile su richiesta** / Available on demand

46524/RP

Miscelatore incasso. Built-in shower mixer.



ARTICOLO COMPLETO / COMPLETE ITEM

46524CRRP	CR

PARTE INCASSO BUILT-IN PART	**PARTE ESTERNA DA ABBINARE** EXTERNAL MATCHING PART	
	FINITURE / FINISHES	
09761	**46524CRRPEU**	CR
	46524BMRPEU	BM
	46524ORRPEU	OR/AM

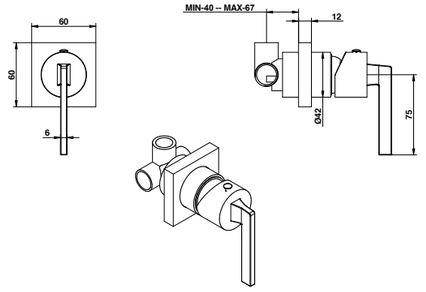

ACCESSORI / ACCESSORIES

00100CRPRPR

OPTIONAL: Scatola incasso per cartongesso / Built-in box for drywall and cavity wall **09702PBOX**

RICAMBI / SPARE PARTS

9813

46519

Miscelatore incasso con deviatore meccanico a 2 uscite. Built-in mixer with 2 way mechanical diverter.



ARTICOLO COMPLETO / COMPLETE ITEM

46519CR00	CR

PARTE INCASSO BUILT-IN PART	**PARTE ESTERNA DA ABBINARE** EXTERNAL MATCHING PART	
	FINITURE / FINISHES	
09763	**46519CREU**	CR
	46519BMEU	BM
	46519OREU	OR/AM

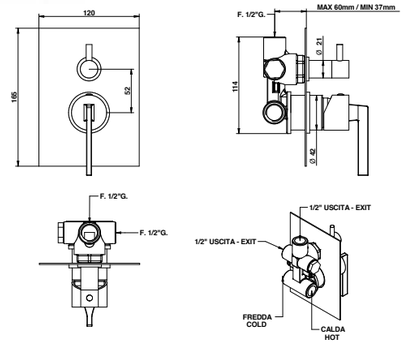

ACCESSORI / ACCESSORIES

00102CRPRP3

OPTIONAL: Scatola incasso per cartongesso / Built-in box for drywall and cavity wall **09702PBOX**

RICAMBI / SPARE PARTS

9813 **9861**

Gamma accessori a pag 648 / Accessories range on page 648

ACCESSORI E RICAMBI / ACCESSORIES AND SPARE PARTS

PROLUNGA MIXER EXTENSION
CARTUCCIA E VITONE CARTRIDGE AND MECHANISM
AERATORE AERATOR
FLESSIBILE FLEXIBLE
DOCCETTA HANDSHOWER
DEVIATORE DIVERTER

46519/3

Miscelatore incasso con deviatore meccanico a 3 uscite.

Built-in mixer with 3 way mechanical diverter.



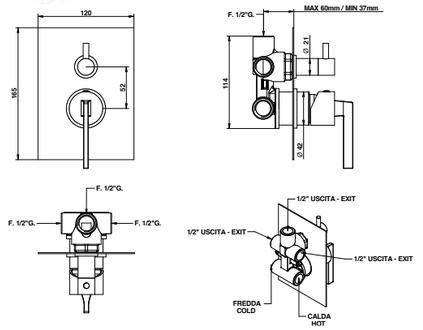

ARTICOLO COMPLETO / COMPLETE ITEM

46519CR03	CR

PARTE INCASSO BUILT-IN PART	**PARTE ESTERNA DA ABBINARE** EXTERNAL MATCHING PART	
	FINITURE / FINISHES	
09763/3	**46519CR03EU**	CR
	46519BM03EU	BM
	46519OR03EU	OR/AM

ACCESSORI / ACCESSORIES

00102CRPRP3

OPTIONAL: Scatola incasso per cartongesso / Built-in box for drywall and cavity wall
09702PBOX

RICAMBI / SPARE PARTS

9813 **09860**

43534/D

Gruppo bordo vasca 4 fori con cartuccia progressiva.

Four holes deck bath and shower mixer with progressive cartridge.



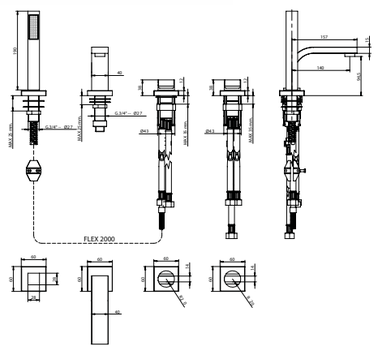

ARTICOLO COMPLETO / COMPLETE ITEM

43534CR0D	CR
43534BM0D	BM
43534OR0D	OR/AM

RICAMBI / SPARE PARTS

9822	**9982CR**
9606CR	**00854CR0E**
9821	

Gamma accessori a pag 648 / Accessories range on page 648

FINITURE E COLORI / FINISHES AND COLOURS

CR BM OR AM NE* CN* OP*

* **Disponibile su richiesta** / Available on demand



Art. 43521CRDA

Gamma accessori a pag 648 / Accessories range on page 648

ACCESSORI E RICAMBI / ACCESSORIES AND SPARE PARTS

PROLUNGA MIXER EXTENSION
CARTUCCIA E VITONE CARTRIDGE AND MECHANISM
AERATORE AERATOR
FLESSIBILE FLEXIBLE
DOCCETTA HANDSHOWER
DEVIATORE DIVERTER

STELTH

DESIGN BY **MARCO POLETTI**



tropicalchic

1

Wild ELEGANCE

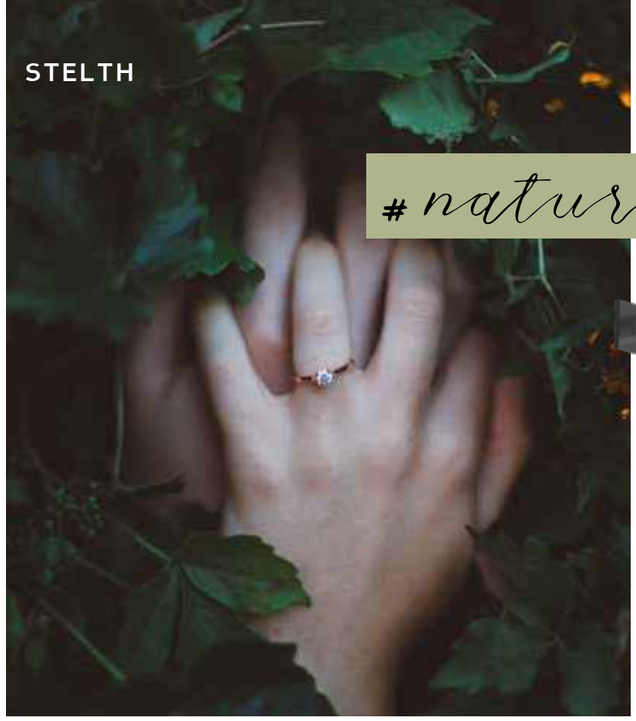

naturalfashion





2

ELEGANTI CONTAMINAZIONI

Elegant cross-overs

Una collezione di rubinetteria e accessori caratterizzata da superfici planari che riflettono la luce. Un taglio a diamante per una serie raffinata, collocata in importanti progetti di prestigio internazionale come l'hotel Ritz Carlton, Jumeirah Beach Dubai e il lussuoso Negarestan Complex a Teheran.

A collection of kitchen and bathroom taps and accessories whose distinct feature are the flat, level surfaces that reflect light.
A diamond-cut design for a refined series used for the interior design of the world's leading hotels like the Ritz Carlton, Jumeirah Beach Dubai and the luxurious Negarestan Complex in Teheran.



3



travelgram



1. Art. 01521CN00
2. Art. 01524CN00 + Art. 01881CN00
3. Art. 01001CN00



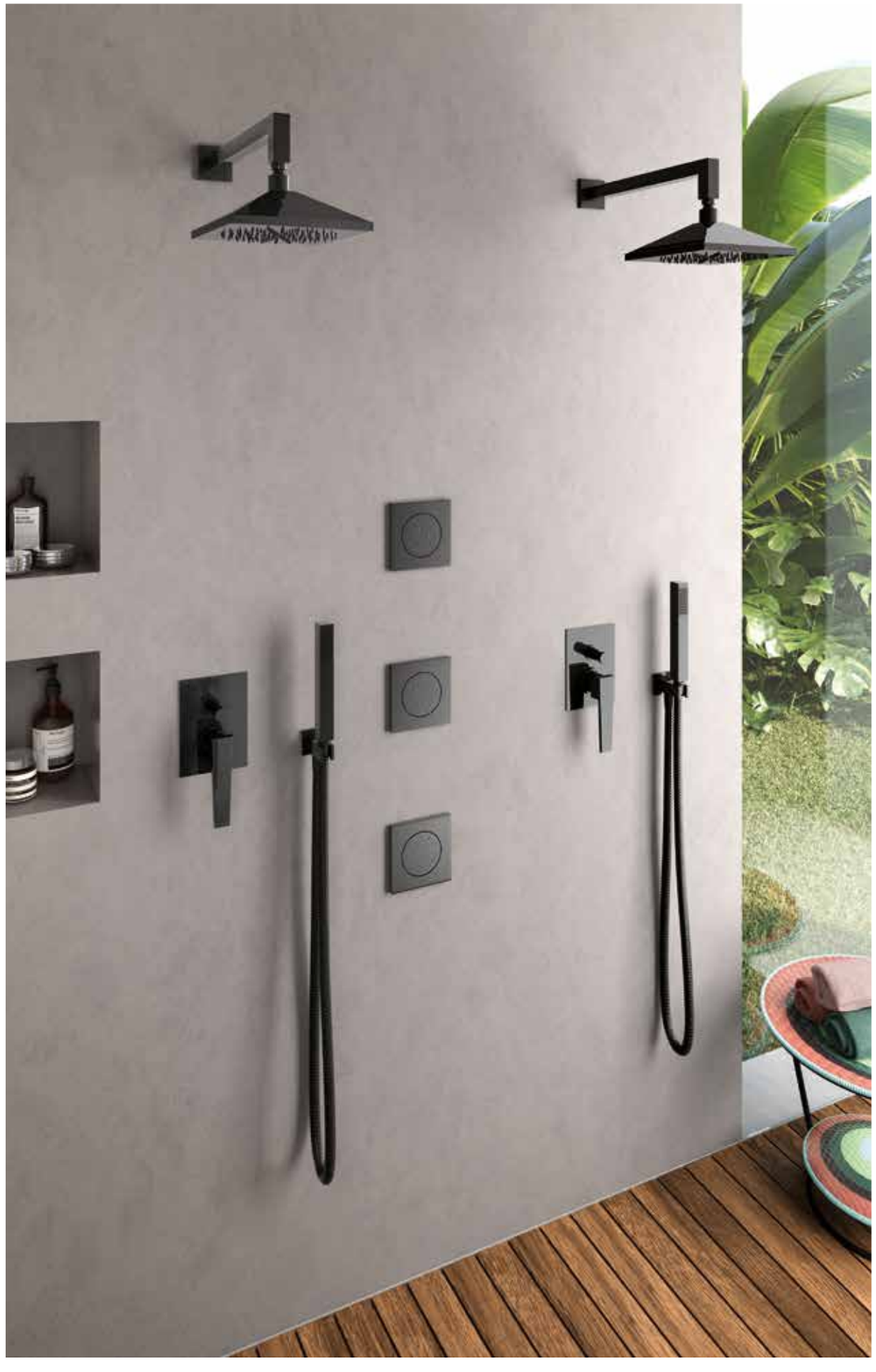



#naturalcomfort

LAVABO / WASHBASIN
Art. 01521CN00

DOCCIA / SHOWER
Art. 01519CN03
Art. 00834CN0EPR
Art. 00867CNNQ
Art. 01881CN00

ACCESSORI / ACCESSORIES
Art. 01007CN60
Art. 43027CNDA
Art. 01001CN00
Art. 010070R40





LAVABO / WASHBASIN
Art. 01538OR16



VASCA / BATHTUB
Art. 01534CR0D







LAVABO / WASHBASIN
Art. 01521CR00
Art. 01538CR16

INFORMAZIONI TECNICHE

Technical details



CARTUCCIA: La serie Stelth è dotata di diverse tipologie di cartucce: cartuccia ø 25 mm, cartuccia ø 35 mm senza distributore. La temperatura d'impianto non deve superare i 70°C. La pressione di esercizio dell'impianto consigliata è di 3 bar.
EROGAZIONE: La serie Stelth ha un tipo di erogazione morbida. I lavabi e i bidet sono forniti con limitatore di portata da 8l/m, permettendo un notevole risparmio d'acqua.
SISTEMI DI DEVIAZIONE: I deviatori Bongio sono testati per funzionare da un minimo di 0,5 bar pressione.
INSTALLAZIONE: Tutti gli articoli ad incasso Bongio completi sono forniti di relative parti da incassare.
Per i miscelatori lavabo e bidet da installarsi su piano, devono essere realizzati fori di ø 35 mm. massimo.

CARTRIDGE: Stelth series uses different kind of cartrdiges: ø 25 mms, ø 35 mms without distributor and 1/4' turn ceramic disc mechanism.
The temperature of the plant must not exceed 70°. The ideal working pressure of the plant is 3 bar.
SUPPLY: Stelth series has a soft supply. Basin and bidet mixers have a standard limitatio of flow to 8l/m which reduces the water waste.
DIVERTING SYSTEMS: Bongio diverters have been tested to work properly starting from a minimum 0,5 bar pressure
INSTALLATION: All the built-in Bongio items are available with universal raw built-in body.
For the basin and bidet mixers - single or three holes - to be place on top deck, they require ø 35 mms maximum holes.



LAVABO / WASHBASIN
Art. 01521CR00

FINITURE E COLORI / FINISHES AND COLOURS

CR
Cromo
Chrome

CN
Cromo Nero
Black Chrome

OR
Oro 24kt
24kt Gold

NM
Cromo Nero Satinato
Matt Black Chrome

HM
Oro Francese Satinato
Matt French Gold

AM
Oro Rosa Satinato
Matt Rose Gold

01521

Miscelatore lavabo con piletta clic-clac.

Basin mixer with clic-clac waste.



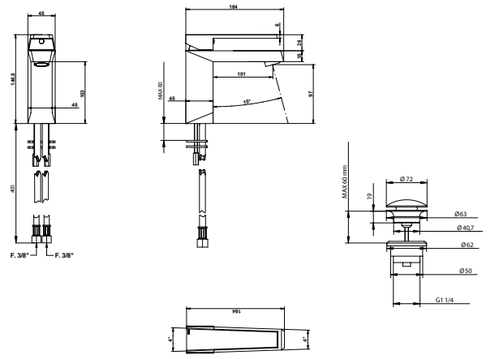

ARTICOLO COMPLETO / COMPLETE ITEM

01521CR00
CR

01521CN00
CN/OR/NM/HM/AM

Abbinabile a / To match with:
Sifone / Siphon - **00067**

ACCESSORI / ACCESSORIES

00932CR15

RICAMBI / SPARE PARTS

9818 **09998CR**

01522

Miscelatore bidet con piletta clic-clac.

Bidet mixer wit clic-clac waste.



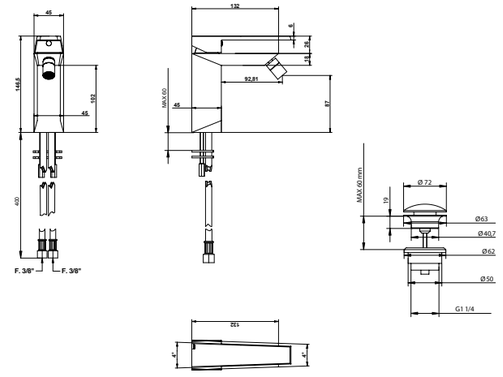

ARTICOLO COMPLETO / COMPLETE ITEM

01522CR00
CR

01522CN00
CN/OR/NM/HM/AM

Abbinabile a / To match with:
Sifone / Siphon - **00066**

RICAMBI / SPARE PARTS

9818 **09977CR**

01532

Miscelatore lavabo con prolunga 150 mm con piletta clic-clac.

Basin mixer with 150 mms extension with clic-clac waste.



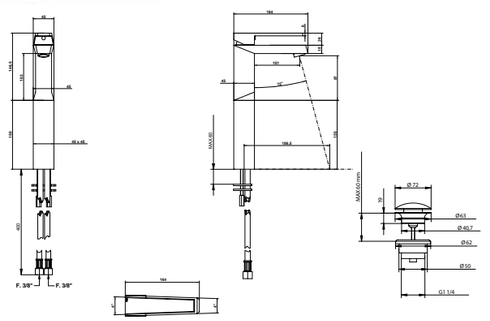

ARTICOLO COMPLETO / COMPLETE ITEM

01532CR00
CR

01532CN00
CN/OR/NM/HM/AM

Abbinabile a / To match with:
Sifone / Siphon - **00067**

RICAMBI / SPARE PARTS

9818 **09998CR**

01533

Miscelatore lavabo da terra.

Floor mounted basin mixer.

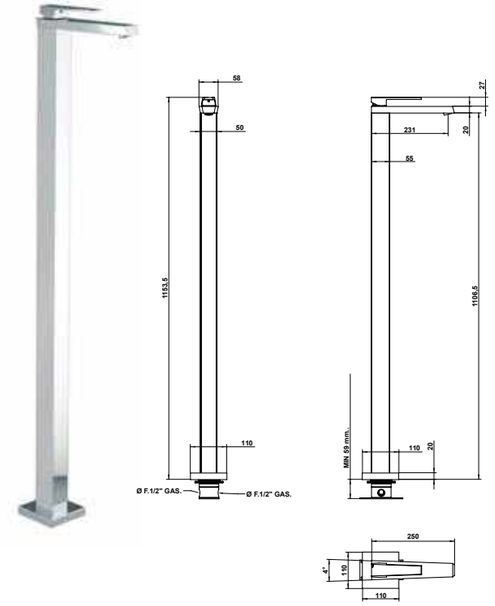

ARTICOLO COMPLETO / COMPLETE ITEM

01533CR00 CR

PARTE INCASSO BUILT-IN PART	**PARTE ESTERNA DA ABBINARE** EXTERNAL MATCHING PART
	FINITURE / FINISHES
09744	**01533CREU** CR
	01533CNEU CN/OR/NM/HM/ AM

Abbinabile a / To match with:
Piletta clic-clac / Clic-clac waste - **00079**
Sifone / Siphon - **00067**

RICAMBI / SPARE PARTS

9813 **09998CR**

FINITURE E COLORI / FINISHES AND COLOURS

CR CN OR NM HM AM

ACCESSORI E RICAMBI / ACCESSORIES AND SPARE PARTS

PROLUNGA MIXER EXTENSION

CARTUCCIA E VITONE CARTRIDGE AND MECHANISM

AERATORE AERATOR

FLESSIBILE FLEXIBLE

DOCCETTA HANDSHOWER

DEVIATORE DIVERTER

01538/16-22

Miscelatore lavabo incasso con bocca 160 e da 220 mm.

Built in basin mixer with 160 / 220 mms. spout.



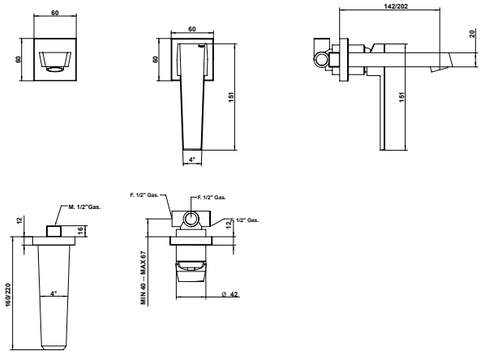

ARTICOLO COMPLETO / COMPLETE ITEM

01538CR16	CR
01538CR22	CR

PARTE INCASSO BUILT-IN PART	**PARTE ESTERNA DA ABBINARE** EXTERNAL MATCHING PART
	FINITURE / FINISHES
09761	**01538CR16EU** CR
	01538CR22EU CR
	01538CN16EU CN/OR/NM/HM/ AM
	01538CN22EU CN/OR/NM/HM/ AM

Abbinabile a / To match with:
Piletta clic-clac / Clic-clac waste - **00079**
Sifone / Siphon - **00067**

ACCESSORI / ACCESSORIES

00100CRPRPR

RICAMBI / SPARE PARTS

9813 **09998CR**

01524

Miscelatore incasso.

Built in mixer.



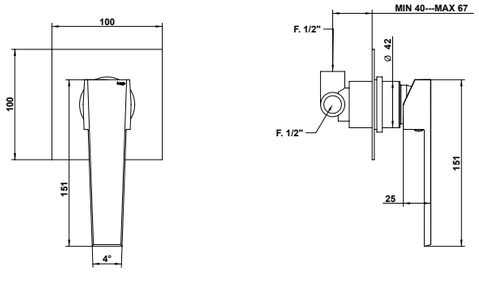

ARTICOLO COMPLETO / COMPLETE ITEM

01524CR00	CR

PARTE INCASSO BUILT-IN PART	**PARTE ESTERNA DA ABBINARE** EXTERNAL MATCHING PART
	FINITURE / FINISHES
09761	**01524CREU** CR
	01524CNEU CN/OR/NM/HM/ AM

ACCESSORI / ACCESSORIES

00100CRPRPR

OPTIONAL: Scatola incasso per cartongesso / Built-in box for drywall and cavity wall
09702PBOX

RICAMBI / SPARE PARTS

9813

FINITURE E COLORI / FINISHES AND COLOURS

CR CN OR NM HM AM

01529

Miscelatore incasso con deviatore automatico a 2 uscite.

Built in mixer with 2 way automatic diverter.



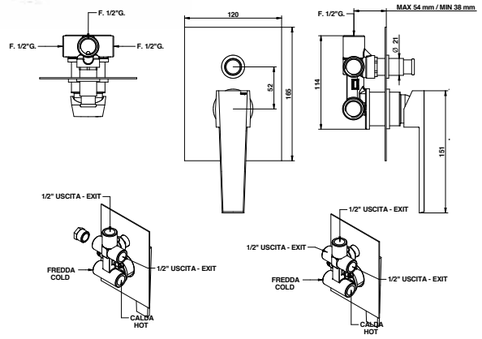

ARTICOLO COMPLETO / COMPLETE ITEM

01529CR00	CR

ACCESSORI / ACCESSORIES

00102CRPRPR

OPTIONAL: Scatola incasso per cartongesso / Built-in box for drywall and cavity wall
09702PBOX

RICAMBI / SPARE PARTS

9813 **00114CRPR**

01519

Miscelatore incasso con deviatore meccanico a 2 uscite.

Built-in mixer with 2 way mechanical diverter.



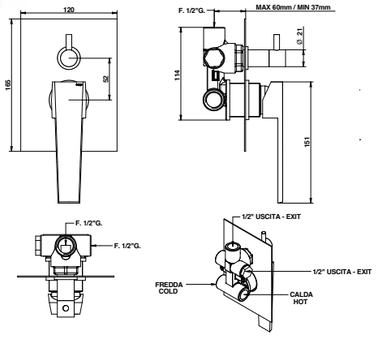

ARTICOLO COMPLETO / COMPLETE ITEM

01519CR00	CR

PARTE INCASSO BUILT-IN PART	**PARTE ESTERNA DA ABBINARE** EXTERNAL MATCHING PART
	FINITURE / FINISHES
09763	**01519CREU** CR
	01519CNEU CN/OR/NM/HM/ AM

ACCESSORI / ACCESSORIES

00102CRPRP3

OPTIONAL: Scatola incasso per cartongesso / Built-in box for drywall and cavity wall
09702PBOX

RICAMBI / SPARE PARTS

9813 **9861**

ACCESSORI E RICAMBI / ACCESSORIES AND SPARE PARTS

PROLUNGA MIXER EXTENSION
CARTUCCIA E VITONE CARTRIDGE AND MECHANISM
AERATORE AERATOR
FLESSIBILE FLEXIBLE
DOCCETTA HANDSHOWER
DEVIATORE DIVERTER

01519/3

Miscelatore incasso con deviatore meccanico a 3 uscite.

Built-in mixer with 3 way mechanical diverter



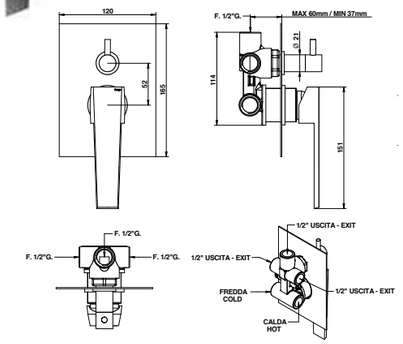

ARTICOLO COMPLETO / COMPLETE ITEM

01519CR03 CR

PARTE INCASSO BUILT-IN PART	**PARTE ESTERNA DA ABBINARE** EXTERNAL MATCHING PART
	FINITURE / FINISHES
09763/3	**01519CR03EU** CR
	01519CN03EU CN/OR/NM/HM/ AM

ACCESSORI / ACCESSORIES

00102CRPRP3

OPTIONAL: Scatola incasso per cartongesso / Built-in box for drywall and cavity wall
09702PBOX

RICAMBI / SPARE PARTS

9813 **09860**

01530/D

Gruppo vasca incasso bocca 220 mm. e set doccia.

Built in bath and shower mixer with diverter, 220 mms. spout and duplex shower set.



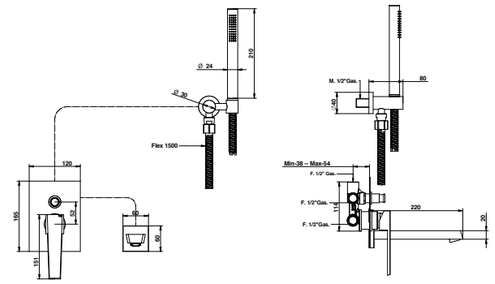

ARTICOLO COMPLETO / COMPLETE ITEM

01530CR0D CR

01530CN0D CN/OR/NM/HM/AM

ACCESSORI / ACCESSORIES

00102CRPRPR

RICAMBI / SPARE PARTS

9813 **09998CR** **09600CR** **00850CR0E** **00114CRPR**

01526/D

Miscelatore vasca esterno con set doccia.

External bath mixer with shower set.



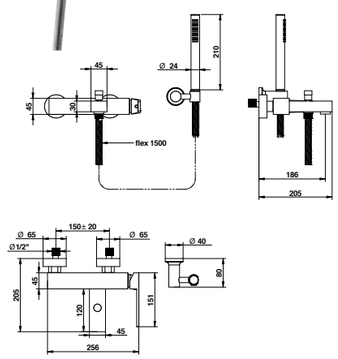

ARTICOLO COMPLETO / COMPLETE ITEM

01526CR0D CR

01526CN0D CN/OR/NM/HM/AM

RICAMBI / SPARE PARTS

9841 **09997CR** **09600CR** **00850CR0E** **00115CR00**

01531/D

Gruppo bordo vasca con set doccia.

Deck bath mixer with handshower set.



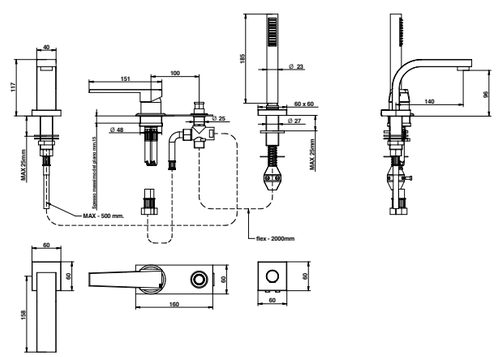

ARTICOLO COMPLETO / COMPLETE ITEM

01531CR0D CR

01531CN0D CN/OR/NM/HM/AM

RICAMBI / SPARE PARTS

9813 **9998CR00** **9606CR** **00850CR0E** **00127CR**

FINITURE E COLORI / FINISHES AND COLOURS

CR CN OR NM HM AM

ACCESSORI E RICAMBI / ACCESSORIES AND SPARE PARTS

PROLUNGA MIXER EXTENSION

CARTUCCIA E VITONE CARTRIDGE AND MECHANISM

AERATORE AERATOR

FLESSIBILE FLEXIBLE

DOCCETTA HANDSHOWER

DEVIATORE DIVERTER

01534/D

Miscelatore vasca da pavimento con set doccia e deviatore.

Floor mounted bath mixer with handshower set and diverter.

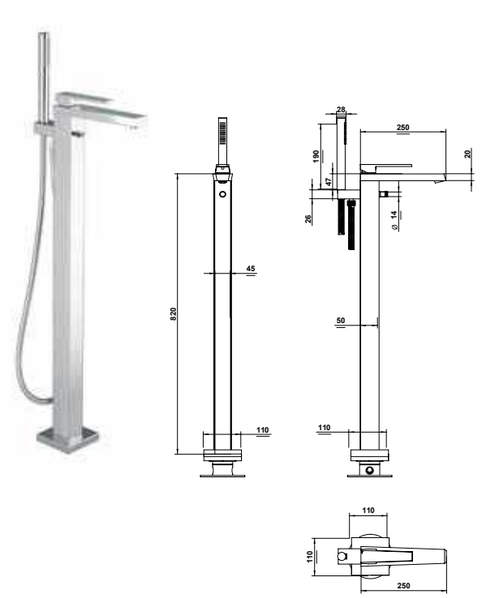

ARTICOLO COMPLETO / COMPLETE ITEM

01534CR0D	CR

PARTE INCASSO BUILT-IN PART	**PARTE ESTERNA DA ABBINARE** EXTERNAL MATCHING PART
	FINITURE / FINISHES
09744	**01534CR0DEU** CR
	01534CN0DEU CN/OR/NM/HM/ AM

RICAMBI / SPARE PARTS

	9813		**09998CR**
	9600CR		**00850CR0E**
	00138		

01881

Soffione doccia con braccio.

Shower head with arm.



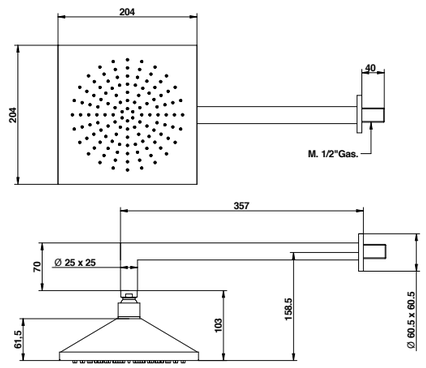

ARTICOLO COMPLETO / COMPLETE ITEM

01881CR00 CR
01881CN00 CN/OR/NM/HM/AM

995/16-22

Bocca vasca incasso 160/220 mm.

160/220 mms. built-in spout.



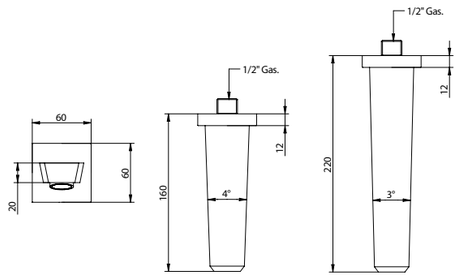

ARTICOLO COMPLETO / COMPLETE ITEM

00995CR16 CR
00995CR22 CR
00995CN16 CN/OR/NM/HM/AM
00995CN22 CN/OR/NM/HM/AM

RICAMBI / SPARE PARTS

	9998CR

FINITURE E COLORI / FINISHES AND COLOURS

CR | CN | OR | NM | HM | AM

ACCESSORI E RICAMBI / ACCESSORIES AND SPARE PARTS

PROLUNGA MIXER EXTENSION

CARTUCCIA E VITONE CARTRIDGE AND MECHANISM

AERATORE AERATOR

FLESSIBILE FLEXIBLE

DOCCETTA HANDSHOWER

DEVIATORE DIVERTER

01001

Porta abito. Robe hook.



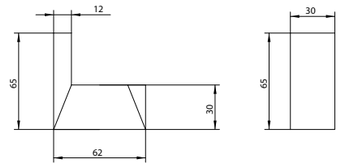

ARTICOLO COMPLETO / COMPLETE ITEM

01001CR00
CR

01001CN00
CN/OR

01001NM00
NM/HM/AM

01009

Porta rotolo. Toilet paper holder.



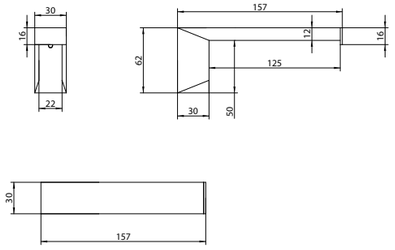

ARTICOLO COMPLETO / COMPLETE ITEM

01009CR00
CR

01009CN00
CN/OR

01009NM00
NM/HM/AM

01007/40-60

Porta asciugamano 400/600 mm. 400/600 mms. towel rail.



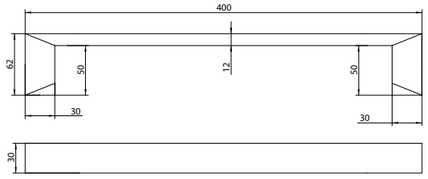

ARTICOLO COMPLETO / COMPLETE ITEM

01007CR40
CR

01007CR60
CR

01007CN40
CN/OR

01007NM40
NM/HM/AM

01007CN60
CN/OR

01007NM60
NM/HM/AM

FINITURE E COLORI / FINISHES AND COLOURS

CR CN OR NM HM AM

43022/DA

Bicchiere da appoggio. Glass to lean.



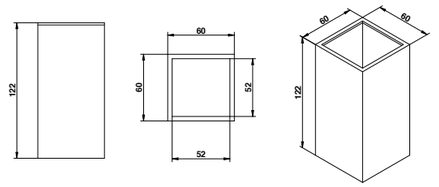

ARTICOLO COMPLETO / COMPLETE ITEM

43022CRDAPR
CR

43022ORDAPR
OR/NM/CN/HM/AM

43027/DA

Dispenser da appoggio. Soap dispenser to lean.D



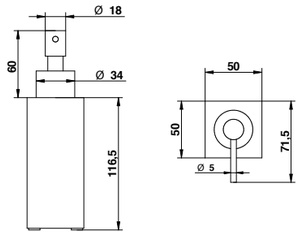

ARTICOLO COMPLETO / COMPLETE ITEM

43027CRDAPR
CR

43027ORDAPR
OR/NM/CN/HM/AM

RICAMBI / SPARE PARTS

43698CR

43025

Porta scopino da appoggio. Toilet brush holder to lean.



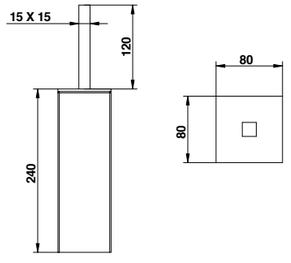

ARTICOLO COMPLETO / COMPLETE ITEM

43025CRDA
CR

43025CNDA
CN/OR/NM/HM/AM

RICAMBI / SPARE PARTS

43720PR

ACCESSORI E RICAMBI / ACCESSORIES AND SPARE PARTS

BICCHIERE
GLASS

POMPETTA DISPENSER
DISPENSER PUMP

PORTA SAPONE
SOAP HOLDER

VASO SCOPINETTO
BRUSHED POT

SCOPINETTO
PLASTIC BRUSHED

T CROSS
T LEVER

DESIGN CENTER DIRECTED BY
ANTONIO BONGIO

#materialmix



1

NATURAL *comfort*

#stylishmood





2

DESIGN FUNZIONALE
Functional design

L'originale design con manopole a croce
e il sistema a risparmio d'acqua fanno di T CROSS
un prodotto che coniuga innovazione ed estetica.
Gli accessori sono dettagli che ispirano
uno stylish mood contemporaneo declinabile
secondo diverse interpretazioni abitative.

The original design with cross knobs and the water-saving system make T CROSS a product that skilfully combines innovation and aesthetic appeal. The accessories are details that inspire a stylish contemporary mood which can be customised to fit your particular furnishing style.



3

1. Art. 30499CR00
2. Art. 30537CR0D
3. Art. 30530CRSS

T CROSS
T LEVER

DOCCIA / SHOWER
Art. 30537CR0D

LAVABO / WASHBASIN
Art. 30321CR00

VASCA / BATHTUB
Art. 30430CR0D







DOCCIA / SHOWER
Art. 30537CR0D

VASCA / BATHTUB
Art. 30430CR0D

INFORMAZIONI TECNICHE

Technical details

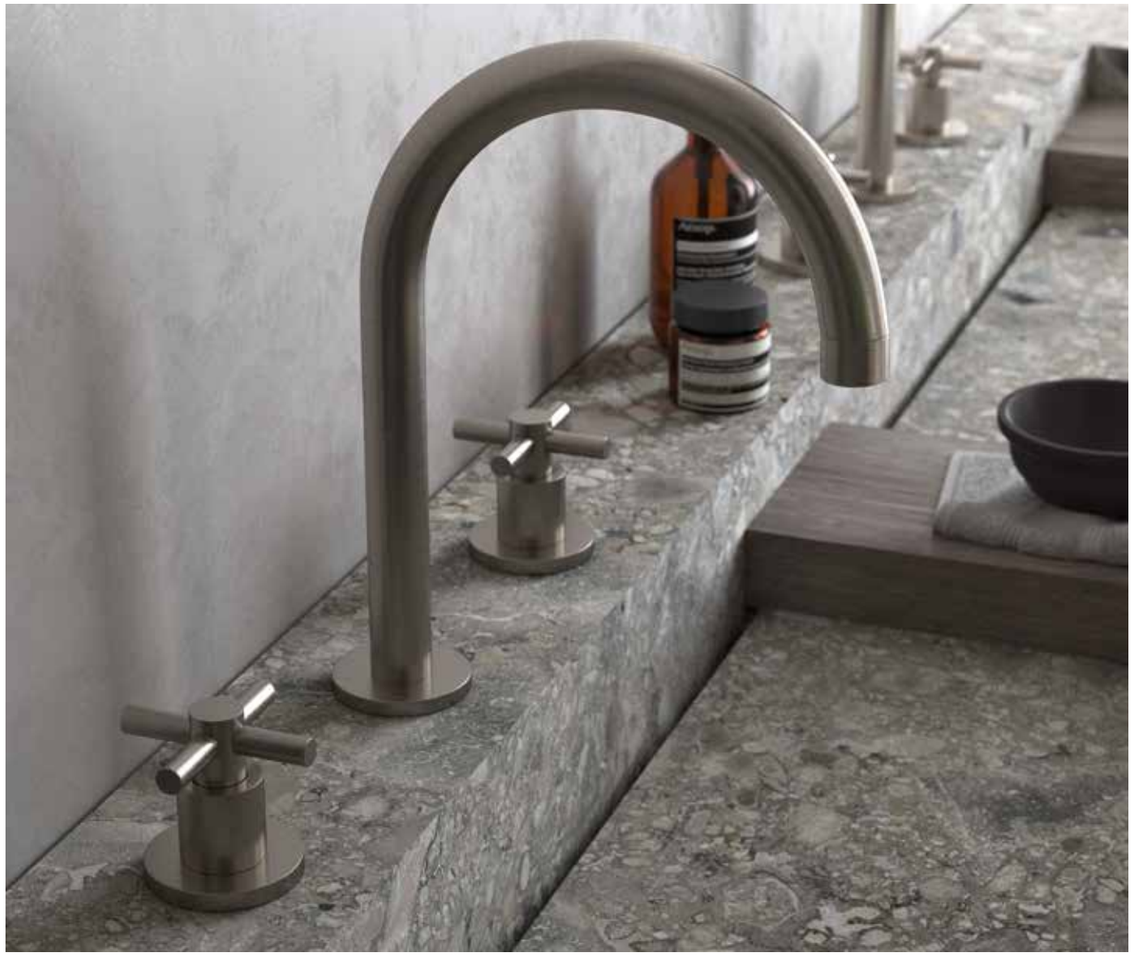

LAVABO / WASHBASIN
Art. 30401NS00

VITONI: Le serie T Cross e T Lever sono dotate di vitoni a dischi ceramici da 1/4 giro.
La temperatura d'impianto non deve superare i 70°C. La pressione di esercizio dell'impianto consigliata è di 3 bar.
EROGAZIONE: Le serie T Cross e T Lever hanno un tipo di erogazione morbida.
I lavabi e i bidet sono forniti con limitatore di portata da 8l/m, permettendo un notevole risparmio d'acqua.
SISTEMI DI DEVIAZIONE: I deviatori Bongio sono testati per funzionare da un minimo di 0,5 bar pressione.
INSTALLAZIONE: Tutti gli articoli ad incasso Bongio completi sono forniti di relative parti da incassare.
Gli articoli doccia e vasca esterni hanno un interasse di 15±20 mm.
Per gli articoli lavabo e bidet, monoforo e tre fori, da installarsi su piano devono essere realizzati fori di ø 35 mm massimo.

NOTA FINITURE FA / TT
I prodotti nelle finiture Ferro Antico (FA) e Terra di Toscana (TT) vengono realizzati con trattamenti manuali e, data la particolare lavorazione artigianale, possono presentare una colorazione non uniforme.

MECHANISM: T Cross and T Lever series has 1/4' turn ceramic disc mechanism.
The temperature of the plant should not exceed 70 degrees. The suggested working pressure of the plant has to be 3 bar.
SUPPLY: The series has a soft supply. Basin and bidet mixers have a standard limitation of flow to 8l/m which reduces the water waste.
DIVERTING SYSTEMS: Bongio diverters have been tested to work properly starting from a minimum 0,5 bar pressure
INSTALLATION: all the built-in Bongio items are available with universal raw built-in body.
All the external shower and bath mixers have the 15±20 mms interaxe.
For the basin and bidet mixers - single or three holes - to be place on top deck, they require ø 35 mms maximum holes.

FINISHES NOTE FA / TT
Products in Ferro Antico (FA) and Terra di Toscana (TT) finish are made with manual treatments and may therefore display colour variations due to the particular craftsmanship.

FINITURE E COLORI / FINISHES AND COLOURS

CR	NE	FA	NS	BI*
Cromo Chrome	Nero Opaco Matt Black	Ferro Antico Old Iron	Nichel Spazzolato Brushed Nickel	Bianco Opaco Matt White

* **Disponibile su richiesta** / Available on request

30401-31401

Gruppo lavabo 3 fori con piletta clic-clac.

Three holes basin mixer with clicclac waste.





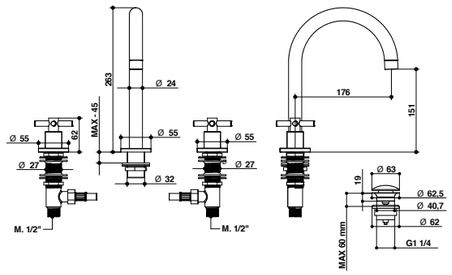

ARTICOLO COMPLETO / COMPLETE ITEM

30401CR00 - 31401CR00	CR
30401NE00 - 31401NE00	NE
30401NS00 - 31401NS00	NS
30401FA00 - 31401FA00	FA

Abbinabile a / To match with:
Sifone / Siphon - **0067CR00**

RICAMBI / SPARE PARTS **30401**

9792 *	**9792** **
9999CR	

*Calda / Hot **Fredda / Cold

RICAMBI / SPARE PARTS **31401**

9791 *	**9792** **

*Calda / Hot **Fredda / Cold

30403-31403

Gruppo bidet tre fori con piletta clic-clac.

Three holes bidet mixer with clic-clac waste.





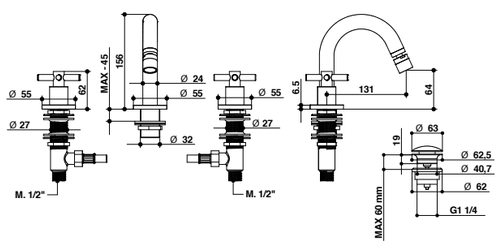

ARTICOLO COMPLETO / COMPLETE ITEM

30403CR00 - 31403CR00	CR
30403NE00 - 31403NE00	NE
30403NS00 - 31403NS00	NS
30403FA00 - 31403FA00	FA

Abbinabile a / To match with:
Sifone / Siphon - **00066CR00**

RICAMBI / SPARE PARTS **30403**

9792 *	**9792** **
9980CR	

*Calda / Hot **Fredda / Cold

RICAMBI / SPARE PARTS **31403**

9791 *	**9792** **

*Calda / Hot **Fredda / Cold

FINITURE E COLORI / FINISHES AND COLOURS

CR | NE | FA | NS | BI*

* **Disponibile su richiesta** / Available on demand

30438/16-22-31438/16-22

Gruppo lavabo a parete con bocca da 160/220 mm.

Gruppo lavabo a parete con bocca da 160/220 mm.





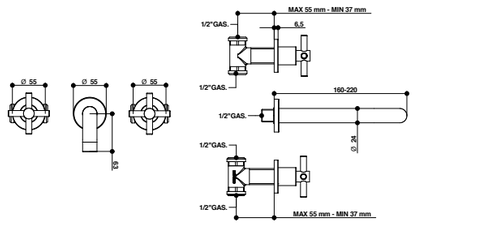

RICAMBI / SPARE PARTS **30438/16-22**

9792 *	**9792** **
9999CR	

*Calda / Hot **Fredda / Cold

RICAMBI / SPARE PARTS **31438/16-22**

9791 *	**9792** **

*Calda / Hot **Fredda / Cold

ARTICOLO COMPLETO / COMPLETE ITEM

30438CR16 - 31438CR16	CR
30438CR22 - 31438CR22	CR

PARTE INCASSO BUILT-IN PART	**PARTE ESTERNA DA ABBINARE** EXTERNAL MATCHING PART	
	FINITURE / FINISHES	
30438/16-22	**30438CR16EU - 31438CR16EU**	CR
09767	**30438CR22EU - 31438CR22EU**	CR
31438/16-22	**30438NE16EU - 31438NE16EU**	NE
09767/OX	**30438NE22EU - 31438NE22EU**	NE
	30438FA16EU - 31438FA16EU	FA
	30438FA22EU - 31438FA22EU	FA
	30438NS16EU - 31438NS16EU	NS
	30438NS22EU - 31438NS22EU	NS

Abbinabile a / To match with:
Sifone / Siphon - **00067CR00**
Piletta clic-clac / Clic-clac waste - **00079CR00**

ACCESSORI / ACCESSORIES

00083CR00
2 pz. per articolo / 2 pcs needed — Cad. / Each

30438/1A-2A-31438/1A-2A

Gruppo lavabo a parete con bocca da 160/220 mm completo di connessioni incasso.

Wall basin mixer with 160/220 mms. spout complete with built-in connections.



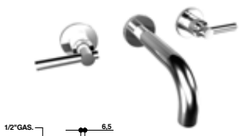

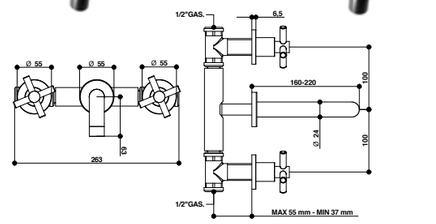

RICAMBI / SPARE PARTS **30438/D**

9792 *	**9792** **
9999CR	

*Calda / Hot **Fredda / Cold

RICAMBI / SPARE PARTS **31438/D**

9791 *	**9792** **

*Calda / Hot **Fredda / Cold

ARTICOLO COMPLETO / COMPLETE ITEM

30438CR1A - 31438CR1A	CR
30438CR2A - 31438CR2A	CR

PARTE INCASSO BUILT-IN PART	**PARTE ESTERNA DA ABBINARE** EXTERNAL MATCHING PART	
	FINITURE / FINISHES	
30438/1A-2A	**30438CR1AEU - 31438CR1AEU**	CR
09767/T	**30438CR2AEU - 31438CR2AEU**	CR
31438/1A-2A	**30438NE1AEU - 31438NE1AEU**	NE
09767/TL	**30438NE2AEU - 31438NE2AEU**	NE
	30438FA1AEU - 31438FA1AEU	FA
	30438FA2AEU - 31438FA2AEU	FA
	30438NS1AEU - 31438NS1AEU	NS
	30438NS2AEU - 31438NS2AEU	NS

Abbinabile a / To match with:
Sifone / Siphon - **00067CR00**
Piletta clic-clac / Clic-clac waste - **00079CR00**

ACCESSORI / ACCESSORIES

00083CR00
2 pz. per articolo / 2 pcs needed — Cad. / Each

ACCESSORI E RICAMBI / ACCESSORIES AND SPARE PARTS

PROLUNGA MIXER EXTENSION
CARTUCCIA E VITONE CARTRIDGE AND MECHANISM
AERATORE AERATOR
FLESSIBILE FLEXIBLE
DOCCETTA HANDSHOWER
DEVIATORE DIVERTER

30421-31421

Monoforo lavabo completo di piletta clic-clac.

Single hole basin with clic-clac waste.





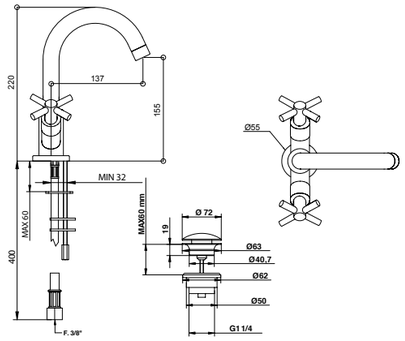

ARTICOLO COMPLETO / COMPLETE ITEM

30421CR00 - 31421CR00	CR
30521NE00 - 31421NE00	NE
30421NS00 - 31421NS00	NS

Abbinabile a / To match with:
Sifone / Siphon - **0067CR00**

RICAMBI / SPARE PARTS

9792 *	**9791** **
9999CR	

*Calda / Hot **Fredda / Cold

30422-31422

Monoforo bidet completo di piletta clic-clac.

Single hole bidet with clic-clac waste.





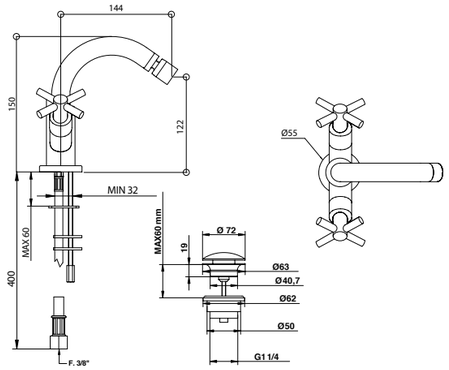

ARTICOLO COMPLETO / COMPLETE ITEM

30422CR00 - 31422CR00	CR
30422NE00 - 31422NE00	NE
30422NS00 - 31422NS00	NS

Abbinabile a / To match with:
Sifone / Siphon - **00067CR00**

RICAMBI / SPARE PARTS

9792 *	**9791** **
9980CR	

*Calda / Hot **Fredda / Cold

30481-31481

Monoforo lavabo con bocca alta girevole completo di piletta clicclac.

Single hole basin mix with high swivel spout and clic-clac waste.





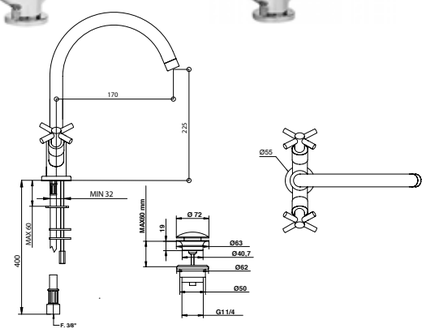

ARTICOLO COMPLETO / COMPLETE ITEM

30481CR00 - 31481CR00	CR
30481NE00 - 31481NE00	NE
30481NS00 - 31481NS00	NS

Abbinabile a / To match with:
Sifone / Siphon - **0067CR00**

RICAMBI / SPARE PARTS

9792 *	**9791** **
9999CR	

*Calda / Hot **Fredda / Cold

30321-31321

Miscelatore lavabo con cartuccia tradizionale e piletta clic-clac.

Basin mixer with clic-clac waste.





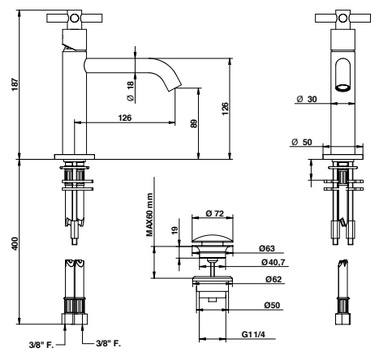

ARTICOLO COMPLETO / COMPLETE ITEM

30321CR00 - 31321CR00	CR
30321NE00 - 31321NE00	NE
30321NS00 - 31321NS00	NS
30321FA00 - 31321FA00	FA

Abbinabile a / To match with:
Sifone / Siphon - **0067CR00**

RICAMBI / SPARE PARTS

9870	**9392**

FINITURE E COLORI / FINISHES AND COLOURS

CR | NE | FA | NS | BI*

* **Disponibile su richiesta** / Available on demand

ACCESSORI E RICAMBI / ACCESSORIES AND SPARE PARTS

PROLUNGA MIXER EXTENSION

CARTUCCIA E VITONE CARTRIDGE AND MECHANISM

AERATORE AERATOR

FLESSIBILE FLEXIBLE

DOCCETTA HANDSHOWER

DEVIATORE DIVERTER

30332-31332

Miscelatore lavabo alto con bocca lunga, cartuccia tradizionale e piletta clic-clac.

High basin mixer with long spout, and clic-clac waste.





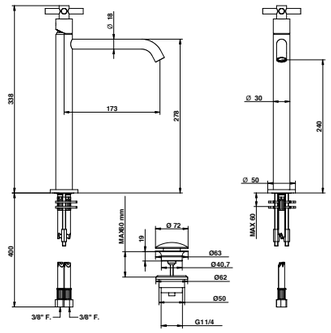

ARTICOLO COMPLETO / COMPLETE ITEM

30332CR00 - 31332CR00	CR
30332NE00 - 31332NE00	NE
30332NS00 - 31332NS00	NS
30332FA00 - 31332FA00	FA

Abbinabile a / To match with:
Sifone / Siphon - **0067CR00**

RICAMBI / SPARE PARTS

9870 **9392**

30322-31322

Miscelatore bidet con cartuccia tradizionale e piletta clic-clac.

Bidet mixer with clic-clac waste.





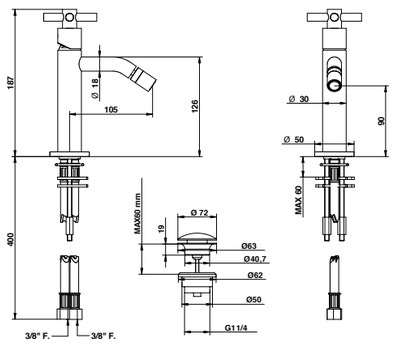

ARTICOLO COMPLETO / COMPLETE ITEM

30322CR00 - 31322CR00	CR
30322NE00 - 31322NE00	NE
30322NS00 - 31322NS00	NS
30322FA00 - 31322FA00	FA

Abbinabile a / To match with:
Sifone / Siphon - **00066CR00**

RICAMBI / SPARE PARTS

9870 **9993CR**

FINITURE E COLORI / FINISHES AND COLOURS

CR NE FA NS BI*

* **Disponibile su richiesta** / Available on demand

30338/16-22 – 31338/16-22

Miscelatore lavabo incasso con bocca 220 mm.

Builtin basin mixer with 220 mms. spout.

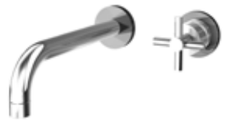



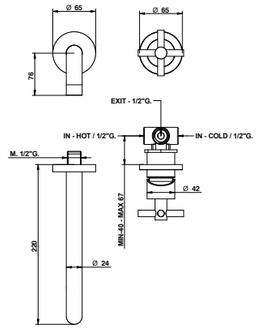

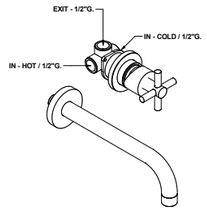

ARTICOLO COMPLETO / COMPLETE ITEM

30338CR16 - 31338CR16	CR
30338CR22 - 31338CR22	CR

PARTE INCASSO BUILT-IN PART	**PARTE ESTERNA DA ABBINARE** EXTERNAL MATCHING PART
09761	**FINITURE** / FINISHES
	30338CR16EU - 31338CR16EU CR
	30338CR22EU - 31338CR22EU CR
	30338NE16EU - 31338NE16EU NE/NE/NS/NS
	30338NE22EU - 31338NE22EU NE/NE/NS/NS
	30338FA16EU - 31338FA16EU FA
	30338FA22EU - 31338FA22EU FA

Abbinabile a / To match with:
Sifone / Siphon - **00067CR00**
Piletta clic-clac / Clic-clac waste - **00079CR00**

ACCESSORI / ACCESSORIES

00100CRPRPR

OPTIONAL: Scatola incasso per cartongesso / Built-in box for drywall and cavity wall **09702PBOX**

RICAMBI / SPARE PARTS

9813 **09999CR**

30533-31533

Miscelatore lavabo a pavimento.

Floor mounted basin mixer.



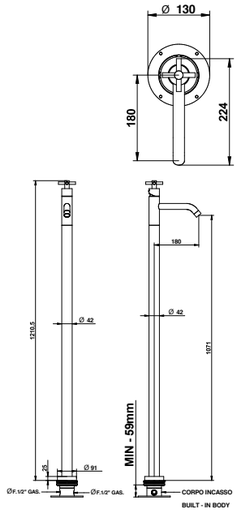

ARTICOLO COMPLETO / COMPLETE ITEM

30533CR - 31533CR	CR

PARTE INCASSO BUILT-IN PART	**PARTE ESTERNA DA ABBINARE** EXTERNAL MATCHING PART	
09744	**FINITURE** / FINISHES	
	30533CREU - 31533CREU	CR
	30533NEEU - 31533NEEU	NE
	30533FAEU - 31533FAEU	FA
	30533NSEU - 31533NSEU	NS

Abbinabile a / To match with:
Sifone / Siphon - **00067CR00**
Piletta clic-clac / Clic-clac waste - **00079CRPR**

RICAMBI / SPARE PARTS

9812 **9996**

ACCESSORI E RICAMBI / ACCESSORIES AND SPARE PARTS

PROLUNGA MIXER EXTENSION
CARTUCCIA E VITONE CARTRIDGE AND MECHANISM
AERATORE AERATOR
FLESSIBILE FLEXIBLE
DOCCETTA HANDSHOWER
DEVIATORE DIVERTER

30400-31400

Rubinetto incasso 1/2".

1/2" built-in tap.





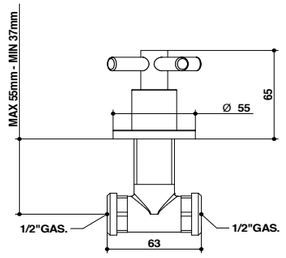

ARTICOLO COMPLETO / COMPLETE ITEM

30400CR00 - 31400CR00	CR

PARTE INCASSO BUILT-IN PART	**PARTE ESTERNA DA ABBINARE** EXTERNAL MATCHING PART	
	FINITURE / FINISHES	
30400	**30400CREU - 31400CREU**	CR
09777 calda / hot **09777** fredda / cold	**30400NEEU - 31400NEEU**	NE
31400	**30400FAEU - 31400FAEU**	FA
09774 calda / hot **09777** fredda / cold	**30400NSEU - 31400NSEU**	NS

ACCESSORI / ACCESSORIES

00083CR00

RICAMBI / SPARE PARTS **30400**

9792 * **9792 ****

*Calda / Hot **Fredda / Cold

RICAMBI / SPARE PARTS **31400**

9791 * **9792 ****

*Calda / Hot **Fredda / Cold

30498-31498

Rubinetto incasso 3/4" vitone tradizionale.

3/4" built-in tap traditional mechanism.





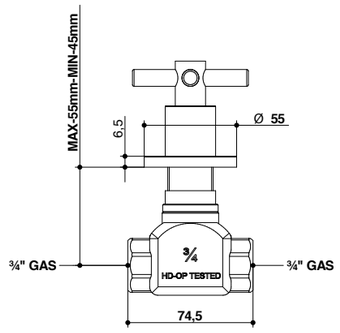

ARTICOLO COMPLETO / COMPLETE ITEM

30498CR00 - 31498CR00	CR

PARTE INCASSO BUILT-IN PART	**PARTE ESTERNA DA ABBINARE** EXTERNAL MATCHING PART	
	FINITURE / FINISHES	
09772 calda / hot	**30498CREU - 31498CREU**	CR
09772 fredda / cold	**30498NEEU - 31498NEEU**	NE
	30498FAEU - 31498FAEU	FA
	30498NSEU - 31498NSEU	NS

ACCESSORI / ACCESSORIES

00083CR00

RICAMBI / SPARE PARTS

9804 * **9804 ****

*Calda / Hot **Fredda / Cold

FINITURE E COLORI / FINISHES AND COLOURS

CR NE FA NS BI*

* **Disponibile su richiesta** / Available on demand

30425-31425

Deviatore 4 vie (2 entrate 2 uscite).

4 ways built-in diverter (2 in - 2 out).





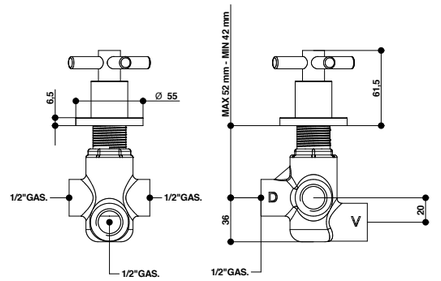

ARTICOLO COMPLETO / COMPLETE ITEM

30425CR00 - 31425CR00	CR

PARTE INCASSO BUILT-IN PART	**PARTE ESTERNA DA ABBINARE** EXTERNAL MATCHING PART	
	FINITURE / FINISHES	
09496	**30425CREU - 31425CREU**	CR
	30425NEEU - 31425NEEU	NE
	30425FAEU - 31425FAEU	FA
	30425NSEU - 31425NSEU	NS

ACCESSORI / ACCESSORIES

00083CR00

RICAMBI / SPARE PARTS

00112DM

30425/5-31425/5

Deviatore 5 vie (2 entrate 3 uscite).

5 way built-in diverter (2 in - 3 out).





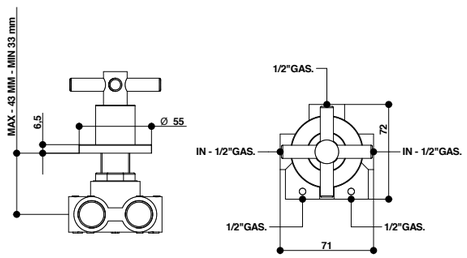

ARTICOLO COMPLETO / COMPLETE ITEM

30425CR05 - 31425CR05	CR

PARTE INCASSO BUILT-IN PART	**PARTE ESTERNA DA ABBINARE** EXTERNAL MATCHING PART	
	FINITURE / FINISHES	
09495	**30425CR05EU - 31425CR05EU**	CR
	30425NE05EU - 31425NE05EU	NE
	30425FA05EU - 31425FA05EU	FA
	30425NS05EU - 31425NS05EU	NS

ACCESSORI / ACCESSORIES

00083CR00

RICAMBI / SPARE PARTS

00113DM

ACCESSORI E RICAMBI / ACCESSORIES AND SPARE PARTS

PROLUNGA MIXER EXTENSION

CARTUCCIA E VITONE CARTRIDGE AND MECHANISM

AERATORE AERATOR

FLESSIBILE FLEXIBLE

DOCCETTA HANDSHOWER

DEVIATORE DIVERTER

30324-31324

Miscelatore incasso con cartuccia tradizionale.

Built-in mixer with traditional cartridge.





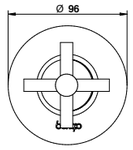

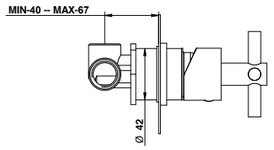

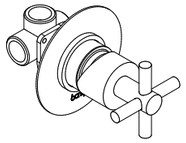

ARTICOLO COMPLETO / COMPLETE ITEM

30324CR00 - 31324CR00	CR

PARTE INCASSO BUILT-IN PART	**PARTE ESTERNA DA ABBINARE** EXTERNAL MATCHING PART	
	FINITURE / FINISHES	
09761	**30324CREU - 31324CREU**	CR
	30324NEEU - 31324NEEU	NE
	30324FAEU - 31324FAEU	FA
	30324NSEU - 31324NSEU	NS

ACCESSORI / ACCESSORIES

00100CRPRPR

OPTIONAL: Scatola incasso per cartongesso / Built-in box for drywall and cavity wall
09702PBOX

RICAMBI / SPARE PARTS

9813

30556-31556

Deviatore a 2 uscite (1 entrata - 2 uscite).

2 way built-in diverter (1 in - 2 out).





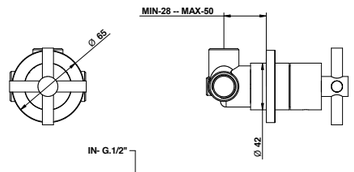

ARTICOLO COMPLETO / COMPLETE ITEM

30556CR00 - 31556CR00	CR

PARTE INCASSO BUILT-IN PART	**PARTE ESTERNA DA ABBINARE** EXTERNAL MATCHING PART	
	FINITURE / FINISHES	
09491/2	**30556CREU - 31556CREU**	CR
	30556NEEU - 31556NEEU	NE
	30556FAEU - 31556FAEU	FA
	30556NSEU - 31556NSEU	NS

ACCESSORI / ACCESSORIES

00109CRPR

RICAMBI / SPARE PARTS

9808/2

30324/RP-31324/RP

Miscelatore incasso con cartuccia tradizionale.

Built-in mixer.





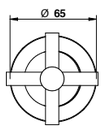

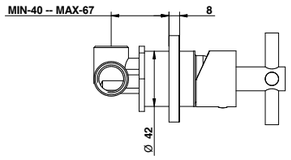

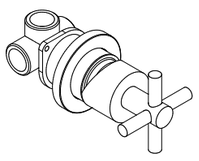

ARTICOLO COMPLETO / COMPLETE ITEM

30324CRRP - 31324CRRP	CR

PARTE INCASSO BUILT-IN PART	**PARTE ESTERNA DA ABBINARE** EXTERNAL MATCHING PART	
	FINITURE / FINISHES	
09761	**30324CRRPEU - 31324CRRPEU**	CR
	30324NERPEU - 31324NERPEU	NE
	30324FARPEU - 31324FARPEU	FA
	30324NSRPEU - 31324NSRPEU	NS

ACCESSORI / ACCESSORIES

00100CRPRPR

OPTIONAL: Scatola incasso per cartongesso / Built-in box for drywall and cavity wall
09702PBOX

RICAMBI / SPARE PARTS

9813

30556/3-31556/3

Deviatore a 3 uscite (1 entrata - 3 uscite).

3 exits built in diverter (1 in 3 out).





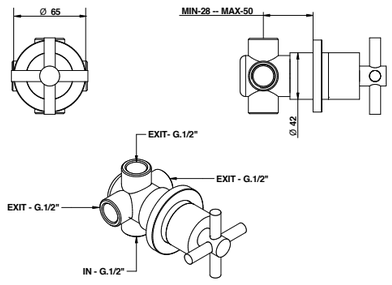

ARTICOLO COMPLETO / COMPLETE ITEM

30556CR03 - 31556CR03	CR

PARTE INCASSO BUILT-IN PART	**PARTE ESTERNA DA ABBINARE** EXTERNAL MATCHING PART	
	FINITURE / FINISHES	
09494	**30556CR03EU - 31556CR03EU**	CR
	30556NE03EU - 31556NE03EU	NE
	30556FA03EU - 31556FA03EU	FA
	30556NS03EU - 31556NS03EU	NS

ACCESSORI / ACCESSORIES

00109CRPR

RICAMBI / SPARE PARTS

9808

FINITURE E COLORI / FINISHES AND COLOURS

CR | NE | FA | NS | BI*

* **Disponibile su richiesta** / Available on demand

ACCESSORI E RICAMBI / ACCESSORIES AND SPARE PARTS

PROLUNGA MIXER EXTENSION

CARTUCCIA E VITONE CARTRIDGE AND MECHANISM

AERATORE AERATOR

FLESSIBILE FLEXIBLE

DOCCETTA HANDSHOWER

DEVIATORE DIVERTER

30329-31329

Miscelatore incasso con deviatore automatico a 2 uscite e cartuccia tradizionale.

Built-in mixer with 2 way automatic diverter.





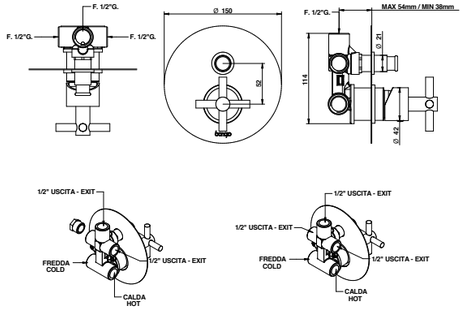

ARTICOLO COMPLETO / COMPLETE ITEM

30329CR00 - 31329CR00	CR

ACCESSORI / ACCESSORIES

00102CRPRPR

OPTIONAL: Scatola incasso per cartongesso / Built-in box for drywall and cavity wall
09702PBOX

RICAMBI / SPARE PARTS

9813 **00114CRPR**

30319-31319

Miscelatore incasso con deviatore meccanico a 2 uscite e cartuccia tradizionale.

Built-in mixer with 2 way mechanical diverter.





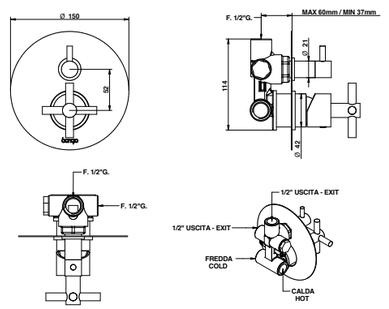

ARTICOLO COMPLETO / COMPLETE ITEM

30319CR00 - 31319CR00	CR

PARTE INCASSO BUILT-IN PART	**PARTE ESTERNA DA ABBINARE** EXTERNAL MATCHING PART	
	FINITURE / FINISHES	
09763	**30319CREU - 31319CREU**	CR
	30319NEEU - 31319NEEU	NE
	30319FAEU - 31319FAEU	FA
	30319NEEU - 31319NEEU	NE

ACCESSORI / ACCESSORIES

00102CRPRP3

OPTIONAL: Scatola incasso per cartongesso / Built-in box for drywall and cavity wall
09702PBOX

RICAMBI / SPARE PARTS

9813 **9861**

FINITURE E COLORI / FINISHES AND COLOURS

CR | NE | FA | NS | BI*

* **Disponibile su richiesta** / Available on demand

30319/3-31319/3

Miscelatore incasso con deviatore meccanico a 3 uscite e cartuccia tradizionale.

Built-in mixer with 3 way mechanical diverter.





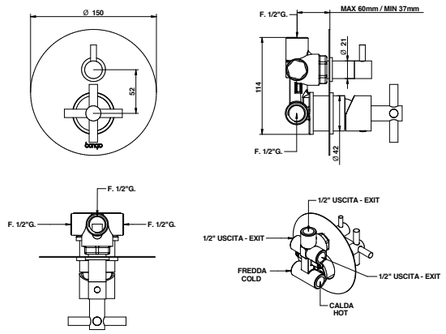

ARTICOLO COMPLETO / COMPLETE ITEM

30319CR03 - 31319CR03	CR

PARTE INCASSO BUILT-IN PART	**PARTE ESTERNA DA ABBINARE** EXTERNAL MATCHING PART	
	FINITURE / FINISHES	
09763/3	**30319CR03EU - 31319CR03EU**	CR
	30319NE03EU - 31319NE03EU	NE
	30319FA03EU - 31319FA03EU	FA
	30319NS03EU - 31319NS03EU	NS

ACCESSORI / ACCESSORIES

00102CRPRP3

OPTIONAL: Scatola incasso per cartongesso / Built-in box for drywall and cavity wall
09702PBOX

RICAMBI / SPARE PARTS

9813 **9860**

30544-31544

Termostatico incasso 1/2".

1/2" built-in thermostatic mixer.





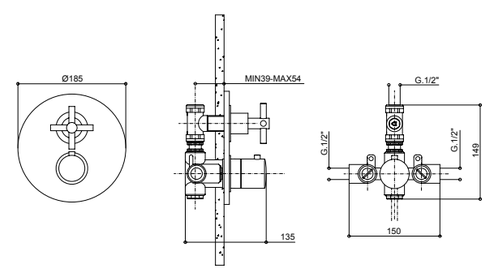

ARTICOLO COMPLETO / COMPLETE ITEM

30544CR00 - 31544CR00	CR

PARTE INCASSO BUILT-IN PART	**PARTE ESTERNA DA ABBINARE** EXTERNAL MATCHING PART	
	FINITURE / FINISHES	
09787	**30544CREU - 31544CREU**	CR
	30544NEEU - 31544NEEU *	NE
	30544NSEU - 31544NSEU	NS

* Nelle varianti colore alcuni particolari saranno cromati per garantire gli standard qualitativi. / To assure our quality standard on colored product, some details remain in chrome.

Pressione dinamica minima di utilizzo: 3 bar
Portata a pressione dinamica: 3 bar - 32 l/min - 38° Mix / Minimum dynamic pressure of use: 3 bar
Flow rates at dynamic pressure: 3 bar - 32 l/min - 38° Mix

ACCESSORI / ACCESSORIES

00105CRPRTC

RICAMBI / SPARE PARTS

8900TM * **9788** **

*Cartuccia miscelatrice / Mixer cartridge **Cartuccia apertura-chiusura / Open-close cartridge

ACCESSORI E RICAMBI / ACCESSORIES AND SPARE PARTS

PROLUNGA MIXER EXTENSION
CARTUCCIA E VITONE CARTRIDGE AND MECHANISM
AERATORE AERATOR
FLESSIBILE FLEXIBLE
DOCCETTA HANDSHOWER
DEVIATORE DIVERTER

30549-31549

Miscelatore termostatico incasso 1/2" con deviatore a 2 uscite.

1/2" built-in thermostatic mixer with 2 way diverter.





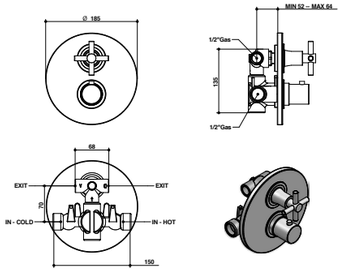

ARTICOLO COMPLETO / COMPLETE ITEM

30549CR00 - 31549CR00	CR

PARTE INCASSO BUILT-IN PART	**PARTE ESTERNA DA ABBINARE** EXTERNAL MATCHING PART	
	FINITURE / FINISHES	
09728	**30549CREU - 31549CREU**	CR
	30549NEEU -31549NEEU *	NE
	30549NSEU - 31549NSEU	NS

* Nelle varianti colore alcuni particolari saranno cromati per garantire gli standard qualitativi. / To assure our quality standard on colored product, some details remain in chrome.

Pressione dinamica minima di utilizzo: 3 bar
Portata a pressione dinamica: 3 bar - 15 l/min - 38° Mix - 3 bar - 23 l/min - 38° Mix /
Minimum dynamic pressure of use: 3 bar
Flow rates at dynamic pressure: 3 bar - 15 l/min - 38° Mix - 3 bar - 23 l/min - 38° Mix

ACCESSORI / ACCESSORIES

	**00105CRTC49PR**

RICAMBI / SPARE PARTS

	**8900TM ***		**9788/02 ****

*Cartuccia miscelatrice / Mixer cartridge **Cartuccia di apertura-chiusura e deviazione / Diverter and open-close cartridge

30549/3

Miscelatore termostatico incasso 1/2" con deviatore a 3 uscite.

1/2" built-in thermostatic mixer with 3 way diverter.



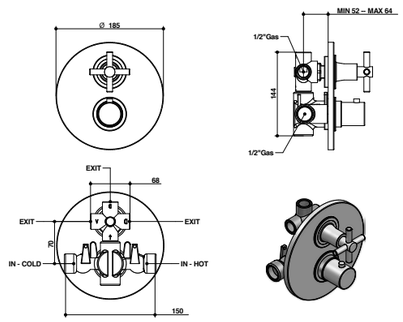

ARTICOLO COMPLETO / COMPLETE ITEM

30549CR03	CR

PARTE INCASSO BUILT-IN PART	**PARTE ESTERNA DA ABBINARE** EXTERNAL MATCHING PART	
	FINITURE / FINISHES	
09728/3	**30549CR03EU**	CR
	30549NE03EU *	NE
	30549NS03EU *	NS

* Nelle varianti colore alcuni particolari saranno cromati per garantire gli standard qualitativi. / To assure our quality standard on colored product, some details remain in chrome.

Pressione dinamica minima di utilizzo: 3 bar
Portata a pressione dinamica: 3 bar - 15 l/min - 38° Mix - 3 bar - 23 l/min - 38° Mix /
Minimum dynamic pressure of use: 3 bar
Flow rates at dynamic pressure: 3 bar - 15 l/min - 38° Mix - 3 bar - 23 l/min - 38° Mix

ACCESSORI / ACCESSORIES

	**00051CRTC49PR**

RICAMBI / SPARE PARTS

	**8900TM**		**9788/3**

FINITURE E COLORI / FINISHES AND COLOURS

CR | NE | FA | NS | BI*

* **Disponibile su richiesta** / Available on demand

30534/D-31534/D

Miscelatore vasca a pavimento con set doccia e deviatore

Bath mixer to the floor with shower set and diverter



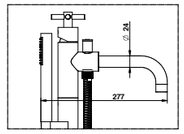

DETTAGLIO A

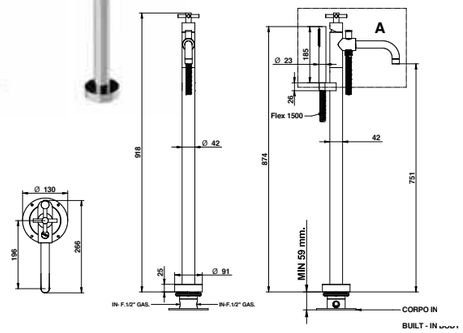

ARTICOLO COMPLETO / COMPLETE ITEM

30534CR0D - 31534CR0D	CR

PARTE INCASSO BUILT-IN PART	**PARTE ESTERNA DA ABBINARE** EXTERNAL MATCHING PART	
	FINITURE / FINISHES	
09744	**30534CR0DEU - 31534CR0DEU**	CR
	30534NE0DEU - 31534NE0DEU	NE
	30534FA0DEU - 31534FA0DEU	FA
	30534NS0DEU - 31534NS0DEU	NS

RICAMBI / SPARE PARTS

	**9812**		**9996CR**
	**9611CR**		**00850CR0E**
	**00116CR**		

30430/D-31430/D

Gruppo vasca incasso con set doccia duplex.

Built-in bath and shower mixer with duplex shower set.





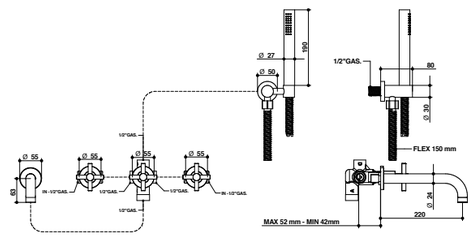

ARTICOLO COMPLETO / COMPLETE ITEM

30430CR0D - 31430CR0D	CR

PARTE INCASSO BUILT-IN PART	**PARTE ESTERNA DA ABBINARE** EXTERNAL MATCHING PART	
	FINITURE / FINISHES	
30430/D	**30430CR0DEU - 31430CR0DEU**	CR
09680	**30430NE0DEU - 31430NE0DEU**	NE
31430/D	**30430FA0DEU - 31430FA0DEU**	FA
09680/TL	**30430NS0DEU - 31430NS0DEU**	NS

ACCESSORI / ACCESSORIES

	00083CR 3 pz. per articolo / 3 pcs needed — Cad. / Each

RICAMBI / SPARE PARTS **30430/D**

	**9792 ***		**9792 ****
	**9999CR**		**9600CR**
	**00850CR0E**		**00112DM**

*Calda / Hot **Fredda / Cold

RICAMBI / SPARE PARTS **31430/D**

	**9791 ***		**9792 ****

*Calda / Hot **Fredda / Cold

ACCESSORI E RICAMBI / ACCESSORIES AND SPARE PARTS

 **PROLUNGA** MIXER EXTENSION

 **CARTUCCIA E VITONE** CARTRIDGE AND MECHANISM

 **AERATORE** AERATOR

 **FLESSIBILE** FLEXIBLE

 **DOCCETTA** HANDSHOWER

 **DEVIATORE** DIVERTER

30431/D-31431/D

Gruppo bordo vasca cinque fori. con set doccia.

Five holes deck bath and shower mixer with shower set.





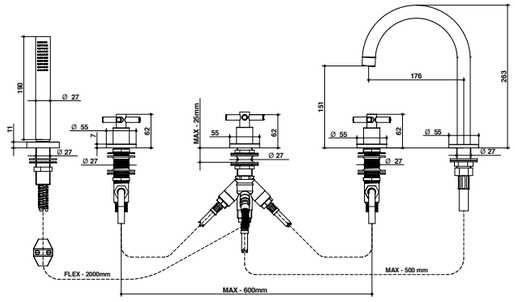

ARTICOLO COMPLETO / COMPLETE ITEM

30431CR0D - 31431CR0D	CR
30431NE0D - 31431NE0D	NE
30431NS0D - 31431NS0D	NS
30431FA0D - 31431FA0D	FA

RICAMBI / SPARE PARTS **30431/D**

9792 *	**9792** **
9999CR	**9606CR**
00850CR0E	**00112DV**

*Calda / Hot **Fredda / Cold

RICAMBI / SPARE PARTS **31431/D**

9791 *	**9792** **

*Calda / Hot **Fredda / Cold

30523-31523

Gruppo esterno per doccia.

External shower mixer.





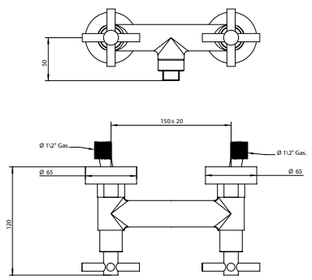

ARTICOLO COMPLETO / COMPLETE ITEM

30523CR00 - 31523CR00	CR
30523NE00 - 31523NE00	NE
30523NS00 - 31523NS00	NS
30523FA00 - 31523FA00	FA

Abbinabile a / To match with:
Asta saliscendi / Sliding rail - **870**

RICAMBI / SPARE PARTS **30523**

9792 *	**9792** **

*Calda / Hot **Fredda / Cold

RICAMBI / SPARE PARTS **31523**

9791 *	**9792** **

*Calda / Hot **Fredda / Cold

30536/D-31536/D

Gruppo vasca esterno con set doccia duplex.

External bath and shower mixer with duplex shower set.





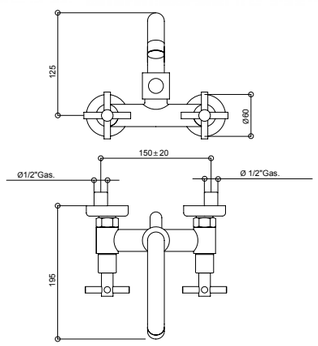

ARTICOLO COMPLETO / COMPLETE ITEM

30536CR0D - 31536CR0D	CR
30536NE0D - 31536NE0D	NE
30536NS0D - 31536NS0D	NS
30536FA0D - 31536FA0D	FA

RICAMBI / SPARE PARTS **30536/D**

9792 *	**9792** **
9999CR	**9600CR**
00850CR0E	**00116CR**

*Calda / Hot **Fredda / Cold

RICAMBI / SPARE PARTS **31536/D**

9791 *	**9792** **

*Calda / Hot **Fredda / Cold

30537/D-31537/D

Gruppo doccia esterno con tubo, soffione e set duplex.

External shower mixer with tube, shower head and duplex shower set.





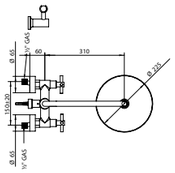

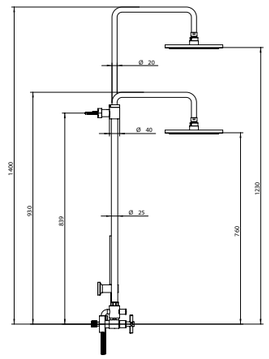

ARTICOLO COMPLETO / COMPLETE ITEM

30537CR0D - 31537CR0D	CR
30537NE0D - 31537NE0D	NE
30537NS0D - 31537NS0D	NS
30537FA0D - 31537FA0D	FA

RICAMBI / SPARE PARTS **30537/D**

9792 *	**9792** **
9600CR	**00850CR0E**
00121CR00	

*Calda / Hot **Fredda / Cold

RICAMBI / SPARE PARTS **31537/D**

9791 *	**9792** **

*Calda / Hot **Fredda / Cold

FINITURE E COLORI / FINISHES AND COLOURS

CR | NE | FA | NS | BI*

* **Disponibile su richiesta** / Available on demand

ACCESSORI E RICAMBI / ACCESSORIES AND SPARE PARTS

PROLUNGA
MIXER EXTENSION

CARTUCCIA E VITONE
CARTRIDGE AND MECHANISM

AERATORE
AERATOR

FLESSIBILE
FLEXIBLE

DOCCETTA
HANDSHOWER

DEVIATORE
DIVERTER

30915

Set doccia ad incasso con miscelatore tradizionale ad uso doccia,vasca e bidet completo di doccetta.

Duplex shower set with traditional mixer for shower/bathtube and bidet.



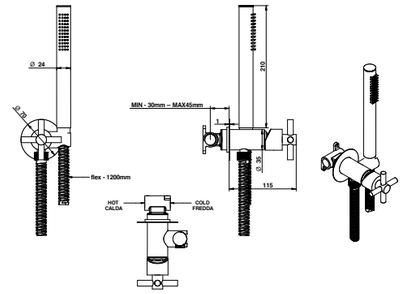

ARTICOLO COMPLETO / COMPLETE ITEM

30915CR00	CR

PARTE INCASSO BUILT-IN PART	**PARTE ESTERNA DA ABBINARE** EXTERNAL MATCHING PART	
	FINITURE / FINISHES	
09490/CT	**30915CREU**	CR
	30915NEEU	NE
	30915FAEU	FA
	30915NSEU	NS

RICAMBI / SPARE PARTS

9820/32	**09610CR**
850	

30916

Set doccia bidet per wc ad incasso con miscelatore tradizionale e doccetta.

Shattaf shower set for wc with traditional mixer and handshower.



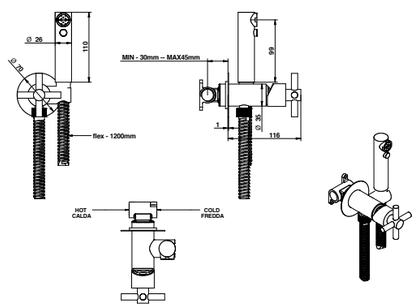

ARTICOLO COMPLETO / COMPLETE ITEM

30916CR00	CR

PARTE INCASSO BUILT-IN PART	**PARTE ESTERNA DA ABBINARE** EXTERNAL MATCHING PART	
	FINITURE / FINISHES	
09490/CT	**30916CREU**	CR
	30916NEEU	NE
	30916FAEU	FA
	30916NSEU	NS

RICAMBI / SPARE PARTS

9820/32	**09610CR**
00904CRDO	



Art. 30537CR0D - Art. 30430CR0D

FINITURE E COLORI / FINISHES AND COLOURS

CR NE FA NS BI*

* **Disponibile su richiesta** / Available on demand

ACCESSORI E RICAMBI / ACCESSORIES AND SPARE PARTS

PROLUNGA MIXER EXTENSION

CARTUCCIA E VITONE CARTRIDGE AND MECHANISM

AERATORE AERATOR

FLESSIBILE FLEXIBLE

DOCCETTA HANDSHOWER

DEVIATORE DIVERTER

ALCOR

DESIGN CENTER DIRECTED BY
ANTONIO BONGIO

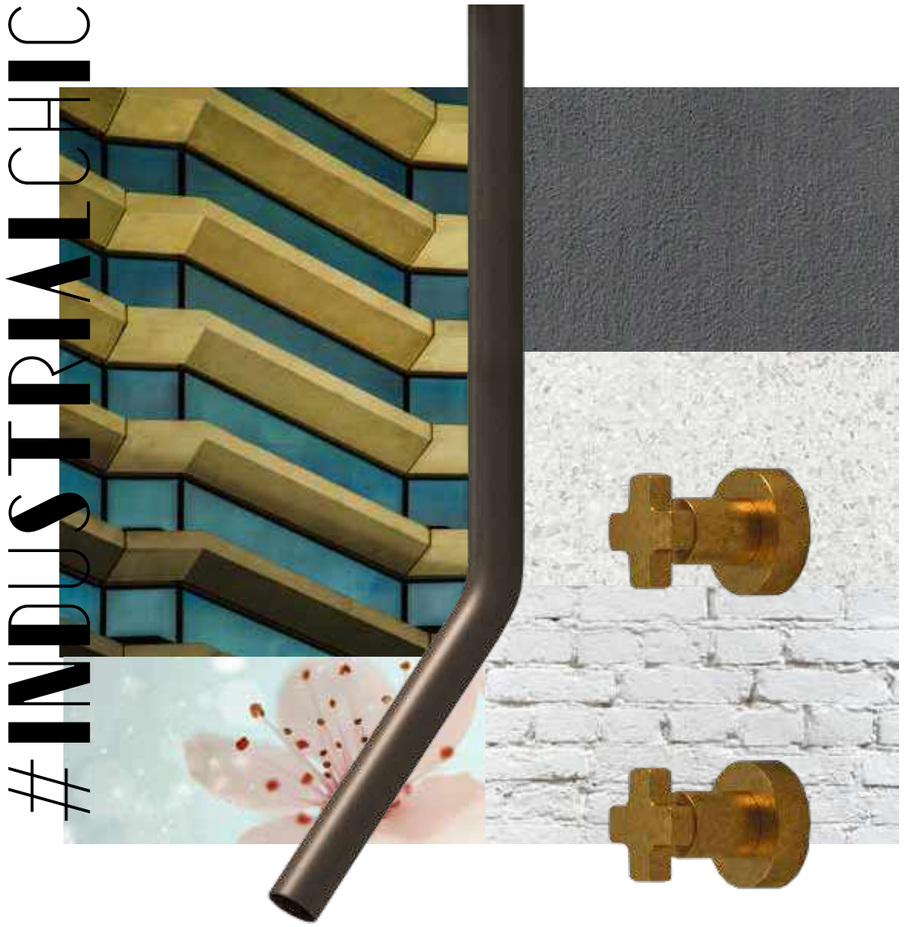

1

THE CULTURE OF MATERIALS



2

3

1. Art. 42400BU00
2. Art. 00985CR90
3. Art. 00877RB00 +
Art. 38030/Q (pag. 1057)

GEOMETRIE SOFISTICATE

Sophisticated geometric shapes

Manopole a croce dalle linee nette, geometrie e particolari dal tratto sofisticato definiscono il carattere fortemente identitario di ALCOR, complemento perfetto per arredare spazi dalle atmosfere post industriali che racchiudono un'anima chic.

Cross knobs with clear-cut lines and sophisticated geometric shapes and details define the strong character and identity of ALCOR, which is the perfect furnishing item to decorate spaces with a post-industrial vibe that conceal a stylish soul.

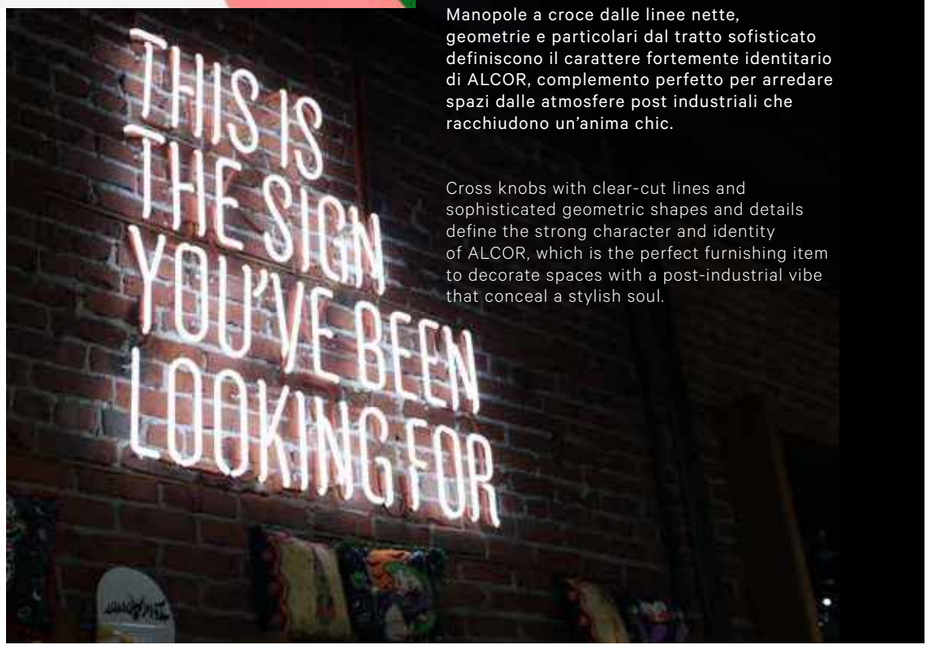





LAVABO / WASHBASIN
Art. 42400BU00
Art. 00877RB00 +
Art. 38030/Q

DOCCIA / SHOWER
Art. 42400BU00
Art. 42425BU00
Art. 00830RB00
Art. 00804RB30
Art. 00882RB00

VASCA / BATHTUB
Art. 42400BU00
Art. 00985RB70

SPECIAL THANKS TO
atlas concorde
www.atlasconcorde.com



LAVABO / WASHBASIN
Art. 42400BU00

Progetto / Project
Marco Giovinazzo Architect

Foto / Photo
Mariagiulia Serra

LAVABO / WASHBASIN
Art. 42400BU00
Art. 0087700 +
Art. 38030/Q
Art. 42322BU00

Progetto / Project
Marco Giovinazzo Architect

Foto / Photo
Mariagiulia Serra





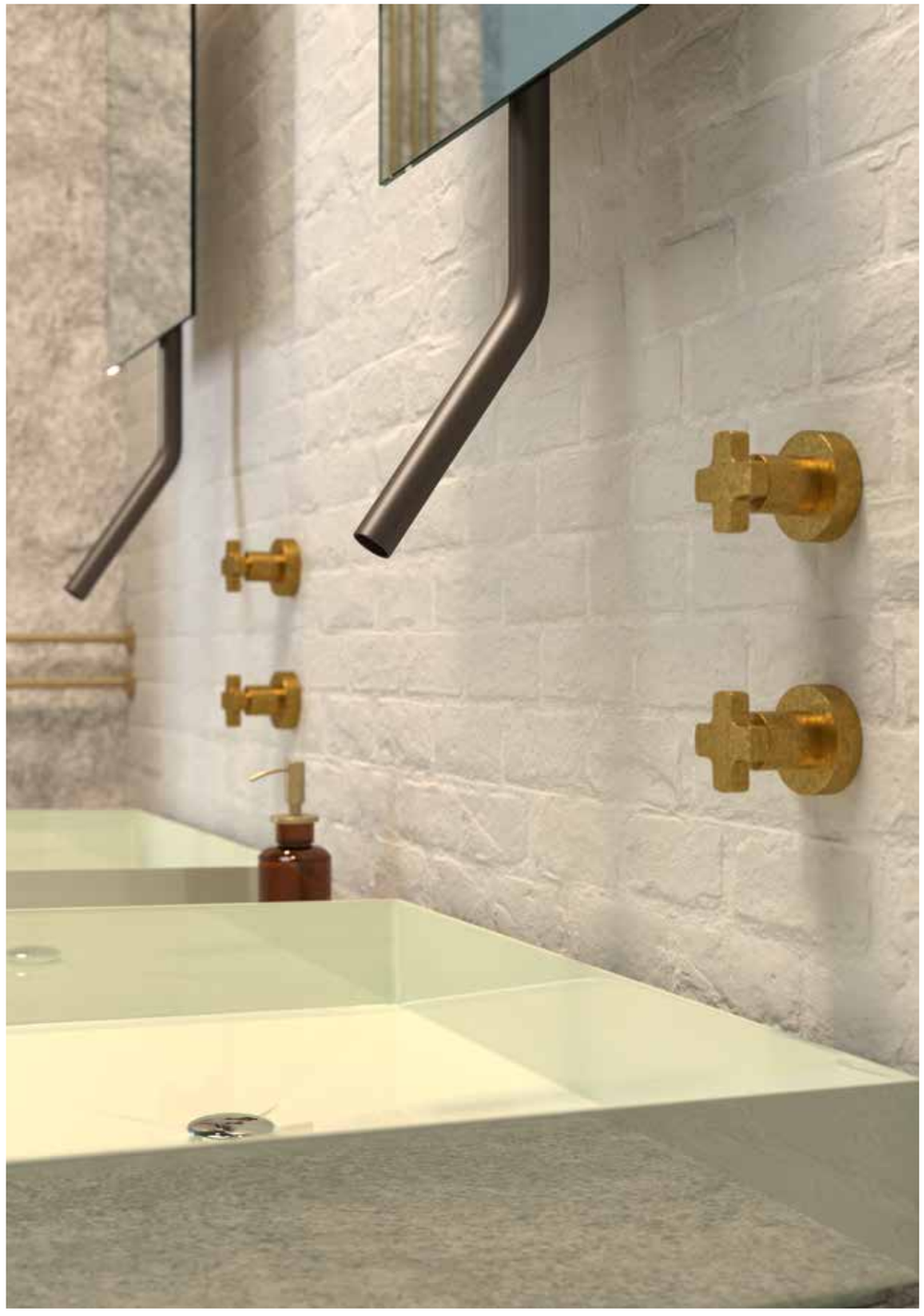

LAVABO / WASHBASIN
Art. 00877RB00 +
Art. 38030/Q
Art. 42400BU00

INFORMAZIONI TECNICHE

Technical details

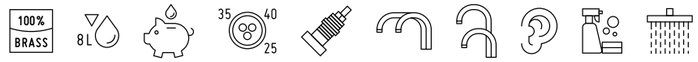

VITONI E CARTUCCE: La serie Alcor è dotata di vitoni a dischi ceramici da 1/4 di giro e di cartucce ø 35 mm. senza distributore tradizionale.
La temperatura d'impianto non deve superare i 70°C. La pressione di esercizio dell'impianto consigliata è di 3 bar.
EROGAZIONE: La serie Alcor ha un tipo di erogazione morbida.I lavabi e i bidet sono forniti con limitatore di portata da 8l/m, permettendo un notevole risparmio d'acqua.
SISTEMI DI DEVIAZIONE: I deviatori Bongio sono testati per funzionare da un minimo di 0,5 bar pressione.
INSTALLAZIONE: Tutti gli articoli ad incasso Bongio completi sono forniti di relative parti da incassare.
Gli articoli doccia e vasca esterni hanno un interasse di 15±20 mm.
Per gli articoli lavabo e bidet, monoforo e tre fori, da installarsi su piano devono essere realizzati fori di ø 35 mm massimo.

NOTA FINITURE FA / TT
I prodotti nelle finiture Ferro Antico (FA) e Terra di Toscana (TT) vengono realizzati con trattamenti manuali e, data la particolare lavorazione artigianale, possono presentare una colorazione non uniforme.

CARTRIDGE & MECHANISM: Alcor series has 1/4' turn ceramic disc mechanism and ø 35 mms traditional cartridge.
The temperature of the plant should not exceed 70 degrees. The suggested working pressure of the plant has to be 3 bar.
SUPPLY: Alcor series has a soft supply. Basin and bidet mixers have a standard limitation of flow to 8l/m which reduces the water waste.
DIVERTING SYSTEMS: Bongio diverters have been tested to work properly starting from a minimum 0,5 bar pressure
INSTALLATION: All the built-in Bongio items are available with universal raw built-in body.
All the external shower and bath mixers have the 15±20 mms interaxe.
For the basin and bidet mixers - single or three holes - to be place on top deck, they require ø 35 mms maximum holes.

FINISHES NOTE FA / TT
Products in Ferro Antico (FA) and Terra di Toscana (TT) finish are made with manual treatments and may therefore display colour variations due to the particular craftsmanship.

FINITURE E COLORI / FINISHES AND COLOURS



CR
Cromo
Chrome



BU
Ottone Burattato
Hammered Brass



TT
Terra di Toscana
Tuscany Bronze

42401

Gruppo lavabo tre fori con piletta clic-clac.

Three holes basin mixer with clicclac waste.



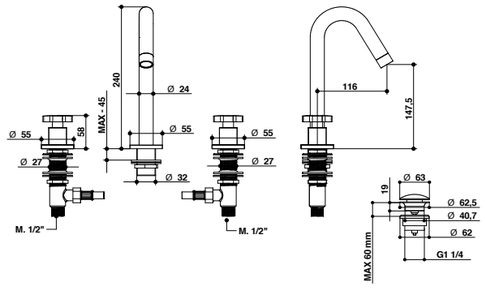

ARTICOLO COMPLETO / COMPLETE ITEM

42401CR00	CR
42401BU00	BU
42401TT00	TT

Abbinabile a / To match with:
Sifone / Siphon - **0067CR00**

RICAMBI / SPARE PARTS

9792 * | **9792** **

9999CR

*Calda / Hot **Fredda / Cold

42403

Gruppo bidet tre fori con piletta clic-clac.

Three holes bidet mixer with clicclac waste.



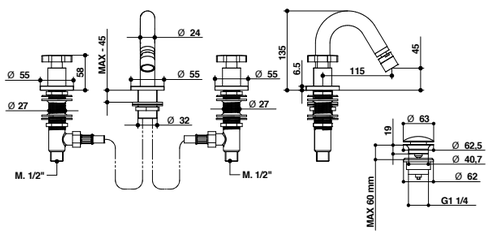

ARTICOLO COMPLETO / COMPLETE ITEM

42403CR00	CR
42403BU00	BU
42403TT00	TT

Abbinabile a / To match with:
Sifone / Siphon - **00066CR00**

RICAMBI / SPARE PARTS

9792 * | **9792** **

99980CR

*Calda / Hot **Fredda / Cold

42438/16-22

Gruppo lavabo a parete con bocca 160-220 mm.

Wall basin mixer with 160-220 mms. spout.



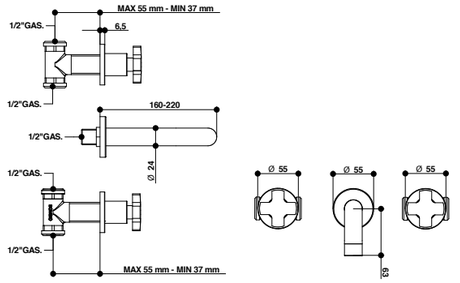

ARTICOLO COMPLETO / COMPLETE ITEM

42438CR16	CR
42438CR22	CR

PARTE INCASSO BUILT-IN PART	**PARTE ESTERNA DA ABBINARE** EXTERNAL MATCHING PART	
	FINITURE / FINISHES	
09767	**42438CR16EU**	CR
	42438CR22EU	CR
	42438BU16EU	BU
	42438BU22EU	BU
	42438TT16EU	TT
	42438TT22EU	TT

Abbinabile a / To match with:
Sifone / Siphon - **00067CR00**
Piletta clic-clac / Clic-clac waste - **00079CR00**

ACCESSORI / ACCESSORIES

00083CR
2 pz. per articolo / 2 pcs needed
Cad. / Each

RICAMBI / SPARE PARTS

9792 * | **9792** **

9999CR

*Calda / Hot **Fredda / Cold

42438/1A-2A

Gruppo lavabo a parete con bocca 160-220 mm completo di connessioni incasso.

Wall basin mixer with 160-220 mms. spout complete with built-in connections.



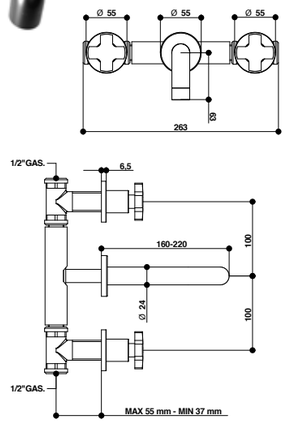

ARTICOLO COMPLETO / COMPLETE ITEM

42438CR1A	CR
42438CR2A	CR

PARTE INCASSO BUILT-IN PART	**PARTE ESTERNA DA ABBINARE** EXTERNAL MATCHING PART	
	FINITURE / FINISHES	
09767/T	**42438CR1AEU**	CR
	42438CR2AEU	CR
	42438BU1AEU	BU
	42438BU2AEU	BU
	42438TT1AEU	TT
	42438TT2AEU	TT

Abbinabile a / To match with:
Sifone / Siphon - **00067CR00**
Piletta clic-clac / Clic-clac waste - **00079CR00**

ACCESSORI / ACCESSORIES

00083CR
2 pz. per articolo / 2 pcs needed
Cad. / Each

RICAMBI / SPARE PARTS

9792 * | **9792** **

9999CR

*Calda / Hot **Fredda / Cold

FINITURE E COLORI / FINISHES AND COLOURS

CR | BU | TT

ACCESSORI E RICAMBI / ACCESSORIES AND SPARE PARTS

PROLUNGA MIXER EXTENSION
CARTUCCIA E VITONE CARTRIDGE AND MECHANISM
AERATORE AERATOR
FLESSIBILE FLEXIBLE
DOCCETTA HANDSHOWER
DEVIATORE DIVERTER

42421

Monoforo lavabo con piletta clic-clac.

Single hole basin mixer with clic-clac waste.



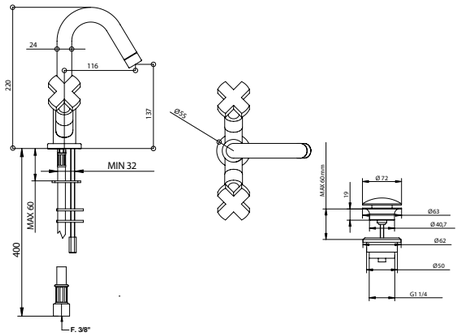

ARTICOLO COMPLETO / COMPLETE ITEM

42421CR00	CR
42421BU00	BU
42421TT00	TT

Abbinabile a / To match with:
Sifone / Siphon - **00067CR00**

RICAMBI / SPARE PARTS

9792 *	**9792** **
9999CR	

*Calda / Hot **Fredda / Cold

42422

Monoforo bidet con piletta clicclac.

Single hole bidet mixer with clicclac waste.



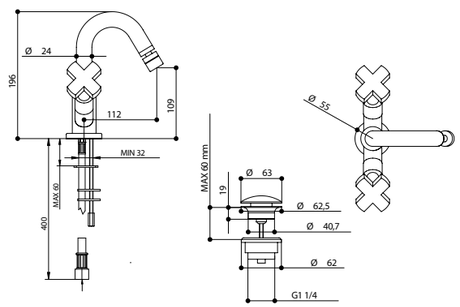

ARTICOLO COMPLETO / COMPLETE ITEM

42422CR00	CR
42422BU00	BU
42422TT00	TT

Abbinabile a / To match with:
Sifone / Siphon - **00066CR00**

RICAMBI / SPARE PARTS

9792 *	**9792** **
9980CR	

*Calda / Hot **Fredda / Cold

FINITURE E COLORI / FINISHES AND COLOURS

CR BU TT

42321

Miscelatore lavabo con cartuccia tradizionale e piletta clic-clac.

Basin mixer with clic-clac waste.



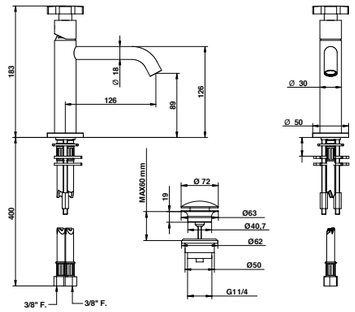

ARTICOLO COMPLETO / COMPLETE ITEM

42321CR00	CR
42321BU00	BU
42321TT00	TT

Abbinabile a / To match with:
Sifone / Siphon - **00067CR00**

RICAMBI / SPARE PARTS

9870	**9392**

42332

Miscelatore lavabo alto con bocca lunga, cartuccia tradizionale e piletta clic-clac.

High basin mixer with conespout, traditional cartridge and clic-clac waste.



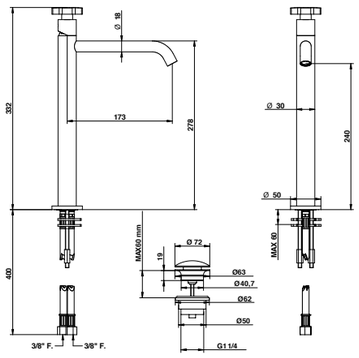

ARTICOLO COMPLETO / COMPLETE ITEM

42332CR00	CR
42332BU00	BU
42332TT00	TT

Abbinabile a / To match with:
Sifone / Siphon - **00067CR00**

RICAMBI / SPARE PARTS

9870	**9392**

ACCESSORI E RICAMBI / ACCESSORIES AND SPARE PARTS

- **PROLUNGA** MIXER EXTENSION
- **CARTUCCIA E VITONE** CARTRIDGE AND MECHANISM
- **AERATORE** AERATOR
- **FLESSIBILE** FLEXIBLE
- **DOCCETTA** HANDSHOWER
- **DEVIATORE** DIVERTER

42322

Miscelatore bidet con cartuccia tradizionale e piletta clic-clac.

Bidet mixer with clic-clac waste.



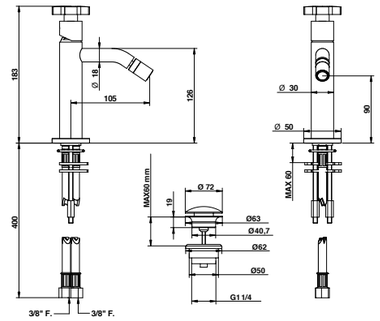

ARTICOLO COMPLETO / COMPLETE ITEM

42322CR00	CR
42322BU00	BU
42322TT00	TT

Abbinabile a / To match with:
Sifone / Siphon - **00066CR00**

RICAMBI / SPARE PARTS

9870 **9993CR**

42499

Rubinetto monoacqua senza scarico.

Mono water tap whitout waste



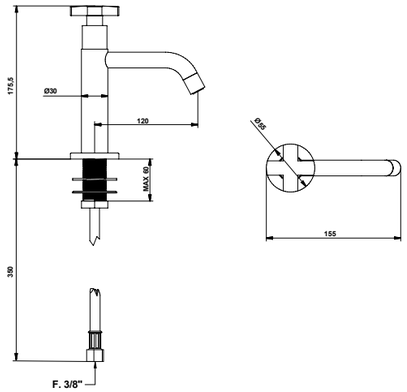

ARTICOLO COMPLETO / COMPLETE ITEM

42499CR00	CR
42499BU00	BU
42499TT00	TT

Abbinabile a / To match with:
Sifone / Siphon - **00067CR00**
Piletta clic-clac / Clic-clac waste - **00079CR00**

RICAMBI / SPARE PARTS

9792 **9988**

42338

Miscelatore lavabo incasso con bocca 220 mm.

Built-in basin mixer with 220 mms. spout.

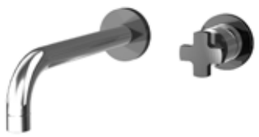

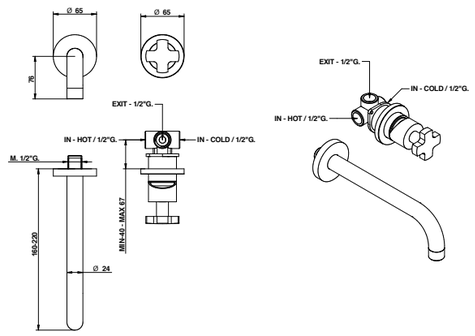

ARTICOLO COMPLETO / COMPLETE ITEM

42338CR16	CR
42338CR22	CR

PARTE INCASSO BUILT-IN PART	**PARTE ESTERNA DA ABBINARE** EXTERNAL MATCHING PART	
	FINITURE / FINISHES	
09761	**42338CR16EU**	CR
	42338CR22EU	CR
	42338BU16EU	BU
	42338BU22EU	BU
	42338TT16EU	TT
	42338TT22EU	TT

Abbinabile a / To match with:
Sifone / Siphon - **00067CR00**
Piletta clic-clac / Clic-clac waste - **00079CR00**

ACCESSORI / ACCESSORIES

00100CRPRPR

RICAMBI / SPARE PARTS

9813 **09999CR**

42533

Lavabo a pavimento.

Floor basin mixer column



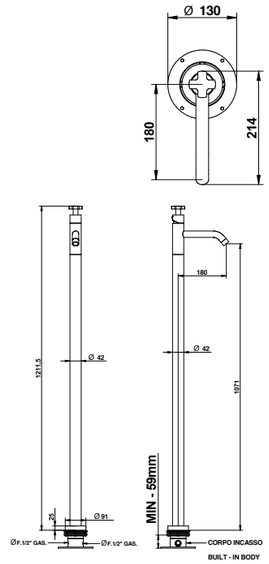

ARTICOLO COMPLETO / COMPLETE ITEM

42533CR00	CR

PARTE INCASSO BUILT-IN PART	**PARTE ESTERNA DA ABBINARE** EXTERNAL MATCHING PART	
	FINITURE / FINISHES	
09744	**42533CREU**	CR
	42533BUEU	BU
	42533TTEU	TT

Abbinabile a / To match with:
Sifone / Siphon - **00067CR00**
Piletta clic-clac / Clic-clac waste - **00079CRPR**

RICAMBI / SPARE PARTS

9812 **9996**

FINITURE E COLORI / FINISHES AND COLOURS

CR BU TT

ACCESSORI E RICAMBI / ACCESSORIES AND SPARE PARTS

PROLUNGA MIXER EXTENSION
CARTUCCIA E VITONE CARTRIDGE AND MECHANISM
AERATORE AERATOR
FLESSIBILE FLEXIBLE
DOCCETTA HANDSHOWER
DEVIATORE DIVERTER

42400

Rubinetto incasso 1/2".

1/2" built-in tap.



ARTICOLO COMPLETO / COMPLETE ITEM

42400CR00	CR

PARTE INCASSO BUILT-IN PART	**PARTE ESTERNA DA ABBINARE** EXTERNAL MATCHING PART	
	FINITURE / FINISHES	
09777 calda / hot	**42400CR00EU**	CR
09777 fredda / cold	**42400BU00EU**	BU
	42400TT00EU	TT

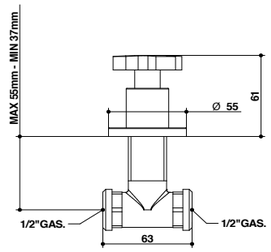

ACCESSORI / ACCESSORIES

00083CR

RICAMBI / SPARE PARTS

9792 * **9792** **

*Calda / Hot **Fredda / Cold

42498

Rubinetto incasso 3/4" vitone tradizionale.

3/4" built-in tap traditional mechanism.



ARTICOLO COMPLETO / COMPLETE ITEM

42498CR00	CR

PARTE INCASSO BUILT-IN PART	**PARTE ESTERNA DA ABBINARE** EXTERNAL MATCHING PART	
	FINITURE / FINISHES	
09772 calda / hot	**42498CREU**	CR
09772 fredda / cold	**42498BUEU**	BU
	42498TTEU	TT

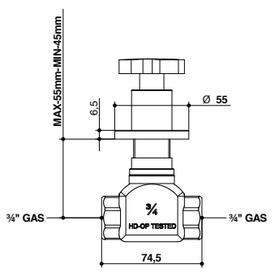

ACCESSORI / ACCESSORIES

00083CR

RICAMBI / SPARE PARTS

9804 * **9804** **

*Calda / Hot **Fredda / Cold

FINITURE E COLORI / FINISHES AND COLOURS

CR BU TT

42425

Deviatore 4 vie (2 entrate 2 uscite).

4 ways built-in diverter (2 in - 2 out).



ARTICOLO COMPLETO / COMPLETE ITEM

42425CR00	CR

PARTE INCASSO BUILT-IN PART	**PARTE ESTERNA DA ABBINARE** EXTERNAL MATCHING PART	
	FINITURE / FINISHES	
09496	**42425CREU**	CR
	42425BUEU	BU
	42425TTEU	TT

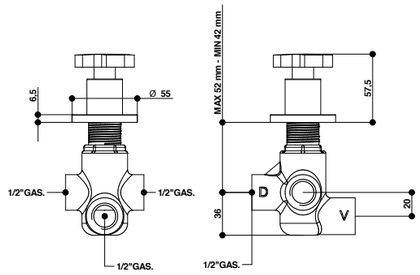

ACCESSORI / ACCESSORIES

00083CR

RICAMBI / SPARE PARTS

00112DM

42425/5

Deviatore 5 vie (2 entrate 3 uscite).

5 way built-in diverter (2 in - 3 out).



ARTICOLO COMPLETO / COMPLETE ITEM

42425CR0500	CR

PARTE INCASSO BUILT-IN PART	**PARTE ESTERNA DA ABBINARE** EXTERNAL MATCHING PART	
	FINITURE / FINISHES	
09495	**42425CR05EU**	CR
	42425BU05EU	BU
	42425TT05EU	TT

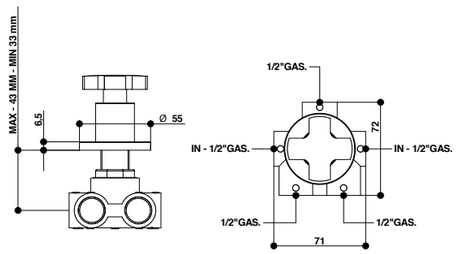

ACCESSORI / ACCESSORIES

00083CR

RICAMBI / SPARE PARTS

00113DM

ACCESSORI E RICAMBI / ACCESSORIES AND SPARE PARTS

PROLUNGA MIXER EXTENSION

CARTUCCIA E VITONE CARTRIDGE AND MECHANISM

AERATORE AERATOR

FLESSIBILE FLEXIBLE

DOCCETTA HANDSHOWER

DEVIATORE DIVERTER

42556

Deviatore a 2 uscite (1 entrata 2 uscite). 2 exits built-in diverter (1 in 2 out).



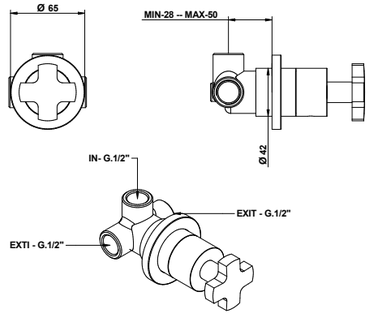

ARTICOLO COMPLETO / COMPLETE ITEM

42556CR00	CR

PARTE INCASSO BUILT-IN PART	**PARTE ESTERNA DA ABBINARE** EXTERNAL MATCHING PART	
	FINITURE / FINISHES	
09491/2	**42556CREU**	CR
	42556BUEU	BU
	42556TTEU	TT

ACCESSORI / ACCESSORIES

00109CRPR

RICAMBI / SPARE PARTS

9808/2

42556/3

Deviatore a 3 uscite (1 entrata 3 uscite). 3 exits built-in diverter (1 in 3 out).



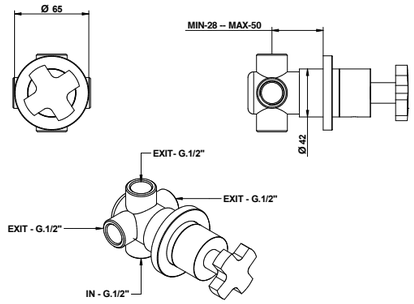

ARTICOLO COMPLETO / COMPLETE ITEM

42556CR03	CR

PARTE INCASSO BUILT-IN PART	**PARTE ESTERNA DA ABBINARE** EXTERNAL MATCHING PART	
	FINITURE / FINISHES	
09494	**42556CR03EU**	CR
	42556BU03EU	BU
	42556TT03EU	TT

ACCESSORI / ACCESSORIES

00109CRPR

RICAMBI / SPARE PARTS

9808

42324

Miscelatore incasso con cartuccia tradizionale. Built-in mixer.



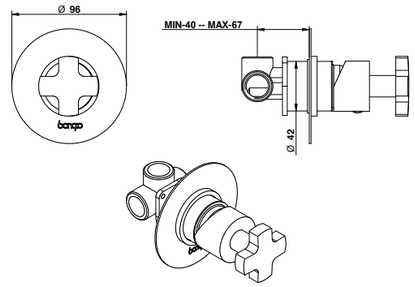

ARTICOLO COMPLETO / COMPLETE ITEM

42324CR00	CR

PARTE INCASSO BUILT-IN PART	**PARTE ESTERNA DA ABBINARE** EXTERNAL MATCHING PART	
	FINITURE / FINISHES	
09761	**42324CREU**	CR
	42324BUEU	BU
	42324TTEU	TT

ACCESSORI / ACCESSORIES

00100CRPRPR

OPTIONAL: Scatola incasso per cartongesso / Built-in box for drywall and cavity wall
09702PBOX

RICAMBI / SPARE PARTS

9813

42324/RP

Miscelatore incasso con cartuccia tradizionale. Built-in mixer.



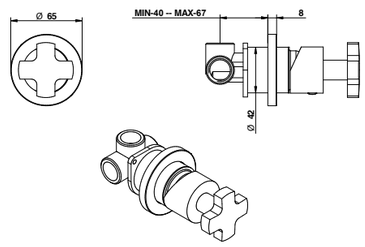

ARTICOLO COMPLETO / COMPLETE ITEM

42324CRRP	CR

PARTE INCASSO BUILT-IN PART	**PARTE ESTERNA DA ABBINARE** EXTERNAL MATCHING PART	
	FINITURE / FINISHES	
09761	**42324CRRPEU**	CR
	42324BURPEU	BU
	42324TTRPEU	TT

ACCESSORI / ACCESSORIES

00100CRPRPR

OPTIONAL: Scatola incasso per cartongesso / Built-in box for drywall and cavity wall
09702PBOX

RICAMBI / SPARE PARTS

9813

FINITURE E COLORI / FINISHES AND COLOURS

CR BU TT

ACCESSORI E RICAMBI / ACCESSORIES AND SPARE PARTS

PROLUNGA MIXER EXTENSION
CARTUCCIA E VITONE CARTRIDGE AND MECHANISM
AERATORE AERATOR
FLESSIBILE FLEXIBLE
DOCCETTA HANDSHOWER
DEVIATORE DIVERTER

42329

Miscelatore incasso con deviatore automatico a 2 uscite e cartuccia tradizionale.

Built-in mixer with 2 way automatic diverter.



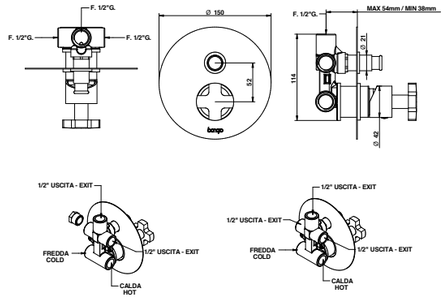

ARTICOLO COMPLETO / COMPLETE ITEM

42329CR00	CR

ACCESSORI / ACCESSORIES

00102CRPRPR

OPTIONAL: Scatola incasso per cartongesso / Built-in box for drywall and cavity wall
09702PBOX

RICAMBI / SPARE PARTS

9813 **00114CRPR**

42319

Miscelatore incasso con deviatore meccanico a 2 uscite e cartuccia tradizionale.

Built-in mixer with 2 way mechanical diverter.



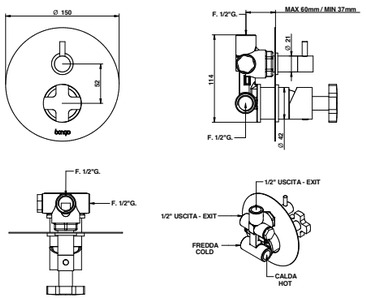

ARTICOLO COMPLETO / COMPLETE ITEM

42319CR00	CR

PARTE INCASSO BUILT-IN PART	**PARTE ESTERNA DA ABBINARE** EXTERNAL MATCHING PART	
	FINITURE / FINISHES	
09763	**42319CREU**	CR
	42319BUEU	BU
	42319TTEU	TT

ACCESSORI / ACCESSORIES

00102CRPRP3

OPTIONAL: Scatola incasso per cartongesso / Built-in box for drywall and cavity wall
09702PBOX

RICAMBI / SPARE PARTS

9813 **9861**

42319/3

Miscelatore incasso con deviatore meccanico a 3 uscite e cartuccia tradizionale.

Built-in mixer with 3 way mechanical diverter.



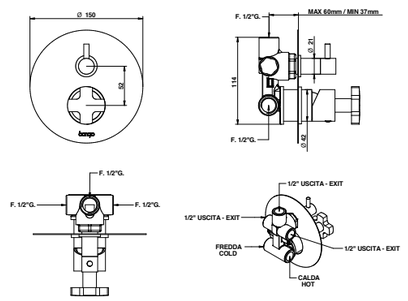

ARTICOLO COMPLETO / COMPLETE ITEM

42319CR03	CR

PARTE INCASSO BUILT-IN PART	**PARTE ESTERNA DA ABBINARE** EXTERNAL MATCHING PART	
	FINITURE / FINISHES	
09763/3	**42319CR03EU**	CR
	42319BU03EU	BU
	42319TT03EU	TT

ACCESSORI / ACCESSORIES

00102CRPRP3

OPTIONAL: Scatola incasso per cartongesso / Built-in box for drywall and cavity wall
09702PBOX

RICAMBI / SPARE PARTS

9813 **9860**

42544

Termostatico incasso 1/2".

1/2" built-in thermostatic mixer.



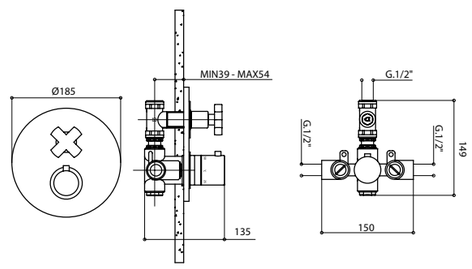

ARTICOLO COMPLETO / COMPLETE ITEM

42544CR00	CR

PARTE INCASSO BUILT-IN PART	**PARTE ESTERNA DA ABBINARE** EXTERNAL MATCHING PART	
	FINITURE / FINISHES	
09787	**42544CREU**	CR

Pressione dinamica minima di utilizzo: 3 bar
Portata a pressione dinamica: 3 bar - 32 l/min - 38° Mix / Minimum dynamic pressure of use: 3 bar
Flow rates at dynamic pressure: 3 bar - 32 l/min - 38° Mix

ACCESSORI / ACCESSORIES

00105CRPRTC

RICAMBI / SPARE PARTS

8900TM * **9788** **

*Cartuccia miscelatrice / Mixer cartridge **Cartuccia di apertura-chiusura / Open-close cartridge

FINITURE E COLORI / FINISHES AND COLOURS

CR BU TT

ACCESSORI E RICAMBI / ACCESSORIES AND SPARE PARTS

PROLUNGA MIXER EXTENSION
CARTUCCIA E VITONE CARTRIDGE AND MECHANISM
AERATORE AERATOR
FLESSIBILE FLEXIBLE
DOCCETTA HANDSHOWER
DEVIATORE DIVERTER

42549

Miscelatore termostatico incasso 1/2" con deviatore a 2 uscite.

1/2" built-in thermostatic mixer with 2 way diverter.



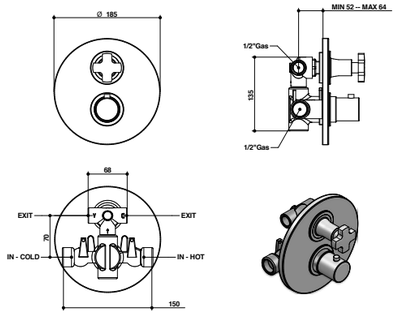

ARTICOLO COMPLETO / COMPLETE ITEM

42549CR00	CR

PARTE INCASSO BUILT-IN PART	**PARTE ESTERNA DA ABBINARE** EXTERNAL MATCHING PART	
	FINITURE / FINISHES	
09728	**42549CREU**	CR

Pressione dinamica minima di utilizzo: 3 bar
Portata a pressione dinamica: 3 bar - 23 l/min - 38° Mix - 3 bar - 15 l/min - 38° Mix /
Minimum dynamic pressure of use: 3 bar
Flow rates at dynamic pressure: 3 bar - 23 l/min - 38° Mix - 3 bar - 15 l/min - 38° Mix

ACCESSORI / ACCESSORIES

	**00105CRTC49PR**

RICAMBI / SPARE PARTS

	**8900TM** *		**9788/02** **

*Cartuccia miscelatrice / Mixer cartridge **Cartuccia di apertura-chiusura e deviazione / Diverter and open-close cartridge

42549/3

Miscelatore termostatico incasso 1/2" con deviatore a 3 uscite.

1/2" built-in thermostatic mixer with 3 way diverter.



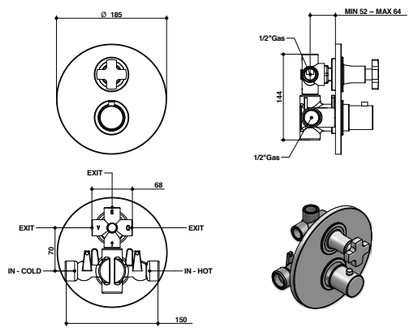

ARTICOLO COMPLETO / COMPLETE ITEM

42549CR03	CR

PARTE INCASSO BUILT-IN PART	**PARTE ESTERNA DA ABBINARE** EXTERNAL MATCHING PART	
	FINITURE / FINISHES	
09728/03	**42549CR03EU**	CR

Pressione dinamica minima di utilizzo: 3 bar
Portata a pressione dinamica: 3 bar - 23 l/min - 38° Mix - 3 bar - 15 l/min - 38° Mix /
Minimum dynamic pressure of use: 3 bar
Flow rates at dynamic pressure: 3 bar - 23 l/min - 38° Mix - 3 bar - 15 l/min - 38° Mix

ACCESSORI / ACCESSORIES

	**00105CRTC49PR**

RICAMBI / SPARE PARTS

	**8900TM** *		**9788/03** **

*Cartuccia miscelatrice / Mixer cartridge **Cartuccia di apertura-chiusura e deviazione / Diverter and open-close cartridge

42534/D

Miscelatore vasca a pavimento.

Floor mounted bath mixer with shower set and diverter.

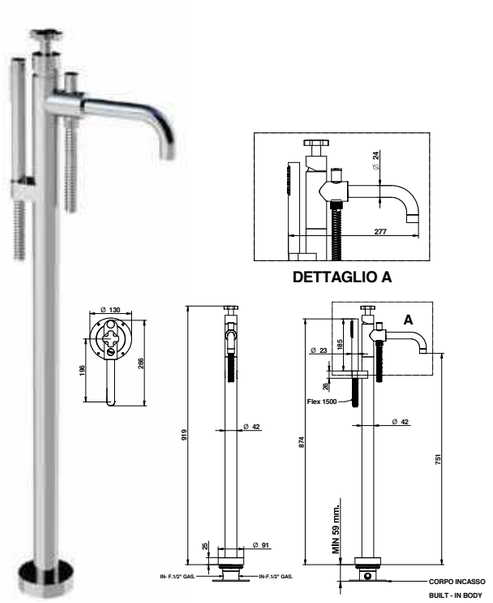

ARTICOLO COMPLETO / COMPLETE ITEM

42534CR0D	CR

PARTE INCASSO BUILT-IN PART	**PARTE ESTERNA DA ABBINARE** EXTERNAL MATCHING PART	
	FINITURE / FINISHES	
09744	**42534CR0DEU**	CR
	42534BU0DEU *	BU
	42534TT0DEU *	TT

* Nelle varianti colore alcuni particolari saranno cromati per garantire gli standard qualitativi. / To assure our quality standard on colored product, some details remain in chrome.

RICAMBI / SPARE PARTS

	**9812**		**9996CR**
	**9611CR**		**00850CR0E**
	**00116CR**		

42430/D

Gruppo vasca incasso con set doccia duplex.

Built-in bath and shower mixer with duplex shower set.

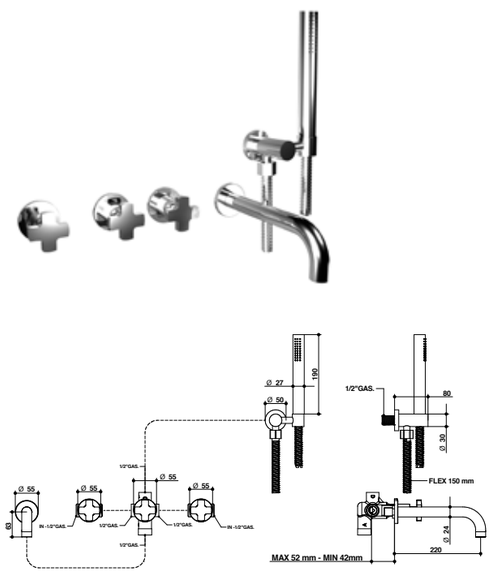

ARTICOLO COMPLETO / COMPLETE ITEM

42430CR0D	CR

PARTE INCASSO BUILT-IN PART	**PARTE ESTERNA DA ABBINARE** EXTERNAL MATCHING PART	
	FINITURE / FINISHES	
09680	**42430CR0DEU**	CR
	42430BU0DEU	BU
	42430TT0DEU	TT

ACCESSORI / ACCESSORIES

	00083CR 3 pz. per articolo / 3 pcs needed	Cad. / Each

RICAMBI / SPARE PARTS

	**9792** *		**9792** **
	**9999CR**		**9600CR**
	**00850CR0E**		**00112DM**

*Calda / Hot **Fredda / Cold

FINITURE E COLORI / FINISHES AND COLOURS



ACCESSORI E RICAMBI / ACCESSORIES AND SPARE PARTS



42431/D

Gruppo bordo vasca cinque fori con set doccia.

Five holes deck bath and shower mixer with shower set.



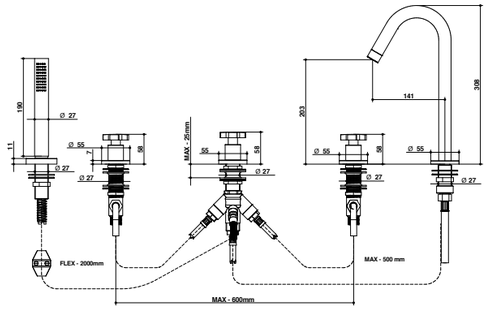

ARTICOLO COMPLETO / COMPLETE ITEM

42431CR0D	CR
42431BU0D	BU
42431TT0D	TT

RICAMBI / SPARE PARTS

	9792 *		**9792 ****
	9999CR		**9606CR**
	00850CR0E		**00112VI**

*Calda / Hot **Fredda / Cold

42523

Gruppo doccia esterno.

External shower mixer.



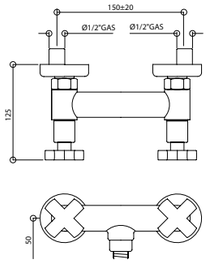

ARTICOLO COMPLETO / COMPLETE ITEM

42523CR00	CR
42523BU00	BU
42523TT00	TT

Abbinabile a / To match with:
Asta saliscendi / Sliding rail - **870**

RICAMBI / SPARE PARTS

	9792 *		**9792 ****

*Calda / Hot **Fredda / Cold

42536/D

Gruppo vasca esterno con set doccia duplex.

External bath and shower mixer with duplex shower set.



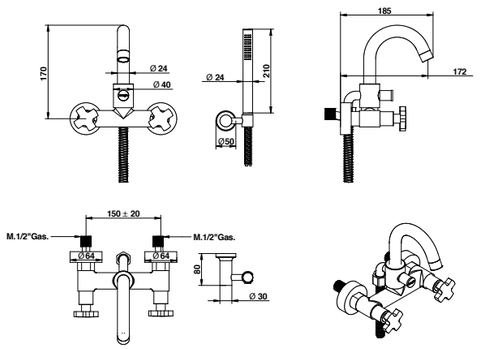

ARTICOLO COMPLETO / COMPLETE ITEM

42536CR0D	CR
42536BU0D	BU
42536TT0D	TT

RICAMBI / SPARE PARTS

	9792 *		**9792 ****
	9999CR		**9600CR**
	00850CR0E		**00116CR**

*Calda / Hot **Fredda / Cold

42537/D

Gruppo doccia esterno con tubo, soffione e set doccia.

External shower mixer with tube, shower head and shower set.

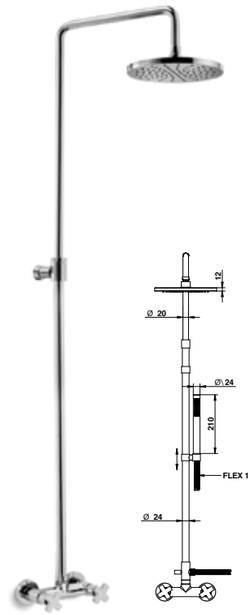

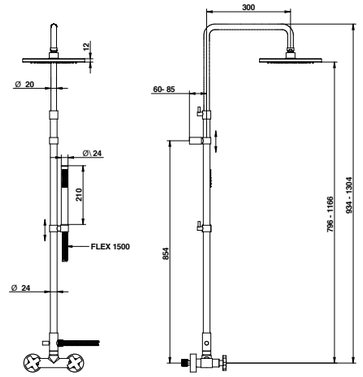

ARTICOLO COMPLETO / COMPLETE ITEM

42537CR0D	CR
42537TT0D *	TT

* Nelle varianti colore alcuni particolari saranno cromati per garantire gli standard qualitativi. / To assure our quality standard on colored product, some details remain in chrome.

RICAMBI / SPARE PARTS

	9792 *		**9792 ****
	880CR00		**9600CR**
	00850CR0E		**00121CR00**

*Calda / Hot **Fredda / Cold

FINITURE E COLORI / FINISHES AND COLOURS

CR BU TT

ACCESSORI E RICAMBI / ACCESSORIES AND SPARE PARTS

PROLUNGA MIXER EXTENSION
CARTUCCIA E VITONE CARTRIDGE AND MECHANISM
AERATORE AERATOR
FLESSIBILE FLEXIBLE
DOCCETTA HANDSHOWER
DEVIATORE DIVERTER

42915

Set doccia ad incasso con miscelatore tradizionale ad uso doccia,vasca e bidet completo di doccetta.

Duplex shower set with traditional mixer for shower/bathtube and bidet.

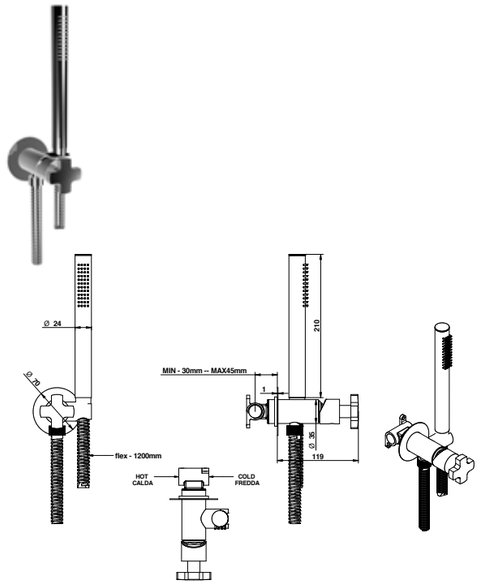

ARTICOLO COMPLETO / COMPLETE ITEM

42915CR00	CR

PARTE INCASSO BUILT-IN PART	**PARTE ESTERNA DA ABBINARE** EXTERNAL MATCHING PART	
	FINITURE / FINISHES	
09490/CT	**42915CREU**	CR

RICAMBI / SPARE PARTS

9820/32	**09610CR**
850	

42916

Set doccia bidet per wc ad incasso con miscelatore tradizionale e doccetta.

Shattaf shower set for wc with traditional mixer and handshower.

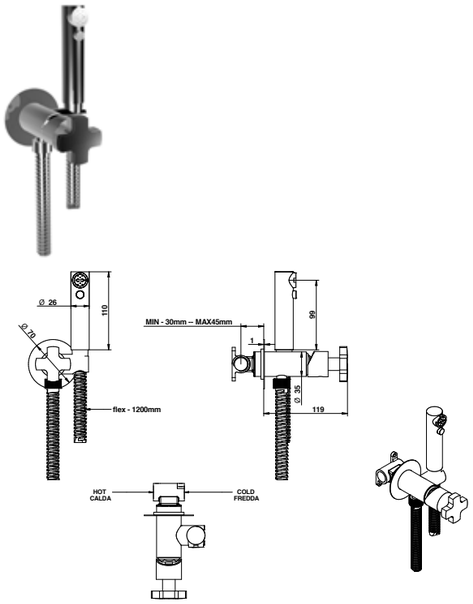

ARTICOLO COMPLETO / COMPLETE ITEM

42916CR00	CR

PARTE INCASSO BUILT-IN PART	**PARTE ESTERNA DA ABBINARE** EXTERNAL MATCHING PART	
	FINITURE / FINISHES	
09490/CT	**42916CREU**	CR

RICAMBI / SPARE PARTS

9820/32	**09610CR**
00904CRDO	

986/16-22

Bocca incasso Ø 24 mm, 160-220 mm lunghezza, 1/2M.

Built-in spout, 24 mms. Ø, 1/2M, 160-220 mms. long.



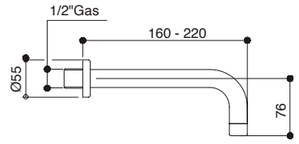

ARTICOLO COMPLETO / COMPLETE ITEM

00986CR16 CR
00986CR22 CR
00986BU16 BU
00986BU22 BU
00986TT16 TT
00986TT22 TT

RICAMBI / SPARE PARTS

9999CR

FINITURE E COLORI / FINISHES AND COLOURS

CR BU TT

ACCESSORI E RICAMBI / ACCESSORIES AND SPARE PARTS

PROLUNGA MIXER EXTENSION

CARTUCCIA E VITONE CARTRIDGE AND MECHANISM

AERATORE AERATOR

FLESSIBILE FLEXIBLE

DOCCETTA HANDSHOWER

DEVIATORE DIVERTER

985/70-90

Bocca lavabo a pavimento 985/90. Bocca vasca a pavimento 985/70.

Floor mounted basin spout 985/90. Floor mounted bath spout 985/70.



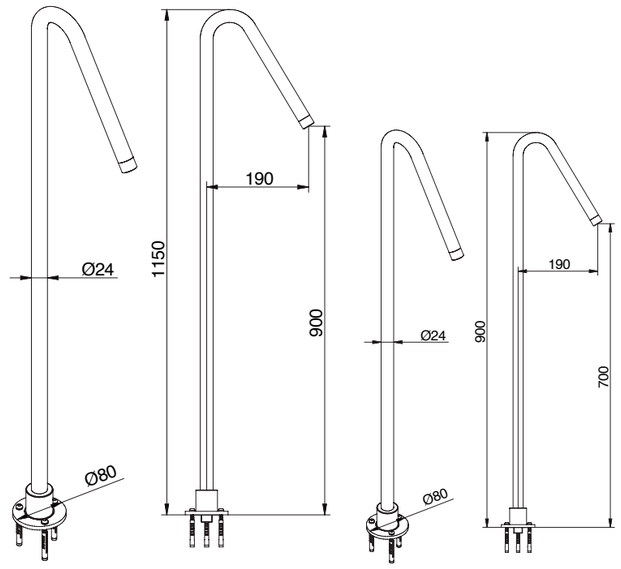

ARTICOLO COMPLETO / COMPLETE ITEM

00985CR70 CR	
00985CR90 CR	
00985FA70 TT	
00985FA90 TT	

RICAMBI / SPARE PARTS

	9999CR



Art. 42401CR00

FINITURE E COLORI / FINISHES AND COLOURS

CR BU TT

ACCESSORI E RICAMBI / ACCESSORIES AND SPARE PARTS

PROLUNGA
MIXER EXTENSION

CARTUCCIA E VITONE
CARTRIDGE AND MECHANISM

AERATORE
AERATOR

FLESSIBILE
FLEXIBLE

DOCCETTA
HANDSHOWER

DEVIATORE
DIVERTER



CLASSIC
COLLECTIONS

PAG. 296
ROYALE80 / IMPERO

PAG. 326
AXEL

PAG. 352
TURANDOT

ROYALE80 & IMPERO

DESIGN CENTER DIRECTED BY
ANTONIO BONGIO



#LUSHLIFE



INNATE PASSION FOR LUXURY

1

SCENOGRAFIE FUNZIONALI

Functional scenic designs

Prezioso nelle finiture e tecnologico nelle funzionalità, ROYALE80 è una collezione di impatto scenografico che arricchisce tutti gli ambienti dal mood decorativo accentuato come quelli dell'hôtellerie e degli spazi dell'ospitalità. I cristalli Swarovski® e la raffinata lavorazione dei metalli lo rendono adatto anche ad applicazioni residenziali dal gusto ricercato.

Owing to its elegant finishes and sophisticated technological features, ROYALE80 is a collection with a strong visual impact that is meant to decorate environments with an accentuated decorative mood like those we find in hotels and accommodation facilities.
The Swarovski® crystals and elegant metal finishes, though, also make it suitable for residential applications with a refined taste.

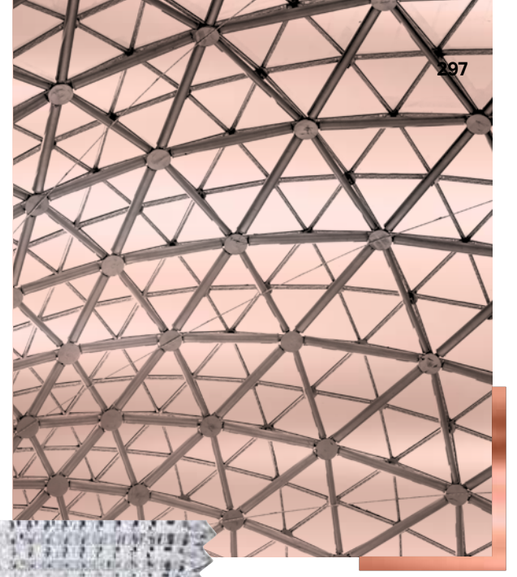



2



3



1. Art. 24501AMST
2. Art. 06004AM00
3. Art. 24530AM0DST





LAVABO / WASHBASIN
Art. 24501AMST

BIDET / BIDET
Art. 24503AMST

DOCCIA / SHOWER
Art. 00888AMC4RPR
Art. 06524AM00
Art. 06556AM00
Art. 00867OANR
Art. 00893OA0R

VASCA / BATHTUB
Art. 24530AM0DST

ACCESSORI / ACCESSORIES
Art. 06001AM00
Art. 06004AM00
Art. 06008AM00
Art. 06014AM00
Art. 06015AM00
Art. 21025AM00
Art. 04104AM00
Art. 04101AM00
Art. 44033AM00

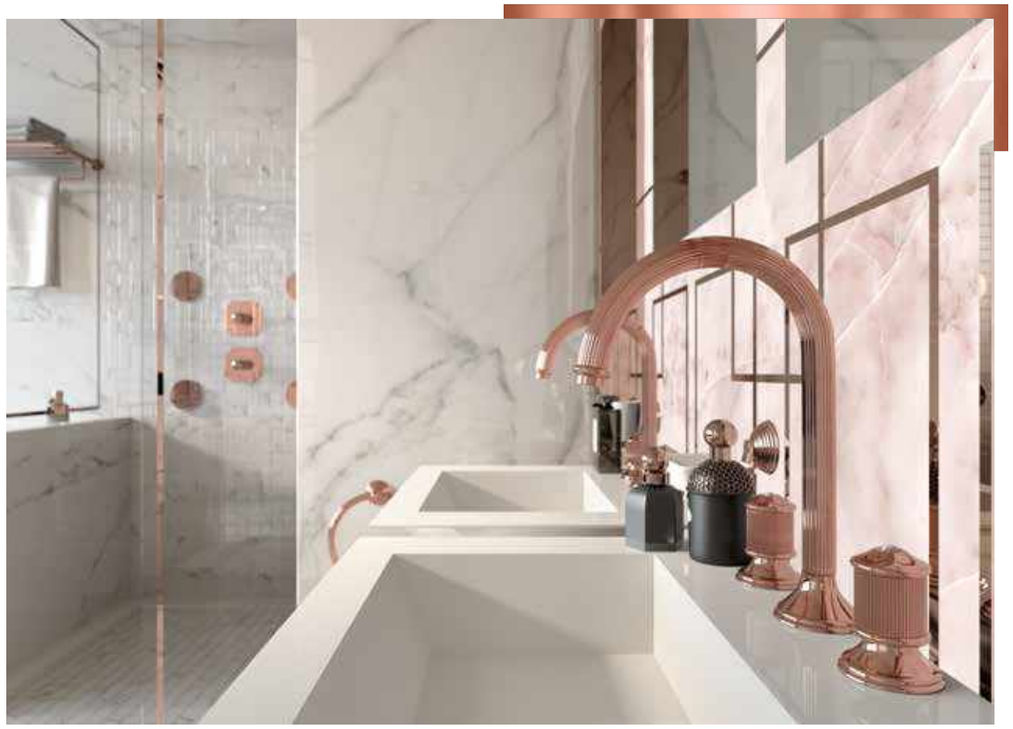

#PRICELESSBEAUTY



#REFINEDTASTE



VASCA / BATHTUB
Art. 06535OR0D

LAVABO / WASHBASIN
Art. 24501ORST

DOCCIA / SHOWER
Art. 06549OR00

#GOLDENELEGANCE





INFORMAZIONI TECNICHE

Technical details

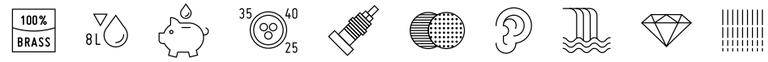

VITONI: La serie Royale80 & Impero è dotata di vitoni a dischi ceramici 1/4 giro e di cartuccia progressiva Ø 35 mm.
Il funzionamento della cartuccia miscelatrice avviene con movimento rotatorio in senso orario, permettendo un erogazione dell'acqua da completamente fredda a miscelata per passare a tutta calda, questo sistema permette una notevole riduzione di consumo di acqua calda.
La temperatura d'impianto non deve superare i 70°C. La pressione di esercizio dell'impianto consigliata è di 3 bar.
EROGAZIONE: La serie Royale80 & Impero ha un tipo di erogazione morbida.I lavabi e i bidet sono forniti con limitatore di portata da 8l/m, permettendo un notevole risparmio d'acqua.
INSTALLAZIONE: Tutti gli articoli ad incasso Bongio completi sono forniti di relative parti incasso.
Gli articoli doccia e vasca esterni hanno un interasse di 15±20 mm.
Per gli articoli lavabo e bidet, monoforo e tre fori, da installarsi su piano, devono essere realizzati fori ø 35 mm massimo.

MECHANISM: Royale80 & Impero series has 1/4' turn ceramic disc mechanism and Ø 35 mms. progressive cartridge.
The progressive cartridge works through a turning clock wise movement obtaining a water supply from completely cold to mixed water to total hot water, highly reducing hot water consumption.
The temperature of the plant should not exceed 70 degrees. The suggested working pressure of the plant has to be 3 bar.
SUPPLY: Royale80 & Impero series has a soft supply. Basin and bidet mixers have a standard limitation of flow to 8l/m which reduces the water waste.
INSTALLATION: All the built-in Bongio items are available with universal raw built-in body.
All the external shower and bath mixers have the 15±20 mms interaxe.
For the basin and bidet mixers - single or three holes - to be place on top deck, they require ø 35 mms maximum holes.

MANIGLIE CON ELEMENTI SWAROVSKY® / HANDLES WITH SWAROVSKY® ELEMENTS



65...
Rosso e Blu / Red and Blue
(...RB)



06...
Trasparente / Transparent
(...ST)

FINITURE E COLORI / FINISHES AND COLOURS



CR
Cromo
Chrome



OR
Oro 24kt
24kt Gold



AM
Oro Rosa Satinato
Matt Rose Gold

24501/ST-RB

Gruppo lavabo tre fori completo di piletta clic-clac.

Three holes basin mixer with clic-clac waste.



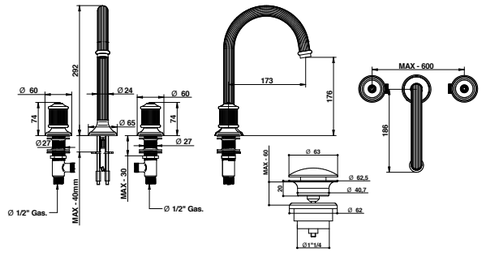

ARTICOLO COMPLETO / COMPLETE ITEM

24501CRST - 24501CRRB	CR
24501ORST - 24501ORRB	OR
24501AMST - 24501AMRB	AM

Abbinabile a / To match with:
Sifone / Siphon - **00065CR00**

RICAMBI / SPARE PARTS

9792 *	**9792** **
9998CR	

*Calda / Hot **Fredda / Cold

24503/ST-RB

Gruppo bidet tre fori completo di piletta clic-clac.

Three holes bidet mixer with clic-clac waste.



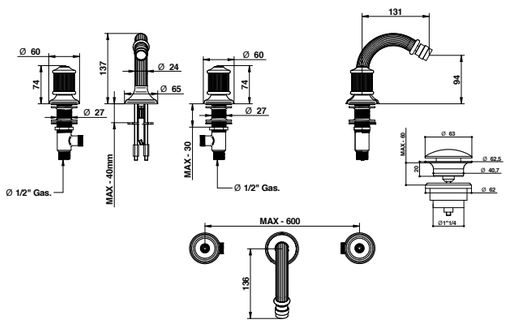

ARTICOLO COMPLETO / COMPLETE ITEM

24503CRST - 24503CRRB	CR
24503ORST - 24503ORRB	OR
24503AMST - 24503AMRB	AM

Abbinabile a / To match with:
Sifone / Siphon - **00066CR00**

RICAMBI / SPARE PARTS

9792 *	**9792** **
9978CR	

*Calda / Hot **Fredda / Cold

FINITURE E COLORI / FINISHES AND COLOURS

CR OR AM

24538/ST-RB

Gruppo lavabo incasso a parete, bocca 196 mm.

Wall basin mixer with mms. 196 spout.



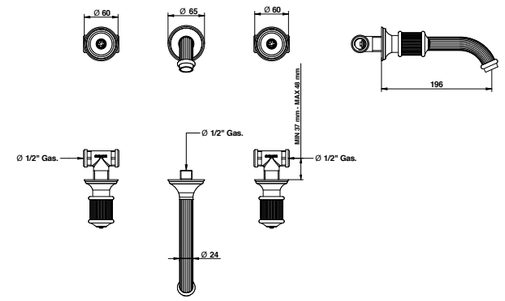

ARTICOLO COMPLETO / COMPLETE ITEM

24538CRST - 24538CRRB	CR

PARTE INCASSO BUILT-IN PART	**PARTE ESTERNA DA ABBINARE** EXTERNAL MATCHING PART	
	FINITURE / FINISHES	
09767	**24538CRSTEU - 24538CRRBEU**	CR
	24538ORSTEU - 24538ORRBEU	OR
	24538AMSTEU - 24538AMRBEU	AM

Abbinabile a / To match with:
Sifone / Siphon - **00065CR00**
Piletta clic-clac / Clic-clac waste - **00079CR00**

ACCESSORI / ACCESSORIES

	00083CRCS 2 pz. per articolo / 2 pcs needed	Cad. / each

RICAMBI / SPARE PARTS

9792 *	**9792** **
9998CR	

*Calda / Hot **Fretta / Cold

24530/ST-RB

Gruppo vasca incasso con set doccia duplex.

Built-in bath and shower mixer with duplex shower set.



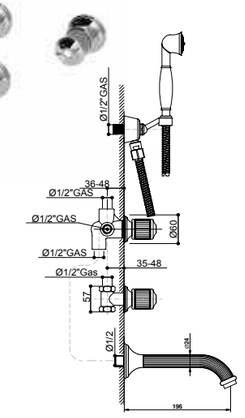

ARTICOLO COMPLETO / COMPLETE ITEM

24530CR0DST - 24530CR0DRB	CR

PARTE INCASSO BUILT-IN PART	**PARTE ESTERNA DA ABBINARE** EXTERNAL MATCHING PART	
	FINITURE / FINISHES	
09680	**24530CR0DSTEU - 24530CR0DRBEU**	CR
	24530OR0DSTEU - 24530OR0DRBEU	OR
	24530AM0DSTEU- 24530AM0DRBEU	AM

ACCESSORI / ACCESSORIES

	00083CRCS 3 pz. per articolo / 3 pcs neededD	Cad. / Each

RICAMBI / SPARE PARTS

9792 *	**9792** **
09998CR	**09600CR**
00851CR00	**00112DM**

*Calda / Hot **Fredda / Cold

ACCESSORI E RICAMBI / ACCESSORIES AND SPARE PARTS

PROLUNGA MIXER EXTENSION
CARTUCCIA E VITONE CARTRIDGE AND MECHANISM
AERATORE AERATOR
FLESSIBILE FLEXIBLE
DOCCETTA HANDSHOWER
DEVIATORE DIVERTER

06501-65501

Gruppo lavabo tre fori completo di scarico 1.1/4".

Three holes basin mixer with 1.1/4" pop-up waste.



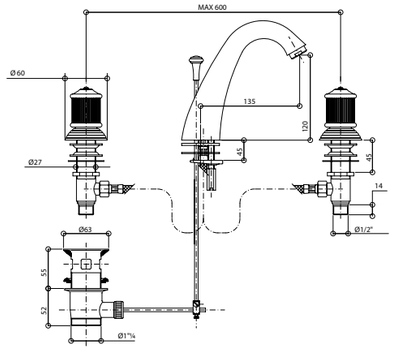

ARTICOLO COMPLETO / COMPLETE ITEM

06501CR00 - 65501CR00	CR
06501OR00 - 65501OR00	OR
06501AM00 - 65501AM00	AM

Abbinabile a / To match with:
Sifone / Siphon - **00065CR00**

RICAMBI / SPARE PARTS

9792 * | **9792** ** | **9998CR**

*Calda / Hot **Fredda / Cold

06503-65503

Gruppo bidet tre fori completa di scarico 1.1/4".

Three holes bidet mixer with 1.1/4" pop-up waste.



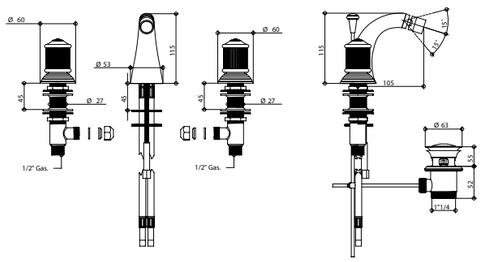

ARTICOLO COMPLETO / COMPLETE ITEM

06503CR00 - 65503CR00	CR
06503OR00 - 65503OR00	OR
06503AM00 - 65503AM00	AM

Abbinabile a / To match with:
Sifone / Siphon - **00066CR00**

RICAMBI / SPARE PARTS

9792 * | **9792** ** | **9979CR**

*Calda / Hot **Fredda / Cold

FINITURE E COLORI / FINISHES AND COLOURS

CR | OR | AM

06521-65521

Monoforo lavabo completo di scarico 1.1/4".

Single hole basin mixer with 1.1/4" pop-up waste.



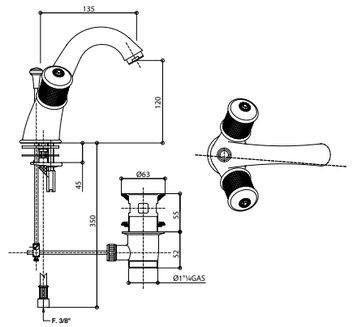

ARTICOLO COMPLETO / COMPLETE ITEM

06521CR00 - 65521CR00	CR
06521OR00 - 65521OR00	OR
06521AM00 - 65521AM00	AM

Abbinabile a / To match with:
Sifone / Siphon - **00065CR00**

ACCESSORI / ACCESSORIES

945CR15

RICAMBI / SPARE PARTS

9792 * | **9791** ** | **9998CR**

*Calda / Hot **Fredda / Cold

06532-65532

Monoforo lavabo con prolunga 150 mm, completo di scarico 1.1/4".

Single hole basin mixer with 150 mms. extension and 1.1/4" popup waste.



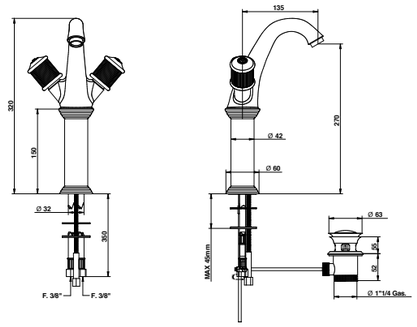

ARTICOLO COMPLETO / COMPLETE ITEM

06532CR00 - 65532CR00	CR
06532OR00 - 65532OR00	OR
06532AM00 - 65532AM00	AM

Abbinabile a / To match with:
Sifone / Siphon - **00065CR00**

ACCESSORI / ACCESSORIES

945CR15

RICAMBI / SPARE PARTS

9792 * | **9791** ** | **9998CR**

*Calda / Hot **Fredda / Cold

ACCESSORI E RICAMBI / ACCESSORIES AND SPARE PARTS

PROLUNGA MIXER EXTENSION
CARTUCCIA E VITONE CARTRIDGE AND MECHANISM
AERATORE AERATOR
FLESSIBILE FLEXIBLE
DOCCETTA HANDSHOWER
DEVIATORE DIVERTER

06522-65522

Monoforo bidet completo di scarico 1.1/4".

Single hole bidet mixer with 1.1/4" pop-up waste.



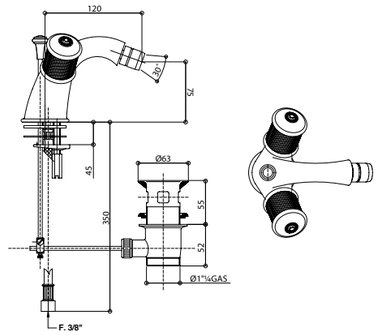

ARTICOLO COMPLETO / COMPLETE ITEM

06522CR00 - 65522CR00	CR
06522OR00 - 65522OR00	OR
06522AM00 - 65522AM00	AM

Abbinabile a / To match with:
Sifone / Siphon - **00066CR00**

RICAMBI / SPARE PARTS

9792 *	**9791** **
9979CR	

*Calda / Hot **Fredda / Cold

06538-65538

Gruppo lavabo incasso a parete, bocca 190 mm.

Wall basin mixer with mms. 190 spout.



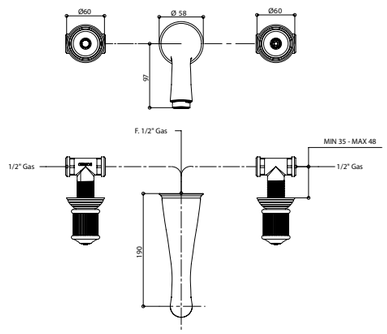

ARTICOLO COMPLETO / COMPLETE ITEM

06538CR00 - 65538CR00	CR

PARTE INCASSO BUILT-IN PART	**PARTE ESTERNA DA ABBINARE** EXTERNAL MATCHING PART	
	FINITURE / FINISHES	
09767	**06538CREU - 65538CREU**	CR
	06538OREU - 65538OREU	OR
	06538AMEU - 65538AMEU	AM

Abbinabile a / To match with:
Sifone / Siphon - **00065CR00**
Piletta clic-clac / Clic-clac waste - **00079CR00**

ACCESSORI / ACCESSORIES

	00083CRCS 2 pz. per articolo / 2 pcs needed	Cad. / Each

RICAMBI / SPARE PARTS

9792 *	**9792** **
9998CR	

*Calda / Hot **Fredda / Cold

FINITURE E COLORI / FINISHES AND COLOURS

CR OR AM

06500-65500

Rubinetto incasso 1/2".

1/2" built-in tap.



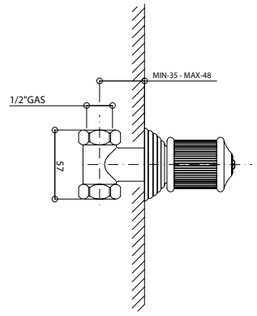

ARTICOLO COMPLETO / COMPLETE ITEM

06500CR00 - 65500CR00	CR

PARTE INCASSO BUILT-IN PART	**PARTE ESTERNA DA ABBINARE** EXTERNAL MATCHING PART	
	FINITURE / FINISHES	
09777 calda / hot	**06500CREU - 65500CREU**	CR
09777 fredda / cold	**06500OREU - 65500OREU**	OR
	06500AMEU - 65500AMEU	AM

ACCESSORI / ACCESSORIES

	00083CRCS

RICAMBI / SPARE PARTS

9792 *	**9792** **

*Calda / Hot **Fredda / Cold

06498-65498

Rubinetto incasso da 3/4" vitone tradizionale.

3/4" built-in tap traditional mechanism.



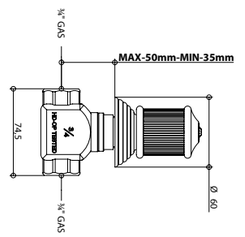

ARTICOLO COMPLETO / COMPLETE ITEM

06498CR00 - 65498CR00	CR

PARTE INCASSO BUILT-IN PART	**PARTE ESTERNA DA ABBINARE** EXTERNAL MATCHING PART	
	FINITURE / FINISHES	
09772 calda / hot	**06498CREU - 65498CREU**	CR
09772 fredda / cold	**06498OREU - 65498OREU**	OR
	06498AMEU - 65498AMEU	AM

ACCESSORI / ACCESSORIES

	00083CRCS

RICAMBI / SPARE PARTS

9804 *	**9804** **

*Calda / Hot **Fredda / Cold

ACCESSORI E RICAMBI / ACCESSORIES AND SPARE PARTS

PROLUNGA MIXER EXTENSION
CARTUCCIA E VITONE CARTRIDGE AND MECHANISM
AERATORE AERATOR
FLESSIBILE FLEXIBLE
DOCCETTA HANDSHOWER
DEVIATORE DIVERTER

06525-65525

Deviatore 2 uscite (2 entrate 2 uscite).

2 exit built-in diverter (2 in - 2 out).



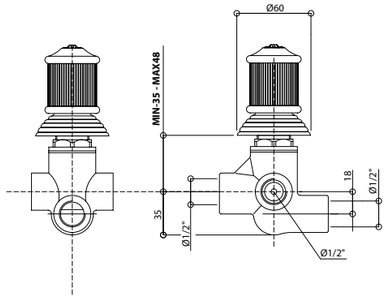

ARTICOLO COMPLETO / COMPLETE ITEM

06525CR00 - 65525CR00	CR

PARTE INCASSO BUILT-IN PART	**PARTE ESTERNA DA ABBINARE** EXTERNAL MATCHING PART	
	FINITURE / FINISHES	
09496	**06525CREU - 65525OREU**	CR
	06525OREU - 65525OREU	OR
	06525AMEU - 65525AMEU	AM

ACCESSORI / ACCESSORIES

00083CRCS

RICAMBI / SPARE PARTS

00112DM

06525/5-65525/5

Deviatore 3 uscite (2 entrate 3 uscite).

3 exit built-in diverter (2 in - 3 out).



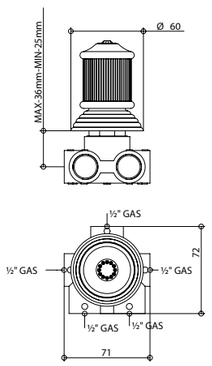

ARTICOLO COMPLETO / COMPLETE ITEM

06525CR05 - 65525CR05	CR

PARTE INCASSO BUILT-IN PART	**PARTE ESTERNA DA ABBINARE** EXTERNAL MATCHING PART	
	FINITURE / FINISHES	
09495	**06525CREU - 65525CREU**	CR
	06525OREU - 65525OREU	OR
	06525AMEU - 65525AMEU	AM

ACCESSORI / ACCESSORIES

00083CRCS

RICAMBI / SPARE PARTS

00113DM

FINITURE E COLORI / FINISHES AND COLOURS

CR OR AM

06524-65524

Mitigeur encastré avec cartouche progressive.

Смеситель скрытого монтажа с прогрессивным картриджем.



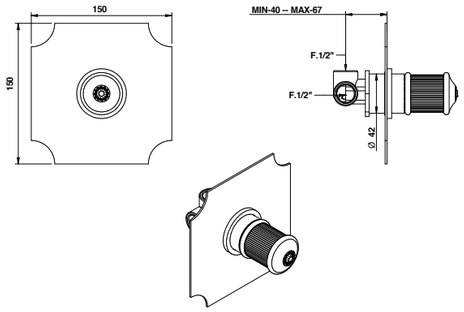

ARTICLE COMPLET / ПОЛНОКОМПЛЕКТНЫЙ АРТИКУЛ

06524CR00 - 65524CR00	CR

PARTIE ENCASTRÉE ВСТРОЕННАЯ ЧАСТЬ	**PARTIE EXTERNE À ASSOCIER** НАРУЖНАЯ СОВМЕСТИМАЯ ЧАСТЬ	
	FINITIONS / ОТДЕЛКА	
09862PG	**06524CREU - 65524CREU**	CR
	06524OREU - 65524OREU	OR
	06524AMEU - 65524AMEU	AM

ACCESSOIRES / АКСЕССУАРЫ

00100CRPRPR

OPTIONELL: Boîte d'encastrement pour placoplâtre / Коробка скрытого монтажа для гипсокартона **09702PBOX** € 24,00

PIÈCES DE RECHANGE / ЗАПАСНЫЕ ЧАСТИ

9822

06556-65556

Deviatore 2 uscite (1 entrata - 2 uscite).

2 exit diverter (1 in - 2 out).



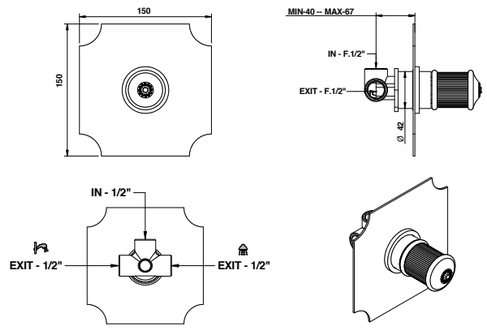

ARTICOLO COMPLETO / COMPLETE ITEM

06556CR00 - 65556CR00	CR

PARTE INCASSO BUILT-IN PART	**PARTE ESTERNA DA ABBINARE** EXTERNAL MATCHING PART	
	FINITURE / FINISHES	
9491/2	**06556CREU - 655556CREU**	CR
	06556OREU - 655556OREU	OR
	06556AMEU - 655556AMEU	AM

ACCESSORI / ACCESSORIES

00109CRPR

RICAMBI / SPARE PARTS

9808/2

ACCESSORI E RICAMBI / ACCESSORIES AND SPARE PARTS

PROLUNGA MIXER EXTENSION

CARTUCCIA E VITONE CARTRIDGE AND MECHANISM

AERATORE AERATOR

FLESSIBILE FLEXIBLE

DOCCETTA HANDSHOWER

DEVIATORE DIVERTER

06544-65544

Miscelatore termostatico doccia incasso 1/2".

1/2" built-in thermostatic mixer.



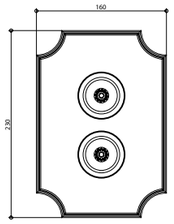

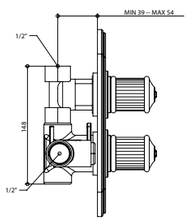

ARTICOLO COMPLETO / COMPLETE ITEM

06544CR00 - 65544CR00	CR

PARTE INCASSO BUILT-IN PART	**PARTE ESTERNA DA ABBINARE** EXTERNAL MATCHING PART	
	FINITURE / FINISHES	
09787	**06544CREU - 65544CREU**	CR
	06544OREU - 65544OREU	OR
	06544AMEU - 65544AMEU	AM

Portata a pressione dinamica 3 bar - 32 l/min - 38° Mix / Flow rates at dynamic pressure 3 bar - 32 l/min - 38° Mix

ACCESSORI / ACCESSORIES

00105CRCAPR

RICAMBI / SPARE PARTS

8900TM * | **9788** **

*Cartuccia miscelatrice / Mixer cartridge **Cartuccia di apertura-chiusura / Open-close cartridge

06549-65549

Miscelatore termostatico incasso 1/2" con deviatore a 2 uscite.

1/2" built-in thermostatic mixer with 2 way diverter.



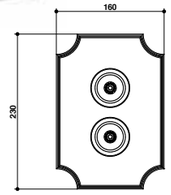

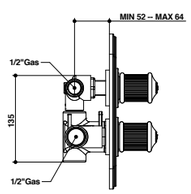

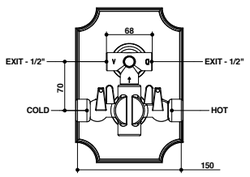

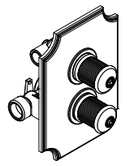

ARTICOLO COMPLETO / COMPLETE ITEM

06549CR00 - 65549CR00	CR

PARTE INCASSO BUILT-IN PART	**PARTE ESTERNA DA ABBINARE** EXTERNAL MATCHING PART	
	FINITURE / FINISHES	
09728	**06549CREU - 65549CREU**	CR
	06549OREU - 65549OREU	OR
	06549AMEU - 65549AMEU	AM

Portata a pressione dinamica 3 bar - 23 l/min - 38° Mix - 3 bar - 15 l/min - 38° Mix / Flow rates at dynamic pressure 3 bar - 23 l/min - 38° Mix - 3 bar - 15 l/min - 38° Mix

ACCESSORI / ACCESSORIES

00105CRCA49PR

RICAMBI / SPARE PARTS

8900TM * | **9788/02** **

*Cartuccia miscelatrice / Mixer cartridge **Cartuccia di apertura-chiusura / Open-close cartridge

FINITURE E COLORI / FINISHES AND COLOURS

CR | OR | AM

06549/3-65549/3

Miscelatore termostatico incasso 1/2" con deviatore a 3 uscite.

1/2" built-in thermostatic mixer with 3 way diverter.



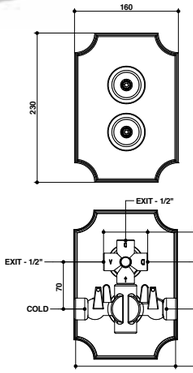

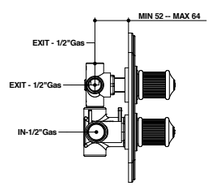

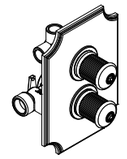

ARTICOLO COMPLETO / COMPLETE ITEM

06549CR03 - 65549CR03	CR

PARTE INCASSO BUILT-IN PART	**PARTE ESTERNA DA ABBINARE** EXTERNAL MATCHING PART	
	FINITURE / FINISHES	
09728/03	**06549CR03EU - 65549CR03EU**	CR
	06549OR03EU - 65549OR03EU	OR
	06549AM03EU - 65549AM03EU	AM

Portata a pressione dinamica 3 bar - 23 l/min - 38° Mix - 3 bar - 15 l/min - 38° Mix / Flow rates at dynamic pressure 3 bar - 23 l/min - 38° Mix - 3 bar - 15 l/min - 38° Mix

ACCESSORI / ACCESSORIES

00105CRCA49PR

RICAMBI / SPARE PARTS

8900TM * | **9788/03** **

*Cartuccia miscelatrice / Mixer cartridge **Cartuccia di apertura-chiusura / Open-close cartridge

06542/4-65542/4

Miscelatore termostatico incasso con 4 rubinetti di apertura/chiusura su piastra unica (4 uscite).

Built-in thermostatic mixer with 4 open/close taps on single plate (4 exits).



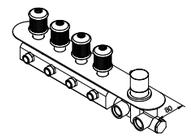

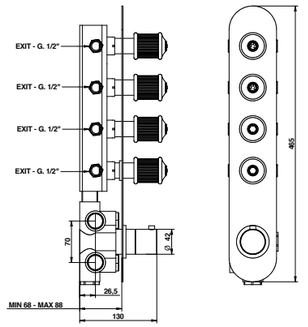

ARTICOLO COMPLETO / COMPLETE ITEM

06542CR04 - 65542CR04	CR

PARTE INCASSO BUILT-IN PART	**PARTE ESTERNA DA ABBINARE** EXTERNAL MATCHING PART	
	FINITURE / FINISHES	
09730/04	**06542CR04EU - 65542CR04EU**	CR
	06542OR04EU -65542OR04EU	OR
	06542AM04EU - 65542AM04EU	AM

Portata a pressione dinamica 3 bar - 23 l/min / Flow rates at dynamic pressure 3 bar - 23 l/min

ACCESSORI / ACCESSORIES

00112CPPR04

RICAMBI / SPARE PARTS

09845 * | **9794** **

*Cartuccia miscelatrice / Mixer cartridge **Cartuccia di apertura-chiusura / Open-close cartridge

ACCESSORI E RICAMBI / ACCESSORIES AND SPARE PARTS

PROLUNGA MIXER EXTENSION | **CARTUCCIA E VITONE** CARTRIDGE AND MECHANISM | **AERATORE** AERATOR | **FLESSIBILE** FLEXIBLE | **DOCCETTA** HANDSHOWER | **DEVIATORE** DIVERTER

06542/3-65542/3

Miscelatore termostatico incasso con 3 rubinetti di apertura/chiusura su piastra unica (3 uscite).

Built-in thermostatic mixer with 3 open/close taps on single plate (3 exits).

ARTICOLO COMPLETO / COMPLETE ITEM

06542CR03 - 65542CR03	CR

PARTE INCASSO BUILT-IN PART	**PARTE ESTERNA DA ABBINARE** EXTERNAL MATCHING PART	
	FINITURE / FINISHES	
09730/3	**06542CR03EU - 65542CR03EU**	CR
	06542OR03EU - 65542OR03EU	OR
	06542AM03EU - 65542AM03EU	AM

Portata a pressione dinamica 3 bar - 23 l/min / Flow rates at dynamic pressure 3 bar - 23 l/min

ACCESSORI / ACCESSORIES

00112CPPR03

RICAMBI / SPARE PARTS

09845 * **9794 ****

*Cartuccia miscelatrice / Mixer cartridge **Cartuccia di apertura-chiusura / Open-close cartridge

06542/2-65542/2

Miscelatore termostatico incasso con 2 rubinetti di apertura/chiusura su piastra unica (2 uscite).

Built-in thermostatic mixer with 2 open/close taps on single plate (2 exits).

ARTICOLO COMPLETO / COMPLETE ITEM

06542CR02 - 65542CR02	CR

PARTE INCASSO BUILT-IN PART	**PARTE ESTERNA DA ABBINARE** EXTERNAL MATCHING PART	
	FINITURE / FINISHES	
09730/2	**06542CR02EU - 65542CR02EU**	CR
	06542OR02EU - 65542OR02EU	OR
	06542AM02EU - 65542AM02EU	AM

Portata a pressione dinamica 3 bar - 23 l/min / Flow rates at dynamic pressure 3 bar - 23 l/min

ACCESSORI / ACCESSORIES

00112CPPR02

RICAMBI / SPARE PARTS

09845 * **9794 ****

*Cartuccia miscelatrice / Mixer cartridge **Cartuccia di apertura-chiusura / Open-close cartridge

06526-65526

Gruppo vasca esterno con set doccia.

External bath and shower mixer with shower set.



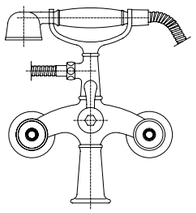

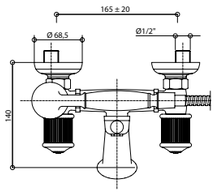

ARTICOLO COMPLETO / COMPLETE ITEM

06526CR00 - 65526CR00	CR
06526OR00 - 65526OR00	OR
06526AM00 - 65526AM00	AM

RICAMBI / SPARE PARTS

9792 * **9792 ****

09600CR **00851CR**

00117CRDV

*Calda / Hot **Fredda / Cold

06527-65527

Gruppo vasca esterno su colonnette con set doccia.

External bath and shower mixer on pillar connection with shower set.



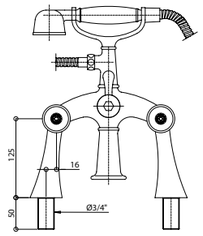

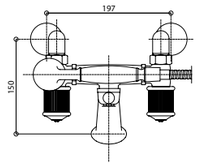

ARTICOLO COMPLETO / COMPLETE ITEM

06527CR00 - 65527CR00	CR
06527OR00 - 65527OR00	OR
06527AM00 - 65527AM00	AM

RICAMBI / SPARE PARTS

9792 * **9792 ****

09600CR **00851CR**

00117CRDV

*Calda / Hot **Fredda / Cold

06530/D-65530/D

Gruppo vasca incasso con set doccia duplex.

Built-in bath and shower mixer with duplex shower set.



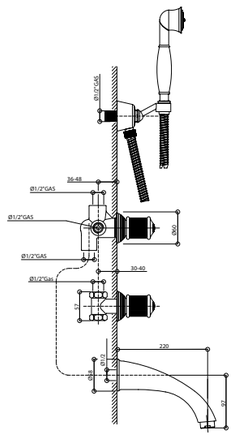

ARTICOLO COMPLETO / COMPLETE ITEM

06530CR0D - 65530CR0D	CR

PARTE INCASSO BUILT-IN PART	**PARTE ESTERNA DA ABBINARE** EXTERNAL MATCHING PART	
	FINITURE / FINISHES	
09680	**06530CR0DEU - 65530CR0DEU**	CR
	06530OR0DEU - 65530OR0DEU	OR
	06530AM0DEU - 65530AM0DEU	AM

ACCESSORI / ACCESSORIES

00083CRCS
3 pz. per articolo / 3 pcs needed — Cad. / Each

RICAMBI / SPARE PARTS

9792 * **9792 ****

09997CR **09600CR**

00851CR00 **00112DM**

*Calda / Hot **Fredda / Cold

FINITURE E COLORI / FINISHES AND COLOURS

CR OR AM

ACCESSORI E RICAMBI / ACCESSORIES AND SPARE PARTS

PROLUNGA MIXER EXTENSION
CARTUCCIA E VITONE CARTRIDGE AND MECHANISM
AERATORE AERATOR
FLESSIBILE FLEXIBLE
DOCCETTA HANDSHOWER
DEVIATORE DIVERTER

06531/D-65531/D

Gruppo bordo vasca cinque fori con set doccia.

Five holes deck bath and shower mixer with shower set.



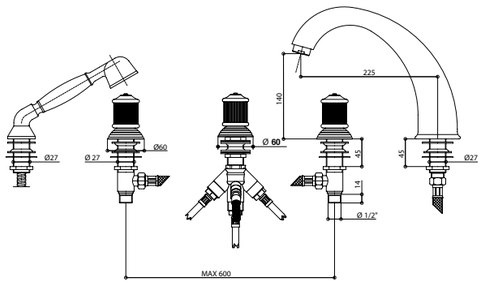

ARTICOLO COMPLETO / COMPLETE ITEM

06531CR0D - 65531CR0D	CR
06531OR0D - 65531OR0D	OR
06531AM0D - 65531AM0D	AM

RICAMBI / SPARE PARTS

9792 *	**9792 ****
09997CR	**09607CR**
00851CRBV	**00112VI**

*Calda / Hot **Fredda / Cold

06535/D-65535/D

Gruppo bordo vasca cinque fori, bocca a cascata e set doccia.

Five holes deck bath and shower mixer with waterfall spout and shower set.



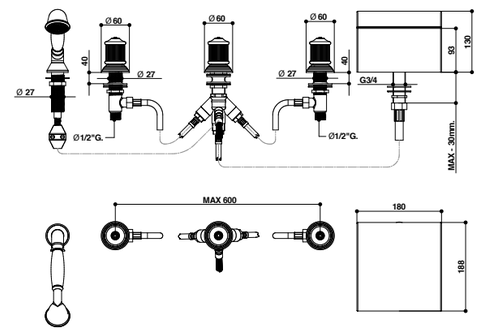

ARTICOLO COMPLETO / COMPLETE ITEM

06535CR0D - 65535CR0D	CR
06535OR0D - 65535OR0D	OR
06535AM0D - 65535AM0D	AM

RICAMBI / SPARE PARTS

9792 *	**9792 ****
09607CR	**00851CRBV**
00112VI	

*Calda / Hot **Fredda / Cold

FINITURE E COLORI / FINISHES AND COLOURS

CR OR AM

06528-65528

Gruppo vasca esterno su colonnette da terra con set doccia.

Floor mounted bath and shower mixer with shower set.



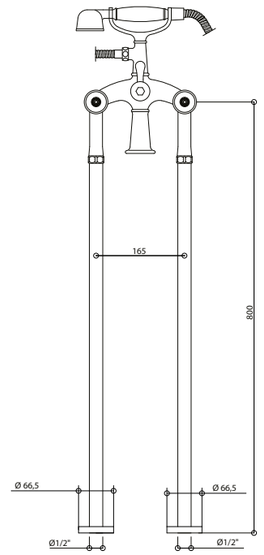

ARTICOLO COMPLETO / COMPLETE ITEM

06528CR00 - 65528CR00	CR
06528OR00 - 65528OR00	OR
06528AM00 - 65528AM00	AM

RICAMBI / SPARE PARTS

9792 *	**9792 ****
09600CR	**00851CR00**
00117CRDV	

*Calda / Hot **Fredda / Cold

06523-65523

Gruppo doccia esterno.

External shower mixer.



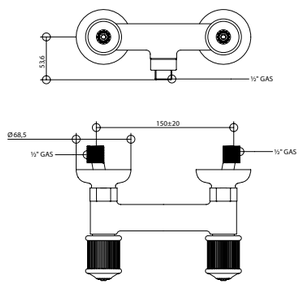

ARTICOLO COMPLETO / COMPLETE ITEM

06523CR00 - 65523CR00	CR
06523OR00 - 65523OR00	OR
06523AM00 - 65523AM00	AM

Abbinabile a / To match with:
Asta saliscendi / Sliding rail - **871**
Set doccia / Set duplex - **831**

RICAMBI / SPARE PARTS

9792 *	**9792 ****

*Calda / Hot **Fredda / Cold

ACCESSORI E RICAMBI / ACCESSORIES AND SPARE PARTS

PROLUNGA MIXER EXTENSION
CARTUCCIA E VITONE CARTRIDGE AND MECHANISM
AERATORE AERATOR
FLESSIBILE FLEXIBLE
DOCCETTA HANDSHOWER
DEVIATORE DIVERTER

06537/D-65537/D

Gruppo doccia esterno con tubo, soffione e set doccia duplex.

External shower mixer with tube, shower head and duplex shower set.

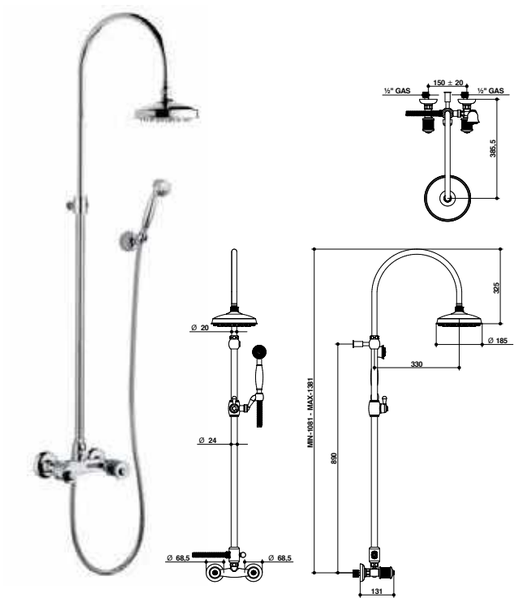

ARTICOLO COMPLETO / COMPLETE ITEM

06537CR0D - 65537CR0D	CR
06537OR0D - 65537OR0D	OR
06537AM0D - 65537AM0D	AM

RICAMBI / SPARE PARTS

	9792 *		**9792 ****
	00860CR		**09600CR**
	00851CR00		**121CRCL**

*Calda / Hot **Fredda / Cold

06536/D-65536/D

Gruppo vasca doccia esterno con tubo, soffione e set doccia duplex.

External bath shower mixer with tube, shower head and duplex shower set.

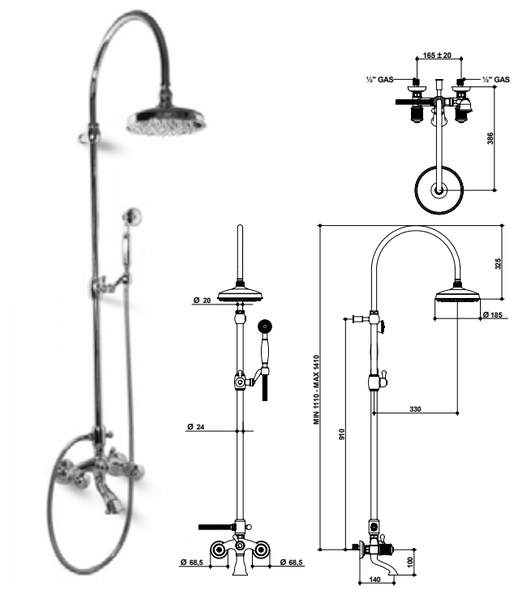

ARTICOLO COMPLETO / COMPLETE ITEM

06536CR0D - 65536CR0D	CR
06536OR0D - 65536OR0D	OR
06536AM0D - 65536AM0D	AM

RICAMBI / SPARE PARTS

	9792 *		**9792 ****
	00860CR00		**09600CR**
	00851CR00		**121CRCL**
	00117CRDV		

*Calda / Hot **Fredda / Cold

06916

Set doccia bidet per wc ad incasso con miscelatore progressivo e doccetta.

Shattaff shower set for wc with progressive mixer and hand shower.

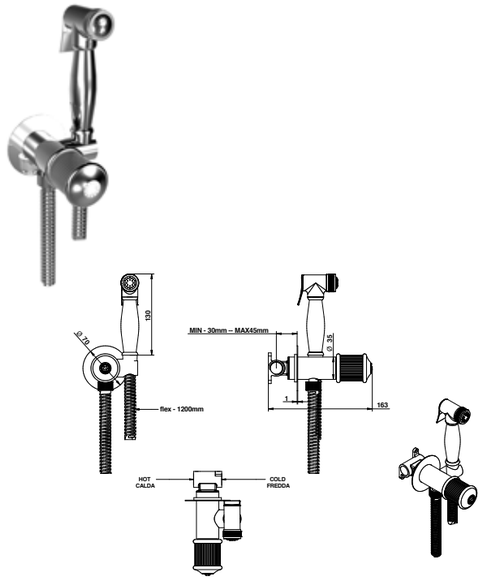

ARTICOLO COMPLETO / COMPLETE ITEM

06916CR00	CR
06916OR00	OR
06916AM00	AM

RICAMBI / SPARE PARTS

	9820		**09610CR**
	00902CRDO		

988

Bocca fusa incasso 1/2 F 190 mm.

Built-in cast spout, 1/2 F, 190 mms. long.



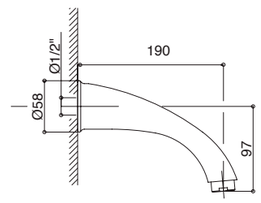

ARTICOLO COMPLETO / COMPLETE ITEM

00988CR00	CR
00988OR00	OR
00988AM00	AM

RICAMBI / SPARE PARTS

	09998CR

FINITURE E COLORI / FINISHES AND COLOURS

CR OR AM

ACCESSORI E RICAMBI / ACCESSORIES AND SPARE PARTS

PROLUNGA MIXER EXTENSION

CARTUCCIA E VITONE CARTRIDGE AND MECHANISM

AERATORE AERATOR

FLESSIBILE FLEXIBLE

DOCCETTA HANDSHOWER

DEVIATORE DIVERTER

15891

Bocca incasso classica a cascata. Built-in classical waterfall spout.

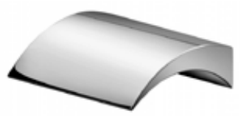

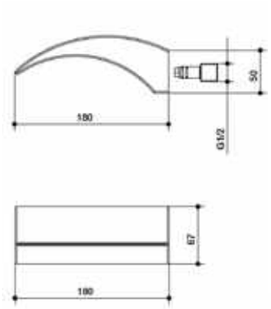

ARTICOLO COMPLETO / COMPLETE ITEM

15891CR00	CR
15891OR00	OR

15892

Bocca a cascata classica bordo vasca. Classical deck bath spout.

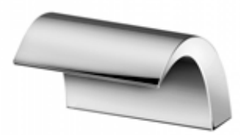

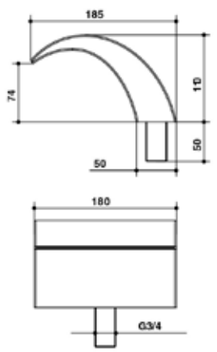

ARTICOLO COMPLETO / COMPLETE ITEM

15892CR00	CR
15892OR00	OR

06001

Porta abito. Robe hook.



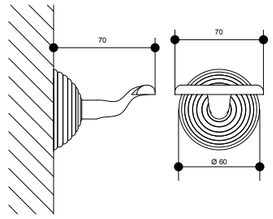

ARTICOLO COMPLETO / COMPLETE ITEM

06001CR00	CR
06001OR00	OR
06001AM00	AM

06007/50

Porta asciugamano 500 mm. mms. 500 towel rail.

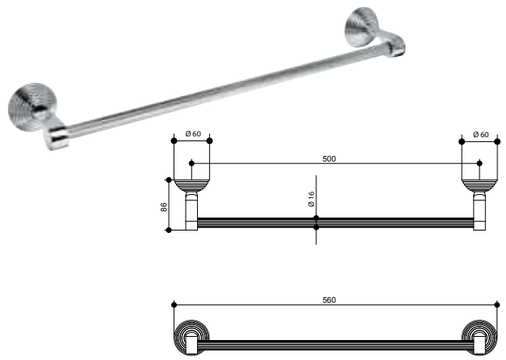

ARTICOLO COMPLETO / COMPLETE ITEM

06007CR50	CR
06007OR50	OR
06007AM50	AM

06008

Porta rotolo con ribalta. Toilet paper holder with flap.



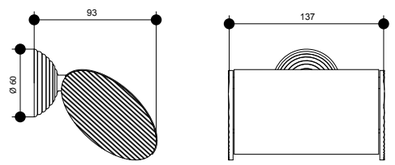

ARTICOLO COMPLETO / COMPLETE ITEM

06008CR00	CR
06008OR00	OR
06008AM00	AM

FINITURE E COLORI / FINISHES AND COLOURS

CR OR AM

ACCESSORI E RICAMBI / ACCESSORIES AND SPARE PARTS

BICCHIERE GLASS

POMPETTA DISPENSER DISPENSER PUMP

PORTA SAPONE SOAP HOLDER

VASO SCOPINETTO BRUSHED POT

SCOPINETTO PLASTIC BRUSHED

06014

Porta bicchiere.

Glass holder.



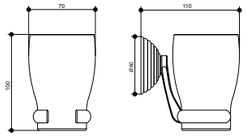

ARTICOLO COMPLETO / COMPLETE ITEM	
06014CR00	CR
06014OR00	OR
06014AM00	AM

RICAMBI / SPARE PARTS

15701

06012

Porta bicchiere da appoggio.

Glass holder to lean.



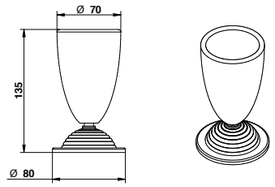

ARTICOLO COMPLETO / COMPLETE ITEM	
06012CR00	CR
06012OR00	OR
06012AM00	AM

RICAMBI / SPARE PARTS

26701

06024

Porta dispenser da appoggio.

Soap dispenser to lean.



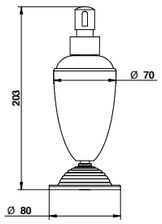

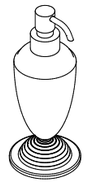

ARTICOLO COMPLETO / COMPLETE ITEM	
06024CR00	CR
06024OR00	OR
06024AM00	AM

RICAMBI / SPARE PARTS

30698

FINITURE E COLORI / FINISHES AND COLOURS

CR OR AM

06013

Cestello rettangolare.

Rectangular basket.



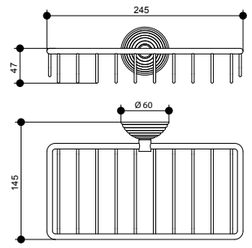

ARTICOLO COMPLETO / COMPLETE ITEM	
06013CR00	CR
06013OR00	OR
06013AM00	AM

21025

Porta scopino da appoggio.

Toilet brush holder to lean.



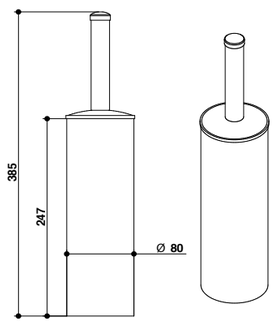

ARTICOLO COMPLETO / COMPLETE ITEM
21025CR00 CR
21025OR00 OR
21025AM00 AM

RICAMBI / SPARE PARTS

30720

ACCESSORI E RICAMBI / ACCESSORIES AND SPARE PARTS

BICCHIERE GLASS

POMPETTA DISPENSER DISPENSER PUMP

PORTA SAPONE SOAP HOLDER

VASO SCOPINETTO BRUSHED POT

SCOPINETTO PLASTIC BRUSHED

AXEL

DESIGN CENTER DIRECTED BY
ANTONIO BONGIO

#BEDIFFERENT



1

I AM
~~NOT~~ THAT
COMMON



#SIMPLICITY

1. Art. 15501FA00
2. Art. 15528FA00
3. Art. 15014CR00

3



2

#WEAVING







IL FASCINO DELLA MATERIA

The charm of the raw material

AXEL reinterpreta la rudezza della materia a effetto retrò con il design e la tecnologia più evolute, per arredare gli spazi della contemporaneità metropolitana. La sua finitura in ferro antico e gli accessori in stile classico sono ideali per il recupero architettonico di ambienti dalla forte personalità.

AXEL reinterprets the rawness of matter with a retro style featuring the most advanced design and technology to furnish modern-day cities. Its antique iron finish and classic accessories are ideal for the architectural restoration of environments with a strong personality.





#METROPOLITAN

LAVABO / WASHBASIN
Art. 15501FA00

BIDET / BIDET
Art. 15522FA00

DOCCIA / SHOWER
Art. 15537FA0D

VASCA / BATHTUB
Art. 15528FA00
Art. 15528CR00

ACCESSORI / ACCESSORIES
Art. 15001FA00
Art. 15007FA60
Art. 15008FA00
Art. 15014FA00
Art. 15015FA00
Art. 30025FA00



#POLISHEDFINISH



VASCA / BATHTUB
Art. 15536CR0D

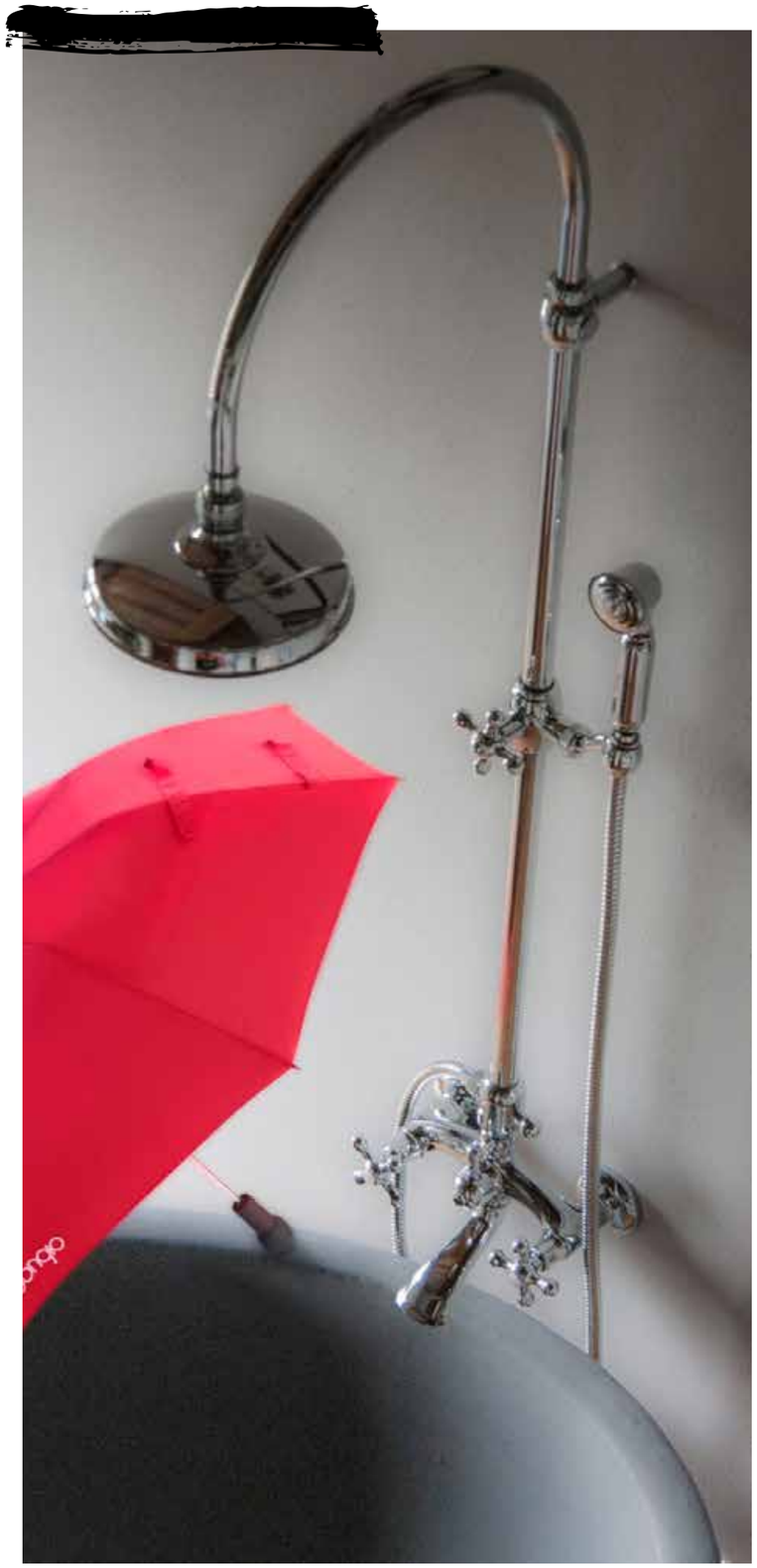

INFORMAZIONI TECNICHE

Technical details

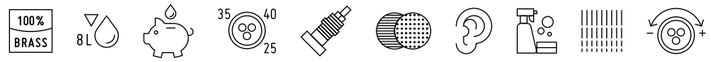

VITONI: La serie Axel è dotata di vitoni a dischi ceramici 1/4 giro e di cartuccia progressiva Ø 35 mm.
La temperatura d'impianto non deve superare i 70°C. La pressione di esercizio dell'impianto consigliata è di 3 bar.
EROGAZIONE: La serie Axel ha un tipo di erogazione morbida.I lavabi e i bidet sono forniti con limitatore di portata da 8l/m, permettendo un notevole risparmio d'acqua.
INSTALLAZIONE: Tutti gli articoli ad incasso Bongio completi sono forniti di relative parti incasso.
Gli articoli doccia e vasca esterni hanno un interasse di 15±20 mm.
Per gli articoli lavabo e bidet, monoforo e tre fori, da installarsi su piano, devono essere realizzati fori ø 35 mm massimo.

NOTA FINITURE FA / TT: I prodotti nelle finiture Ferro Antico (FA) e Terra di Toscana (TT) vengono realizzati con trattamenti manuali e, data la particolare lavorazione artigianale, possono presentare una colorazione non uniforme.

MECHANISM: Axel series has 1/4' turn ceramic disc mechanism and Ø 35 mms. progressive cartridge.
The temperature of the plant should not exceed 70 degrees. The suggested working pressure of the plant has to be 3 bar.
SUPPLY: Axel series has a soft supply. Basin and bidet mixers have a standard limitation of flow to 8l/m which reduces the water waste.
INSTALLATION: All the built-in Bongio items are available with universal raw built-in body.
All the external shower and bath mixers have the 15±20 mms interaxe.
For the basin and bidet mixers - single or three holes - to be place on top deck, they require ø 35 mms maximum holes.

FINISHES NOTE FA / TT: Products in Ferro Antico (FA) and Terra di Toscana (TT) finish are made with manual treatments and may therefore display colour variations due to the particular craftsmanship.

FINITURE E COLORI / FINISHES AND COLOURS

CR
Cromo
Chrome

FA
Ferro Antico
Old Iron

OR
Oro 24kt
24kt Gold

NM
Cromo Nero Satinato
Matt Black Chrome

HM
Oro Francese Satinato
Matt French Gold

BM
Bronzo Opaco
Matt Bronze

15501

Gruppo lavabo tre fori completo di scarico 1.1/4".

Three holes basin mixer with 1.1/4" pop-up waste.



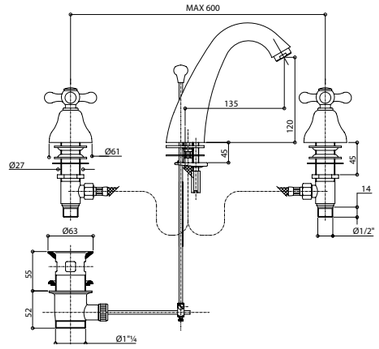

ARTICOLO COMPLETO / COMPLETE ITEM

15501CR00
CR

15501BM00
BM

15501FA00
FA/NM/OR/HM

Abbinabile a / To match with:
Sifone / Siphon - **00065CR00**

RICAMBI / SPARE PARTS

9792 * | **9792** **

9998CR

*Calda / Hot **Fredda / Cold

15503

Gruppo bidet tre fori completo di scarico 1.1/4".

Three holes bidet mixer with 1.1/4" pop-up waste.



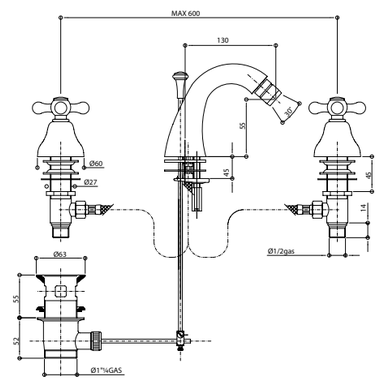

ARTICOLO COMPLETO / COMPLETE ITEM

15503CR00
CR

15503BM00
BM

15503FA00
FA/NM/OR/HM

Abbinabile a / To match with:
Sifone / Siphon - **00066CR00**

RICAMBI / SPARE PARTS

9792 * | **9792** **

9979CR

*Calda / Hot **Fredda / Cold

FINITURE E COLORI / FINISHES AND COLOURS

CR | FA | OR | NM | HM | BM

15521

Monoforo lavabo completo di scarico 1.1/4".

Single hole basin mixer with 1.1/4" pop-up waste.



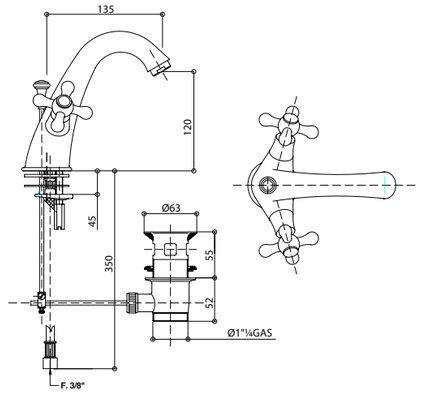

ARTICOLO COMPLETO / COMPLETE ITEM

15521CR00
CR

15521BM00
BM

15521FA00
FA/NM/OR/HM

Abbinabile a / To match with:
Sifone / Siphon - **00065CR00**

ACCESSORI / ACCESSORIES

945CR15

RICAMBI / SPARE PARTS

9792 * | **9791** **

9998CR

*Calda / Hot **Fredda / Cold

15522

Monoforo bidet completo di scarico 1.1/4".

Single hole bidet mixer with 1.1/4" pop-up waste.



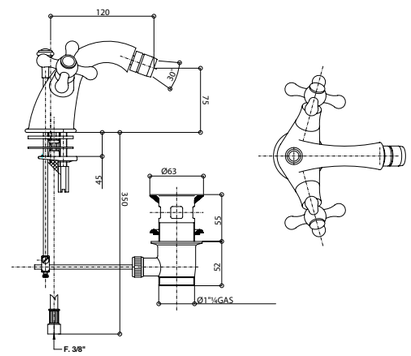

ARTICOLO COMPLETO / COMPLETE ITEM

15522CR00
CR

15522BM00
BM

15522FA00
FA/NM/OR/HM

Abbinabile a / To match with:
Sifone / Siphon - **00066CR00**

RICAMBI / SPARE PARTS

9792 * | **9791** **

9978CR

*Calda / Hot **Fredda / Cold

ACCESSORI E RICAMBI / ACCESSORIES AND SPARE PARTS

PROLUNGA
MIXER EXTENSION

CARTUCCIA E VITONE
CARTRIDGE AND MECHANISM

AERATORE
AERATOR

FLESSIBILE
FLEXIBLE

DOCCETTA
HANDSHOWER

DEVIATORE
DIVERTER

15538

Gruppo lavabo incasso a parete bocca da 190 mm.

Wall basin mixer with 190 mms. spout.



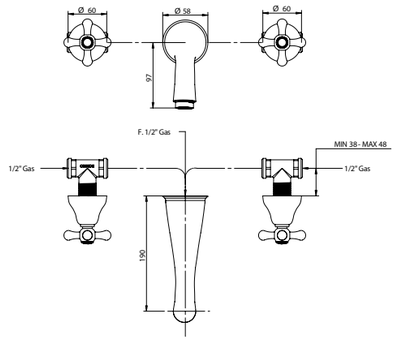

ARTICOLO COMPLETO / COMPLETE ITEM

15538CR00	CR

PARTE INCASSO BUILT-IN PART	**PARTE ESTERNA DA ABBINARE** EXTERNAL MATCHING PART
	FINITURE / FINISHES
09767	**15538CREU** CR
	15538FAEU FA/NM/OR/HM
	15538BMEU BM

Abbinabile a / To match with:
Sifone / Siphon - **00065CR00**
Piletta clic-clac / Clic-clac waste - **00079CR00**

ACCESSORI / ACCESSORIES

	00083CRCS 2 pz. per articolo / 2 pcs needed	Cad. / Each

RICAMBI / SPARE PARTS

9792 *	**9792** **
9998CR	

*Calda / Hot **Fredda / Cold

09501/AE

Gruppo lavabo tre fori completo di scarico 1.1/4".

Three holes basin mixer with 1.1/4" pop-up waste.



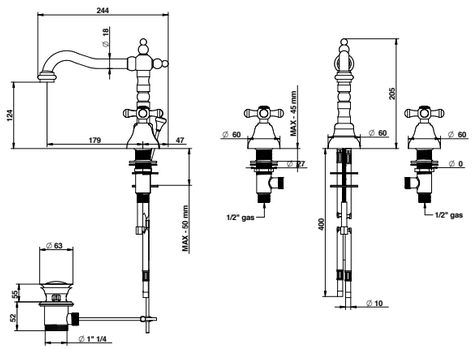

ARTICOLO COMPLETO / COMPLETE ITEM

09501CRAE	CR
09501ORAE	OR

Abbinabile a / To match with:
Sifone / Siphon - **00065CR00**

RICAMBI / SPARE PARTS

9792 *	**9792** **
9987CR	

*Calda / Hot **Fredda / Cold

09503/AE

Gruppo bidet tre fori completo di scarico 1.1/4".

Three holes bidet mixer with 1.1/4" pop-up waste.



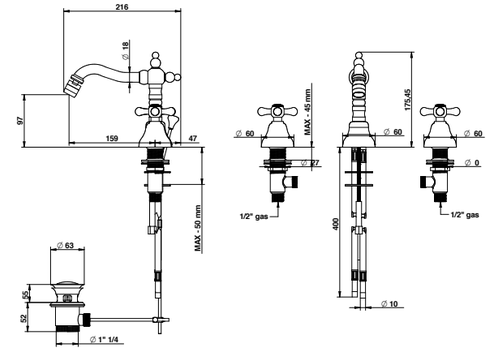

ARTICOLO COMPLETO / COMPLETE ITEM

09503CRAE	CR
09503ORAE	OR

Abbinabile a / To match with:
Sifone / Siphon - **00066CR00**

RICAMBI / SPARE PARTS

9792 *	**9792** **
9986CR	

*Calda / Hot **Fredda / Cold

09521/AE

Monoforo lavabo con bocca girevole completo di scarico 1.1/4".

Single hole basin mixer with swivel spout and 1.1/4" pop-up waste.



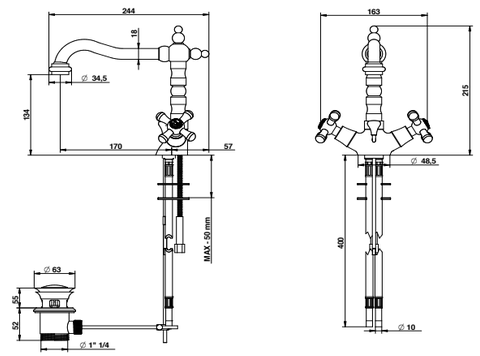

ARTICOLO COMPLETO / COMPLETE ITEM

09521CRAE	CR
09521ORAE	OR

Abbinabile a / To match with:
Sifone / Siphon - **00065CR00**

RICAMBI / SPARE PARTS

9791 *	**9792** **
9987CR	

*Fredda / Cold **Calda / Hot

FINITURE E COLORI / FINISHES AND COLOURS

CR FA OR NM HM BM

ACCESSORI E RICAMBI / ACCESSORIES AND SPARE PARTS

PROLUNGA MIXER EXTENSION
CARTUCCIA E VITONE CARTRIDGE AND MECHANISM
AERATORE AERATOR
FLESSIBILE FLEXIBLE
DOCCETTA HANDSHOWER
DEVIATORE DIVERTER

09522/AE

Monoforo bidet con bocca girevole completo di scarico 1.1/4".

Single hole bidet mixer with swivel spout and 1.1/4" pop-up waste.



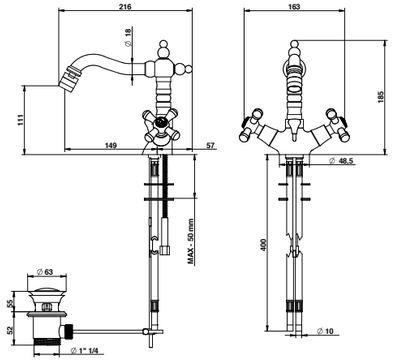

ARTICOLO COMPLETO / COMPLETE ITEM

09522CRAE	CR
09522ORAE	OR

Abbinabile a / To match with:
Sifone / Siphon - **00066CR00**

RICAMBI / SPARE PARTS

9792 *	**9791** **
9986CR	

*Calda / Hot **Fredda / Cold

09538/AE

Gruppo lavabo incasso a parete da 230 mm.

Built-in three hole basin with 230 mms. spout.



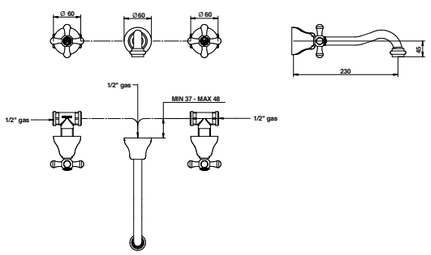

ARTICOLO COMPLETO / COMPLETE ITEM

09538CRAE	CR

PARTE INCASSO BUILT-IN PART	**PARTE ESTERNA DA ABBINARE** EXTERNAL MATCHING PART
	FINITURE / FINISHES
09767	**09538CRAEEU** CR
	09538ORAEEU OR

Abbinabile a / To match with:
Sifone / Siphon - **00065CR00**
Piletta clic-clac / Clic-clac waste - **00079CR00**

ACCESSORI / ACCESSORIES

00083CRCS 2 pz. per articolo / 2 pcs needed	Cad. / Each

RICAMBI / SPARE PARTS

9792 *	**9792** **
9987CR	

*Calda / Hot **Fredda / Cold

FINITURE E COLORI / FINISHES AND COLOURS

CR FA OR NM HM BM

15500

Rubinetto incasso 1/2".

1/2" built-in tap.



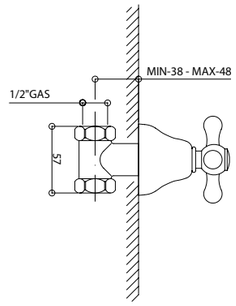

ARTICOLO COMPLETO / COMPLETE ITEM

15500CR00	CR

PARTE INCASSO BUILT-IN PART	**PARTE ESTERNA DA ABBINARE** EXTERNAL MATCHING PART
	FINITURE / FINISHES
0977 calda / hot	**15500CREU** CR
0977 fredda / cold	**15500FAEU** FA/NM/OR/HM
	15500BMEU BM

ACCESSORI / ACCESSORIES

00083CRCS	

RICAMBI / SPARE PARTS

9792 *	**9792** **

*Calda / Hot **Fredda / Cold

15498

Rubinetto incasso da 3/4" vitone tradizionale.

3/4" built-in tap traditional mechanism.



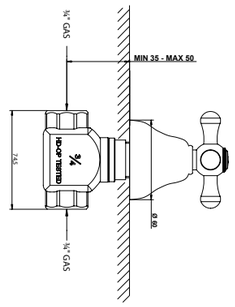

ARTICOLO COMPLETO / COMPLETE ITEM

15498CR00	CR

PARTE INCASSO BUILT-IN PART	**PARTE ESTERNA DA ABBINARE** EXTERNAL MATCHING PART
	FINITURE / FINISHES
09772 calda / hot	**15498CREU** CR
09772 fredda / cold	**15498FAEU** FA/NM/OR/HM
	15498BMEU BM

ACCESSORI / ACCESSORIES

00083CRCS	

RICAMBI / SPARE PARTS

9804 *	**9804** **

*Calda / Hot **Fredda / Cold

ACCESSORI E RICAMBI / ACCESSORIES AND SPARE PARTS

PROLUNGA MIXER EXTENSION
CARTUCCIA E VITONE CARTRIDGE AND MECHANISM
AERATORE AERATOR
FLESSIBILE FLEXIBLE
DOCCETTA HANDSHOWER
DEVIATORE DIVERTER

15525

Deviatore 2 uscite (2 entrate 2 uscite). 2 exit built-in diverter (2 in - 2 out).



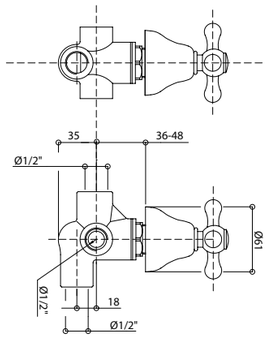

ARTICOLO COMPLETO / COMPLETE ITEM

15525CR00	CR

PARTE INCASSO BUILT-IN PART	**PARTE ESTERNA DA ABBINARE** EXTERNAL MATCHING PART
	FINITURE / FINISHES
09496	**15525CREU** CR
	15525FAEU FA/NM/OR/HM
	15525BMEU BM

ACCESSORI / ACCESSORIES

00083CRCS

RICAMBI / SPARE PARTS

00112DM

15525/5

Deviatore 3 uscite (2 entrate 3 uscite). 3 exit built-in diverter (2 in - 3 out).



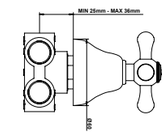

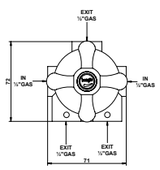

ARTICOLO COMPLETO / COMPLETE ITEM

15525CR05	CR

PARTE INCASSO BUILT-IN PART	**PARTE ESTERNA DA ABBINARE** EXTERNAL MATCHING PART
	FINITURE / FINISHES
09495	**15525CR05EU** CR
	15525FA05EU FA/NM/OR/HM
	15525BM05EU BM

ACCESSORI / ACCESSORIES

00083CRCS

RICAMBI / SPARE PARTS

00113DM

15544

Miscelatore termostatico doccia incasso 1/2". 1/2" built-in thermostatic mixer.



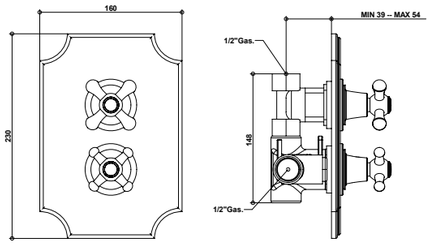

ARTICOLO COMPLETO / COMPLETE ITEM

15544CR00	CR

PARTE INCASSO BUILT-IN PART	**PARTE ESTERNA DA ABBINARE** EXTERNAL MATCHING PART
	FINITURE / FINISHES
09787	**15544CREU** CR
	15544FAEU FA/NM/OR/HM
	15544BMEU BM

Portata a pressione dinamica 3 bar - 32 l/min - 38° Mix / Flow rates at dynamic pressure 3 bar - 32 l/min - 38° Mix

ACCESSORI / ACCESSORIES

00105CRPRTC

RICAMBI / SPARE PARTS

8900TM * **9788** **

*Cartuccia miscelatrice / Mixer cartridge **Cartuccia di apertura-chiusura / Open-close cartridge

15549

Miscelatore termostatico incasso 1/2" con deviatore a 2 uscite. 1/2" built-in thermostatic mixer with 2 way diverter.



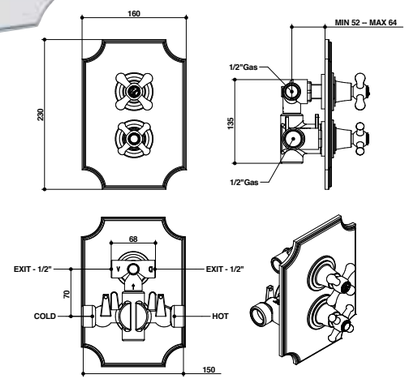

ARTICOLO COMPLETO / COMPLETE ITEM

15549CR00	CR

PARTE INCASSO BUILT-IN PART	**PARTE ESTERNA DA ABBINARE** EXTERNAL MATCHING PART
	FINITURE / FINISHES
09728	**15549CREU** CR
	15549FAEU FA/NM/OR/HM
	15549BMEU BM

Portata a pressione dinamica 3 bar - 23 l/min - 38° Mix - 3 bar - 15 l/min - 38° Mix / Flow rates at dynamic pressure 3 bar - 23 l/min - 38° Mix - 3 bar - 15 l/min - 38° Mix

ACCESSORI / ACCESSORIES

00105CRTC49PR

RICAMBI / SPARE PARTS

8900TM * **9788/02** **

*Cartuccia miscelatrice / Mixer cartridge **Cartuccia di apertura-chiusura / Open-close cartridge

FINITURE E COLORI / FINISHES AND COLOURS

CR FA OR NM HM BM

ACCESSORI E RICAMBI / ACCESSORIES AND SPARE PARTS

PROLUNGA MIXER EXTENSION
CARTUCCIA E VITONE CARTRIDGE AND MECHANISM
AERATORE AERATOR
FLESSIBILE FLEXIBLE
DOCCETTA HANDSHOWER
DEVIATORE DIVERTER

15549/3

Miscelatore termostatico incasso 1/2" con deviatore a 3 uscite.

1/2" built-in thermostatic mixer with 3 way diverter.



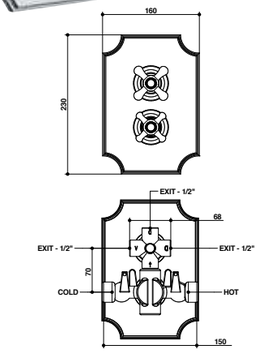

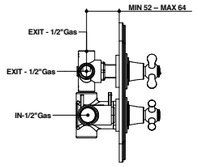

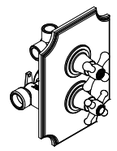

ARTICOLO COMPLETO / COMPLETE ITEM

15549CR03	CR

PARTE INCASSO BUILT-IN PART	**PARTE ESTERNA DA ABBINARE** EXTERNAL MATCHING PART
	FINITURE / FINISHES
09728/03	**15549CR03EU** CR
	15549FA03EU FA/NM/OR/HM
	15549BM03EU BM

Portata a pressione dinamica 3 bar - 23 l/min - 38° Mix - 3 bar - 15 l/min - 38° Mix / Flow rates at dynamic pressure 3 bar - 23 l/min - 38° Mix - 3 bar - 15 l/min - 38° Mix

ACCESSORI / ACCESSORIES

	00105CRTC49PR

RICAMBI / SPARE PARTS

	8900TM *		**9788/03** **

*Cartuccia miscelatrice / Mixer cartridge **Cartuccia di apertura-chiusura / Open-close cartridge

15526

Gruppo vasca esterno con set doccia.

External bath and shower mixer with shower set.



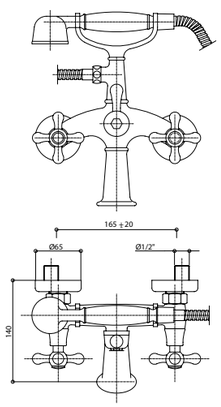

ARTICOLO COMPLETO / COMPLETE ITEM

15526CR00	CR
15526BM00	BM
15526FA00	FA/NM/OR/HM

RICAMBI / SPARE PARTS

	9792 *		**9792** **
	09600CR		**00851CR**
	00117CRDV		

*Calda / Hot **Fredda / Cold

15527

Gruppo vasca esterno su colonnette con set doccia.

External bath and shower mixer on pillar connection with shower set.



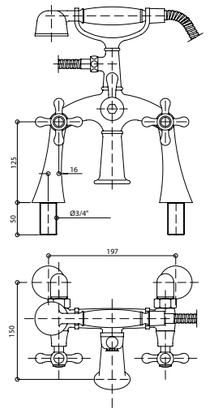

ARTICOLO COMPLETO / COMPLETE ITEM

15527CR00	CR
15527BM00	BM
15527FA00	FA/NM/OR/HM

RICAMBI / SPARE PARTS

	9792 *		**9792** **
	09600CR		**00851CR**
	00117CRDV		

*Calda / Hot **Fredda / Cold

15530/D

Gruppo vasca incasso con set doccia duplex.

Built-in bath and shower mixer with duplex shower set.



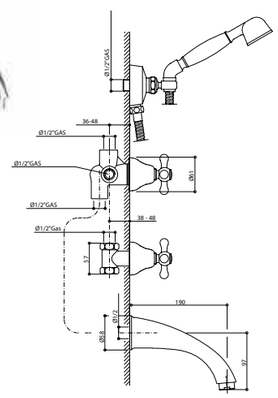

ARTICOLO COMPLETO / COMPLETE ITEM

15530CR0D	CR

PARTE INCASSO BUILT-IN PART	**PARTE ESTERNA DA ABBINARE** EXTERNAL MATCHING PART
	FINITURE / FINISHES
09680	**15530CR0DEU** CR
	15530FA0DEU FA/NM/OR/HM
	15530BM0DEU BM

ACCESSORI / ACCESSORIES

	00083CRCS 3 pz. per articolo / 3 pcs needed — Cad. / Each

RICAMBI / SPARE PARTS

	9792 *		**9792** **
	09997CR		**09600CR**
	00851CR00		**00112DM**

*Calda / Hot **Fredda / Cold

FINITURE E COLORI / FINISHES AND COLOURS

CR | FA | OR | NM | HM | BM

ACCESSORI E RICAMBI / ACCESSORIES AND SPARE PARTS

PROLUNGA MIXER EXTENSION
CARTUCCIA E VITONE CARTRIDGE AND MECHANISM
AERATORE AERATOR
FLESSIBILE FLEXIBLE
DOCCETTA HANDSHOWER
DEVIATORE DIVERTER

15531/D

Gruppo bordo vasca cinque fori con set doccia.

Five holes deck bath and shower mixer with shower set.



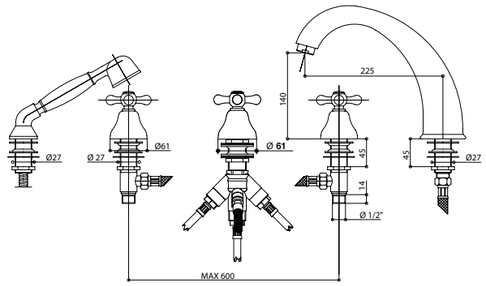

ARTICOLO COMPLETO / COMPLETE ITEM

15531CR0D
CR

15531BM0D
BM

15531FA0D
FA/NM/OR/HM

RICAMBI / SPARE PARTS

9792 *	**9792 ****
09997CR	**09607CR**
00851CRBV	**00112VI**

*Calda / Hot **Fredda / Cold

15528

Gruppo vasca esterno su colonnette da terra con set doccia.

Floor mounted bath and shower mixer with shower set.



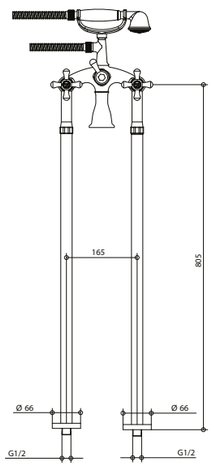

ARTICOLO COMPLETO / COMPLETE ITEM

15528CR00
CR

15528BM00
BM

15528FA00
FA/NM/OR/HM

RICAMBI / SPARE PARTS

9792 *	**9792 ****
09600CR	**00851CR00**
00117CRDV	

*Calda / Hot **Fredda / Cold

15523

Gruppo doccia esterno.

External shower mixer.



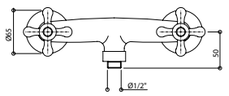

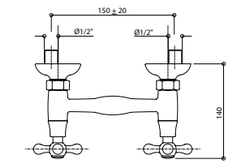

ARTICOLO COMPLETO / COMPLETE ITEM

15523CR00
CR

15523BM00
BM

15523FA00
FA/NM/OR/HM

Abbinabile a / To match with:
Asta saliscendi / Sliding rail - **871**
Set doccia / Duplex set - **831**

RICAMBI / SPARE PARTS

9792 *	**9792 ****

*Calda / Hot **Fredda / Cold

15537/D

Gruppo doccia esterno con tubo, soffione e set doccia duplex.

External shower mixer with tube, shower head and duplex shower set.

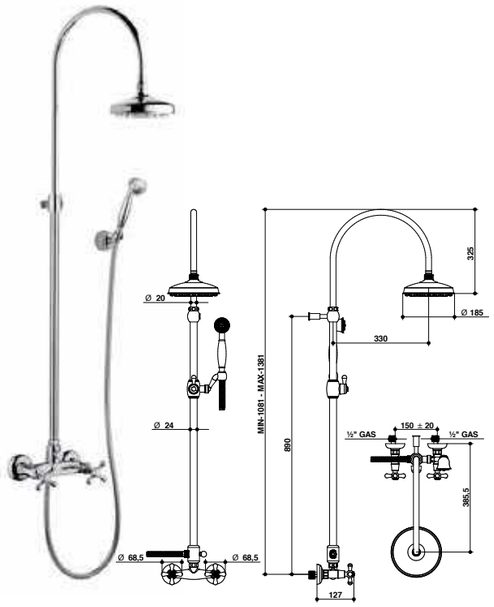

ARTICOLO COMPLETO / COMPLETE ITEM

15537CR0D
CR

15537BM0D *
BM

15537FA0D *
FA/NM/OR/HM

* Nelle varianti colore alcuni particolari saranno cromati per garantire gli standard qualitativi. / To assure our quality standard on colored product, some deta i l s remain in chrome.

RICAMBI / SPARE PARTS

9792 *	**9792 ****
00860CR	**09600CR**
00851CR00	**121CRCL**

*Calda / Hot **Fredda / Cold

FINITURE E COLORI / FINISHES AND COLOURS

CR FA OR NM HM BM

ACCESSORI E RICAMBI / ACCESSORIES AND SPARE PARTS

PROLUNGA
MIXER EXTENSION

CARTUCCIA E VITONE
CARTRIDGE AND MECHANISM

AERATORE
AERATOR

FLESSIBILE
FLEXIBLE

DOCCETTA
HANDSHOWER

DEVIATORE
DIVERTER

15536/D

Gruppo vasca doccia esterno con tubo, soffione, e set doccia duplex.

External bath shower mixer with tube, shower head and duplex shower set.

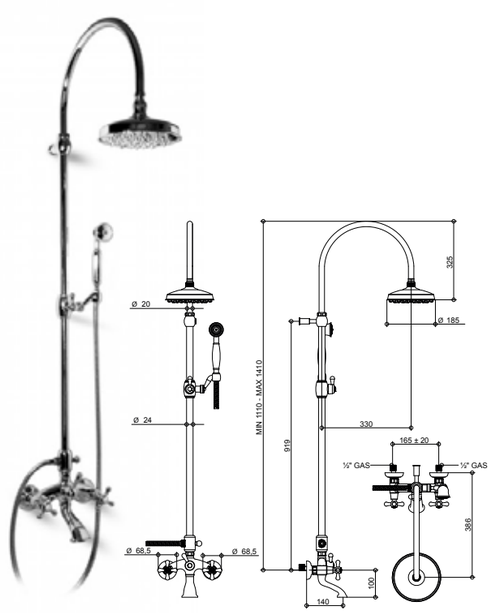

ARTICOLO COMPLETO / COMPLETE ITEM

15536CR0D CR	
15536BM0D * BM	
15536FA0D * FA/NM/OR/HM	

* Nelle varianti colore alcuni particolari saranno cromati per garantire gli standard qualitativi. / To assure our quality standard on colored product, some deta i l s remain in chrome.'

RICAMBI / SPARE PARTS

	9792 *		**9792** **
	00860CR		**09600CR**
	00851CR00		**121CRCL**
	00117CRDV		

*Calda / Hot **Fredda / Cold

15891

Bocca incasso classica a cascata.

Built-in classical waterfall spout.

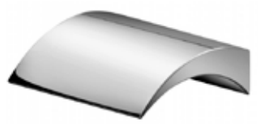

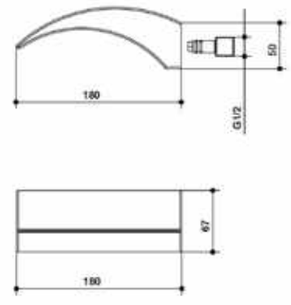

ARTICOLO COMPLETO / COMPLETE ITEM

15891CR00	CR
15891OR00	OR

1004/23

Bocca incasso 230 mm.

230 mms. built-in spout.



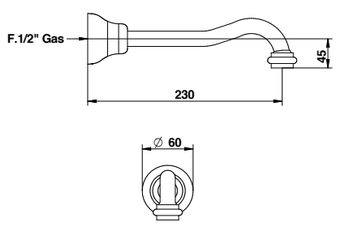

ARTICOLO COMPLETO / COMPLETE ITEM

01004CR23 CR	
01004BM23 BM	
01004OR23 OR/HM/FA/NM	

RICAMBI / SPARE PARTS

	09987CR

15892

Bocca a cascata classica bordo vasca.

Classical deck bath spout.



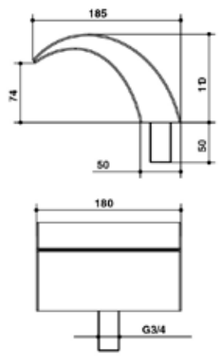

ARTICOLO COMPLETO / COMPLETE ITEM

15892CR00	CR
15892OR00	OR

FINITURE E COLORI / FINISHES AND COLOURS

CR FA OR NM HM BM

ACCESSORI E RICAMBI / ACCESSORIES AND SPARE PARTS

PROLUNGA MIXER EXTENSION
CARTUCCIA E VITONE CARTRIDGE AND MECHANISM
SOFFIONE SHOWER HEAD
FLESSIBILE FLEXIBLE
DOCCETTA HANDSHOWER
DEVIATORE DIVERTER

15001

Porta abito.

Robe hook.

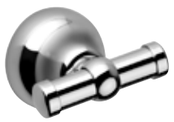

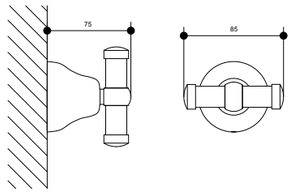

ARTICOLO COMPLETO / COMPLETE ITEM

15001CR00
CR

15001BM00
BM

15001FA00
FA/NM/OR/HM

15007/60

Porta asciugamano 600 mm.

600 mms. towel rail.



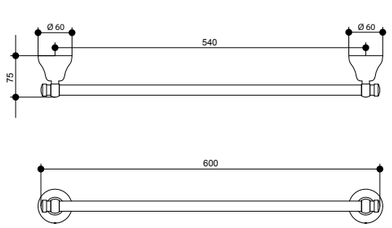

ARTICOLO COMPLETO / COMPLETE ITEM

15007CR60
CR

15007BM60
BM

15007FA60
FA/NM/OR/HM

15008

Porta rotolo con ribalta.

Toilet paper holder with flap.



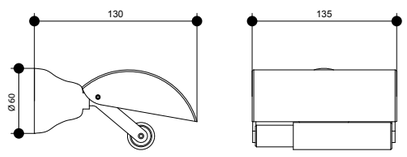

ARTICOLO COMPLETO / COMPLETE ITEM

15008CR00
CR

15008BM00
BM

15008FA00
FA/NM/OR/HM

Accessori di completamento a pag. 660 / Completing accessories on page 660

FINITURE E COLORI / FINISHES AND COLOURS

CR FA OR NM HM BM

15011

Porta rotolo di riserva.

Toilet paper holder with supply.



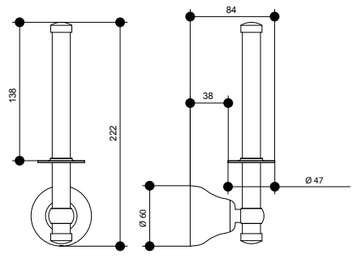

ARTICOLO COMPLETO / COMPLETE ITEM

15011CR00
CR

15011BM00
BM

15011FA00
FA/NM/OR/HM

15014

Porta bicchiere.

Glass holder.



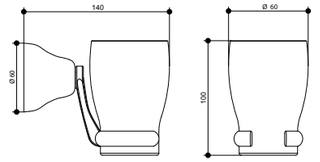

ARTICOLO COMPLETO / COMPLETE ITEM

15014CR00
CR

15014BM00
BM

15014FA00
FA/NM/OR/HM

RICAMBI / SPARE PARTS



15701

15015

Porta sapone.

Soap holder.



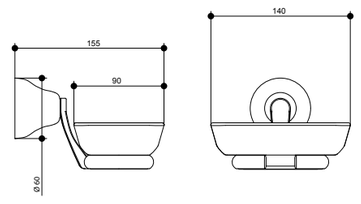

ARTICOLO COMPLETO / COMPLETE ITEM

15015CR00
CR

15015BM00
BM

15015FA00
FA/NM/OR/HM

RICAMBI / SPARE PARTS

15700

Accessori di completamento a pag. 660 / Completing accessories on page 660

ACCESSORI E RICAMBI / ACCESSORIES AND SPARE PARTS

BICCHIERE
GLASS

POMPETTA DISPENSER
DISPENSER PUMP

PORTA SAPONE
SOAP HOLDER

VASO SCOPINETTO
BRUSHED POT

SCOPINETTO
PLASTIC BRUSHED

15013

Cestello rettangolare.

Rectangular basket.

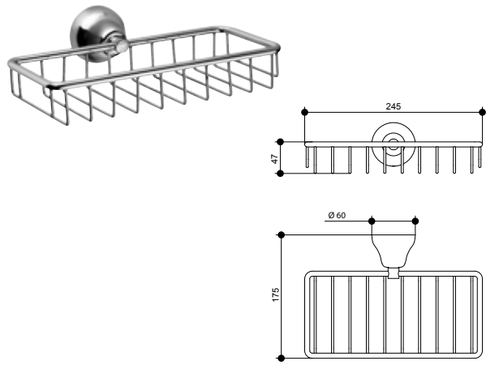

ARTICOLO COMPLETO / COMPLETE ITEM

15013CR00
CR

15013BM00
BM

15013FA00
FA/NM/OR/HM

21025

Porta scopino da appoggio.

Toilet brush holder to lean.

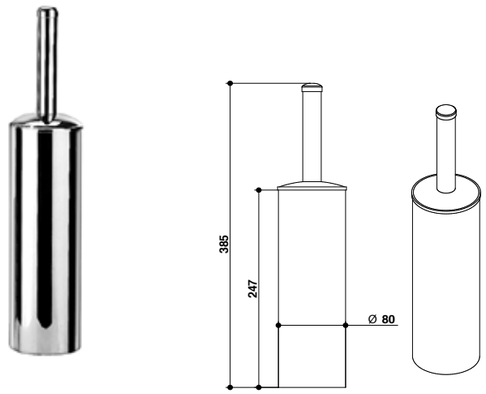

ARTICOLO COMPLETO / COMPLETE ITEM

21025CR00
CR

21025BM00
BM

21025OR00
OR/HM/NM/FA

RICAMBI / SPARE PARTS

30720

Accessori di completamento a pag. 660 / Completing accessories on page 660

FINITURE E COLORI / FINISHES AND COLOURS

CR FA OR NM HM BM



Art. 15015FA00

Accessori di completamento a pag. 660 / Completing accessories on page 660

ACCESSORI E RICAMBI / ACCESSORIES AND SPARE PARTS

BICCHIERE
GLASS

POMPETTA DISPENSER
DISPENSER PUMP

PORTA SAPONE
SOAP HOLDER

VASO SCOPINETTO
BRUSHED POT

SCOPINETTO
PLASTIC BRUSHED

TURANDOT

DESIGN CENTER DIRECTED BY
ANTONIO BONGIO



1

A TOUCH OF
CLASSIC ELEGANCE



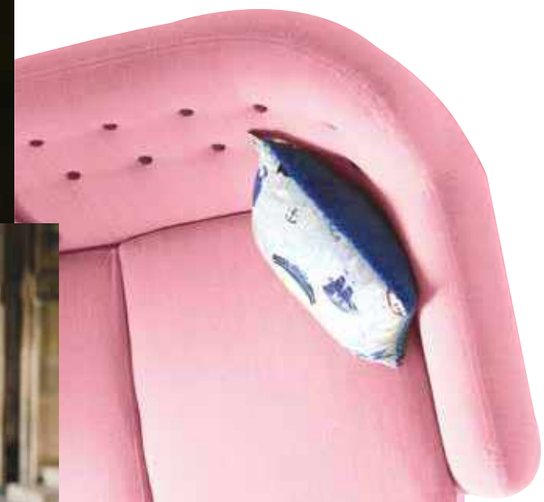

RACCONTO EVOCATIVO

An evocative tale

Stile, eleganza, tradizione: TURANDOT evoca queste immagini con la sua sofisticata leva in porcellana, raccontando una storia senza tempo. L'estetica retrò rende la collezione protagonista di progetti d'arredo contemporanei dalla forte personalità.

Style, elegance, tradition: TURANDOT evokes these three concepts with its sophisticated lever adorned with porcelain, telling a timeless story. Retro-style aesthetics make this collection the key furnishing item when it comes to decorating contemporary living spaces with a strong personality.



#HOMEDECOR

1. Art. 10521CR0L

LA TOSCA

DESIGN CENTER DIRECTED BY
ANTONIO BONGIO



#BRILLIANTINSERT

Collezione LA TOSCA
Informazioni sulle varianti disponibili
www.bongio.com

LA TOSCA Collection
Information on available variants
www.bongio.com

1. Art. 09521CR0L



LAVABO / WASHBASIN
Art. 10521CR0L



LAVABO / WASHBASIN
Art. 10521CR0L

INFORMAZIONI TECNICHE

Technical details



CARTUCCIA: La serie Turandot è dotata di diverse tipologie di cartuccie: ø 35 mm con e senza distributore.
La temperatura d'impianto non deve superare i 70°C. La pressione di esercizio dell'impianto consigliata è di 3 bar.
EROGAZIONE: La serie Turandot ha un tipo di erogazione morbida.I lavabi e i bidet sono forniti con limitatore di portata da 8l/m, permettendo un notevole risparmio d'acqua.
INSTALLAZIONE: Tutti gli articoli ad incasso Bongio completi sono forniti di relative parti incasso.
Gli articoli doccia e vasca esterni hanno un interasse di 15±20 mm.
Per gli articoli lavabo e bidet, monoforo e tre fori, da installarsi su piano, devono essere realizzati fori ø 35 mm massimo.

CARTRIDGE: Turandot series uses different kind of cartridge: ø 35 mms. with or without distributor.
The temperature of the plant should not exceed 70 degrees. The suggested working pressure of the plant has to be 3 bar.
SUPPLY: Turandot series has a soft supply. Basin and bidet mixers have a standard limitation of flow to 8l/m which reduces the water waste.
INSTALLATION: All the built-in Bongio items are available with universal raw built-in body.
All the external shower and bath mixers have the 15±20 mms interaxe.
For the basin and bidet mixers - single or three holes - to be place on top deck, they require ø 35 mms maximum holes.

MANIGLIE / LEVERS



0L
19... OXFORD LUX
Porcellana Bianca /
White Porcelain



NU
22... MILLE NUITS
Porcellana Nera /
Black Porcelain



CI
17... CAPRI
Cromo /
Chrome



PO
21... MADAME
Marmo Portoro /
Portoro Marble



ZE
23... ZENITH
Swarovski Trasparente /
Transparent Swarovski

FINITURE E COLORI / FINISHES AND COLOURS



CR
Cromo
Chrome



OR
Oro
Gold



BM
Bronzo Opaco
Matt Bronze

10521

Miscelatore lavabo con scarico 1.1/4" in ottone.

Basin mixer with 1.1/4" pop-up waste.



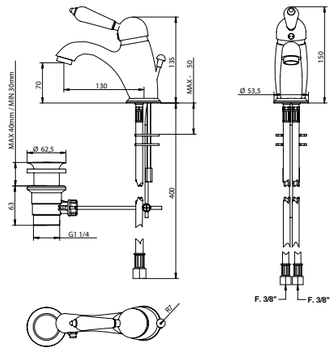

ARTICOLO COMPLETO / COMPLETE ITEM

10521CR0L
CR0L/CRCI/CRNU

10521CRZE
CRZE/CRPO

10521BM0L
BM0L/BMCI/BMNU

10521BMZE
BMZE

10521OR0L
OR0L/ORCI/ORNU

10521ORZE
ORZE/ORPO

Abbinabile a / To match with:
Sifone / Siphon - **00065CR00**

RICAMBI / SPARE PARTS

9812 **9998CR**

10522

Miscelatore bidet con scarico 1.1/4" in ottone.

Bidet mixer with 1.1/4" pop-up waste.



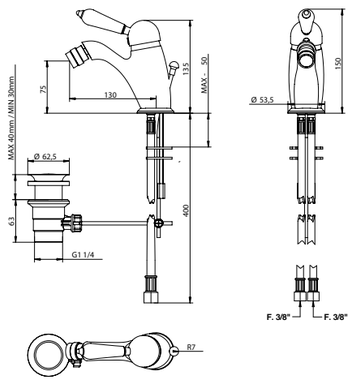

ARTICOLO COMPLETO / COMPLETE ITEM

10522CR0L
CR0L/CRCI/CRNU

10522CRZE
CRZE/CRPO

10522BM0L
BM0L/BMCI/BMNU

10522BMZE
BMZE

10522OR0L
OR0L/ORCI/ORNU

10522ORZE
ORZE/ORPO

Abbinabile a / To match with:
Sifone / Siphon - **00065CR00**

RICAMBI / SPARE PARTS

9812 **9978CR**

FINITURE E COLORI / FINISHES AND COLOURS

CR OR BM

MANIGLIE / LEVERS

0L NU CI PO ZE

10538

Miscelatore lavabo incasso con bocca 190 mm.

Built-in basin mixer with mms. 190 spout.



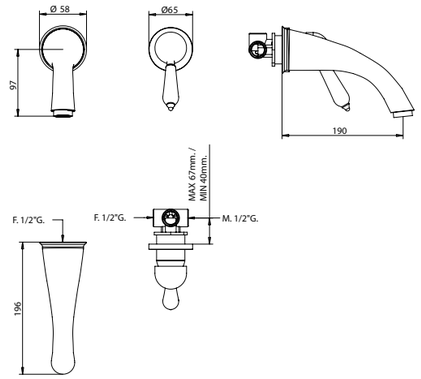

ARTICOLO COMPLETO / COMPLETE ITEM

10538CR0L
CR0L/CRCI/CRNU

10538CRZE
CRZE/CRPO

PARTE INCASSO BUILT-IN PART	**PARTE ESTERNA DA ABBINARE** EXTERNAL MATCHING PART
09761	**FINITURE** / FINISHES
	10538CR0LEU CR0L/CRCI/CRNU
	10538CRZEEU CRZE/CRPO
	10538OR0LEU OR0L/ORCI/ORNU
	10538ORZEEU ORZE/ORPO
	10538BM0LEU BM0L/BMCI/BMNU
	10538BMZEEU BMZE

Abbinabile a / To match with:
Sifone / Siphon - **00065CR00**
Piletta clic-clac / Clic-clac waste - **00079**

ACCESSORI / ACCESSORIES

00100CRPRPR

RICAMBI / SPARE PARTS

9813 **9997CR**

10524

Miscelatore incasso.

Built-in mixer.



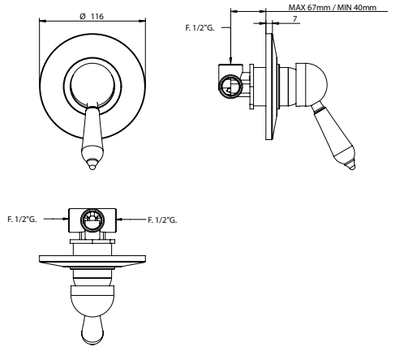

ARTICOLO COMPLETO / COMPLETE ITEM

10524CR0L
CR0L/CRCI/CRNU

10524CRZE
CRZE/CRPO

PARTE INCASSO BUILT-IN PART	**PARTE ESTERNA DA ABBINARE** EXTERNAL MATCHING PART
09761	**FINITURE** / FINISHES
	10524CR0LEU CR0L/CRCI/CRNU
	10524CRZEEU CRZE/CRPO
	10524OR0LEU OR0L/ORCI/ORNU
	10524ORZEEU ORZE/ORPO
	10524BM0LEU BM0L/BMCI/BMNU
	10524BMZEEU BMZE

ACCESSORI / ACCESSORIES

00100CRPRPR

RICAMBI / SPARE PARTS

9813

ACCESSORI E RICAMBI / ACCESSORIES AND SPARE PARTS

PROLUNGA MIXER EXTENSION
CARTUCCIA E VITONE CARTRIDGE AND MECHANISM
AERATORE AERATOR
FLESSIBILE FLEXIBLE
DOCCETTA HANDSHOWER
DEVIATORE DIVERTER

10529

Miscelatore incasso con deviatore automatico a due uscite.

Built-in mixer with 2 way automatic diverter.



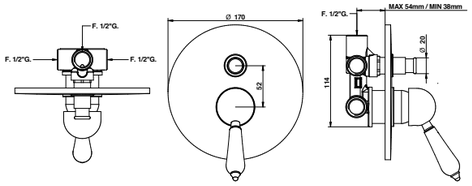

ARTICOLO COMPLETO / COMPLETE ITEM

10529CR0L
CR0L/CRCI/CRNU

10529CRZE
CRZE/CRPO

ACCESSORI / ACCESSORIES

00102CRPRPR

RICAMBI / SPARE PARTS

9813 **00114CRPR**

10519

Miscelatore incasso con deviatore meccanico a 2 uscite.

Built-in mixer with 2 way mechanical diverter.



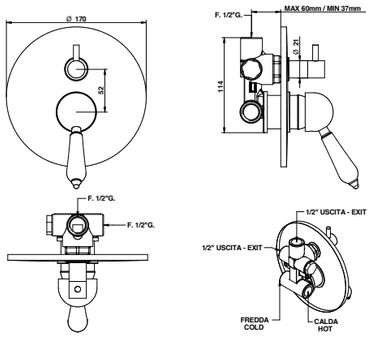

ARTICOLO COMPLETO / COMPLETE ITEM

10519CR0L
CR0L/CRCI/CRNU

10519CRZE
CRZE/CRPO

PARTE INCASSO BUILT-IN PART	**PARTE ESTERNA DA ABBINARE** EXTERNAL MATCHING PART
	FINITURE / FINISHES
09763	**10519CR0LEU** CR0L/CRCI/CRNU
	10519CRZEEU CRZE/CRPO
	10519OR0LEU OR0L/ORCI/ORNU
	10519ORZEEU ORZE/ORPO
	10519BM0LEU BM0L/BMCI/BMNU
	10519BMZEEU BMZE

ACCESSORI / ACCESSORIES

00102CRPRP3

RICAMBI / SPARE PARTS

9813 **9861**

10519/3

Miscelatore incasso con deviatore automatico a tre uscite.

Built-in mixer with 3 way mechanical diverter.



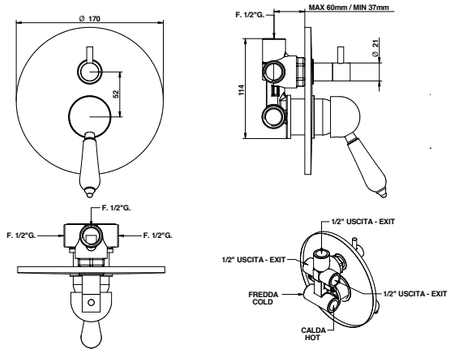

ARTICOLO COMPLETO / COMPLETE ITEM

10519CR0L03
CR0L/CRCI/CRNU

10519CRZE03
CRZE/CRPO

PARTE INCASSO BUILT-IN PART	**PARTE ESTERNA DA ABBINARE** EXTERNAL MATCHING PART
	FINITURE / FINISHES
09763/3	**10519CR0L03EU** CR0L/CRCI/CRNU
	10519CRZE03EU CRZE/CRPO
	10519OR0L03EU OR0L/ORCI/ORNU
	10519ORZE03EU ORZE/ORPO

ACCESSORI / ACCESSORIES

00102CRPRP3

RICAMBI / SPARE PARTS

9813 **9861**

10523

Miscelatore doccia esterno.

External shower mixer.



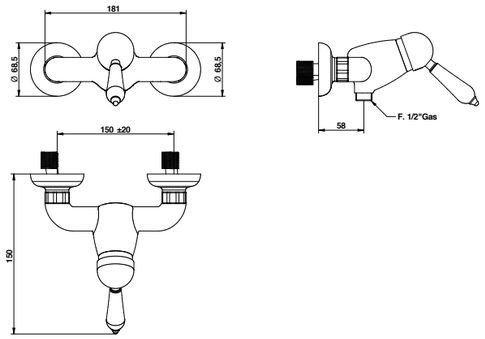

ARTICOLO COMPLETO / COMPLETE ITEM

10523CR0L
CR0L/CRCI/CRNU

10523CRZE
CRZE/CRPO

10523OR0L
OR0L/ORCI/ORNU

10523ORZE
ORZE

10523ORPO
ORPO

Abbinabile a / To match with:
Asta saliscendi / Sliding rail - **871**
Set doccia / Duplex set - **831**

RICAMBI / SPARE PARTS

9812

FINITURE E COLORI / FINISHES AND COLOURS

CR OR BM

MANIGLIE / LEVERS

0L NU CI PO ZE

ACCESSORI E RICAMBI / ACCESSORIES AND SPARE PARTS

PROLUNGA MIXER EXTENSION
CARTUCCIA E VITONE CARTRIDGE AND MECHANISM
AERATORE AERATOR
FLESSIBILE FLEXIBLE
DOCCETTA HANDSHOWER
DEVIATORE DIVERTER

10526/D

Miscelatore vasca esterno completo di set doccia.

External bath and shower mixer with duplex shower set.



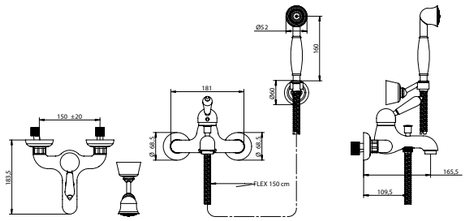

ARTICOLO COMPLETO / COMPLETE ITEM

10526CR0L0D CR0L/CRCI/CRNU
10526CRZE0D CRZE/CRPO
10526OR0L0D OR0L/ORCI/ORNU
10526ORZE0D ORZE/ORPO

RICAMBI / SPARE PARTS

9812		9997CR	
9600CR		00851CR	

10530/D

Gruppo vasca incasso con set doccia duplex.

Built-in bath and shower mixer with duplex shower set.



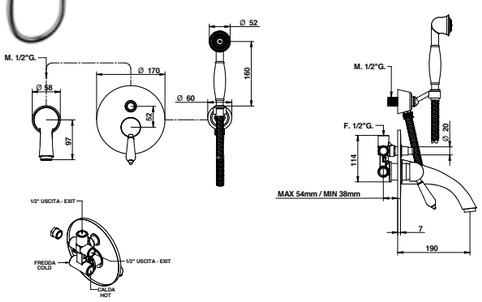

ACCESSORI / ACCESSORIES

	00102CRPRPR

RICAMBI / SPARE PARTS

9813		9997CR	
9600CR		00851CR	
00114CRPR			

FINITURE E COLORI / FINISHES AND COLOURS

CR | OR | BM

MANIGLIE / LEVERS

0L | NU | CI | PO | ZE

10537/D

Miscelatore doccia esterno completo di tubo doccia, deviatore, soffione diam. 208 mm e set doccia.

External shower mixer with tube, diverter, diam. 208 mms. shower head and hand shower set.

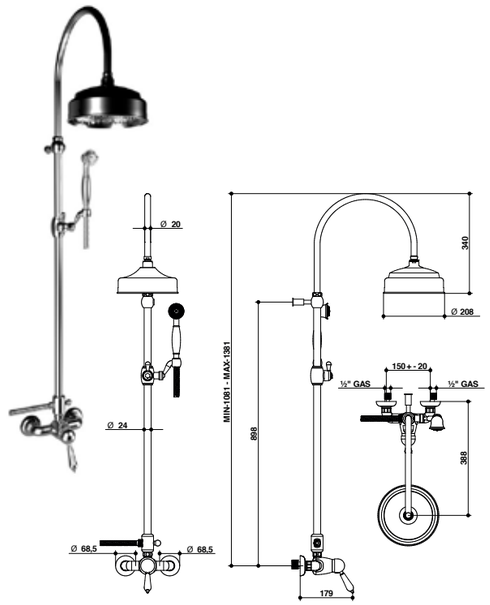

ARTICOLO COMPLETO / COMPLETE ITEM

10537CR0L0D CR0L/CRCI/CRNU
10537CRZE0D CRZE/CRPO
10537OR0L0D OR0L/ORCI/ORNU
10537ORZE0D ORZE/ORPO

RICAMBI / SPARE PARTS

9812		9600CR	
00851CR		121CR0L	

ACCESSORI E RICAMBI / ACCESSORIES AND SPARE PARTS

- **PROLUNGA** MIXER EXTENSION
- **CARTUCCIA E VITONE** CARTRIDGE AND MECHANISM
- **AERATORE** AERATOR
- **FLESSIBILE** FLEXIBLE
- **DOCCETTA** HANDSHOWER
- **DEVIATORE** DIVERTER



PROJECT
COLLECTIONS

PAG. 366
GIO2

PAG. 388
O'CLOCK

PAG. 404
T.UBE

PAG. 414
ON

PAG. 442
LINE

PAG. 468
T MIX / T LEVA LATERALE

PAG. 482
PI7

GIO²

DESIGN CENTER DIRECTED BY
ANTONIO BONGIO



1

RENEWED SEVENTIES ATTITUDE

ATTITUDINE CONTEMPORANEA

Contemporary attitude

L'inconfondibile personalità degli Anni'70 rivisitata in ambienti dall'appeal contemporaneo. Un design prezioso che esplora accostamenti eclettici tra materiali e colori storici ma sempre attuali, valorizzando il potenziale di ogni ambiente grazie alle eleganti finiture della collezione Gio2.

The unmistakable personality of the '70s revisited in environments with contemporary appeal. A precious design that explores eclectic combinations of historical but always up-to-date materials and colours, enhancing the potential of any environment thanks to the elegant finishes of the Gio2 collection.





3

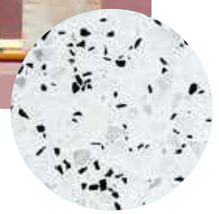

1. Art. 80520HMPR.
2. Art. 80538HMPR.
3. Art. 80522NEPR.



2



LAVABO / WASHBASIN
Art. 80520CMPR

VASCA / BATHTUB
Art. 80550CMADPR

DOCCIA / SHOWER
Art. 80524CMRPPR

BIDET / BIDET
Art. 80522CMPR



LAVABO / WASHBASIN
Art. 80520HMPR



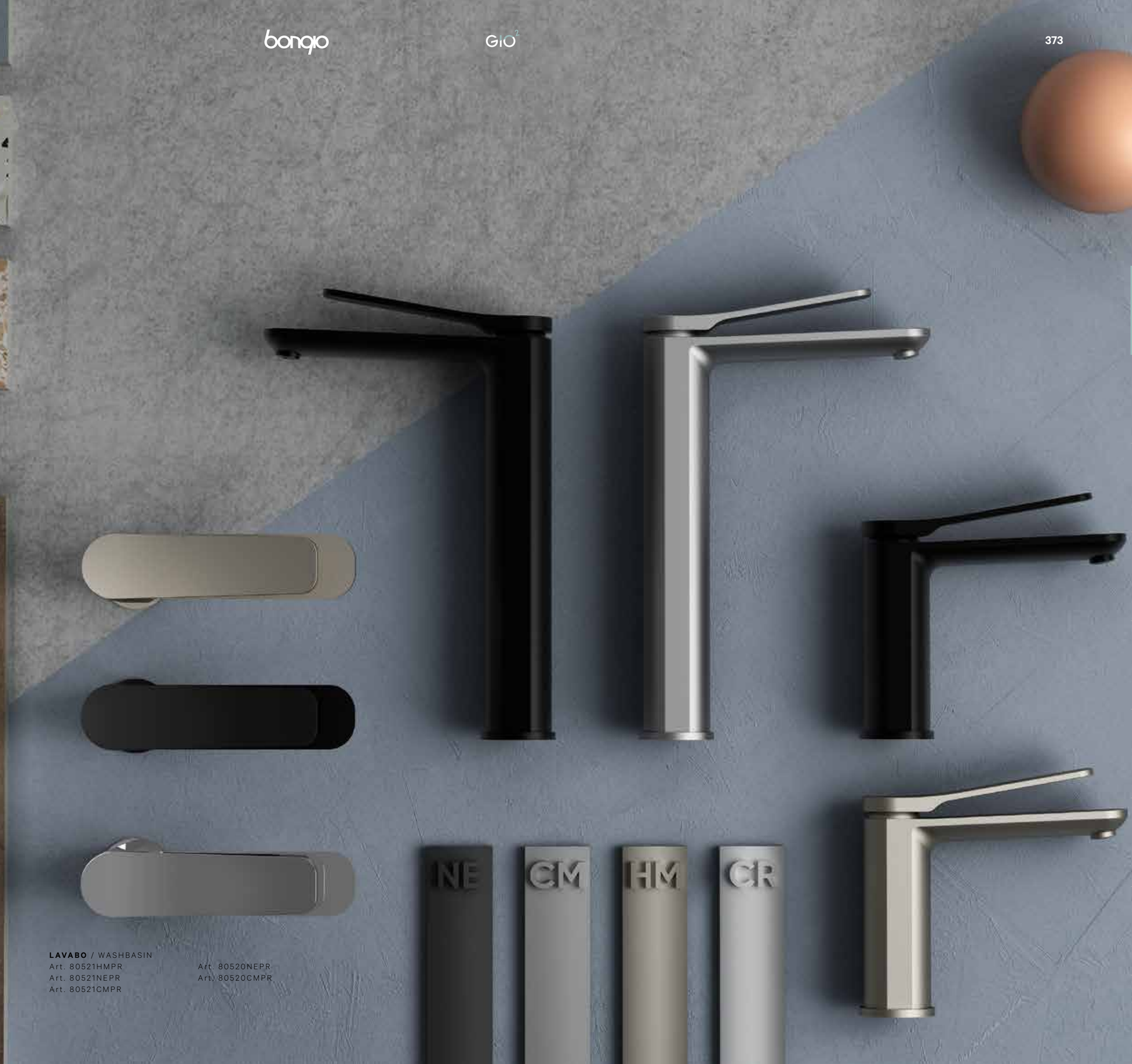

LAVABO / WASHBASIN
Art. 80521HMPR
Art. 80521NEPR
Art. 80521CMPR
Art. 80520NEPR
Art. 80520CMPR



LAVABO / WASHBASIN
Art. 80538NEPR

INFORMAZIONI TECNICHE

Technical details

CW510 con quantitativo inferiore allo 0,2% di piombo / CW510 brass with a quantity of less than 0.2% lead



CARTUCCIA: La serie Gio2 è dotata di diverse tipologie di cartucce: cartuccia ø 25 mm e cartuccia ø 35 mm senza distributore.
La temperatura d'impianto non deve superare i 70°C. La pressione di esercizio dell'impianto consigliata è di 3 bar.
EROGAZIONE: La serie Gio2 ha un tipo di erogazione morbida.
SISTEMI DI DEVIAZIONE: I deviatori Bongio sono testati per funzionare da un minimo di 0,5 bar pressione.
INSTALLAZIONE: Tutti gli articoli ad incasso Bongio completi sono forniti di relative parti incasso.
Gli articoli doccia e vasca esterni hanno un interasse di 15±20 mm.
Per gli articoli lavabo e bidet, monoforo e tre fori, da installarsi su piano, devono essere realizzati fori ø 35 mm massimo.

*** NOTA 100% BRASS CW510: la serie Gio2 è realizzata in ottone CW510 con quantitativo inferiore allo 0,2% di piombo.**

CARTRIDGE: Gio2 series uses different kind of cartrdiges: ø 25 mms and ø 35 mms without distributor.
The temperature of the plant must not exceed 70°. The ideal working pressure of the plant is 3 bar.
SUPPLY: Gio2 series has a soft supply.
DIVERTING SYSTEMS: Bongio diverters have been tested to work properly starting from a minimum 0,5 bar pressure
INSTALLATION: All the built-in Bongio items are available with universal raw built-in body.
All the external shower and bath mixers have the 15±20 mms interaxe.
For the basin and bidet mixers - single or three holes - to be place on top deck, they require ø 35 mms maximum holes.

*** NOTE 100% BRASS CW510: Gio2 series is made of CW510 brass with a quantity of less than 0.2% lead.**

FINITURE E COLORI / FINISHES AND COLOURS



CR
Cromo
Chrome

NE
Nero Opaco
Matt Black

CM
Cromo Satinato
Matt Chrome

HM
Oro Francese Satinato
Matt French Gold

80721/PR SENZA PILETTA - WITHOUT WASTE

Miscelatore lavabo

Basin mixer



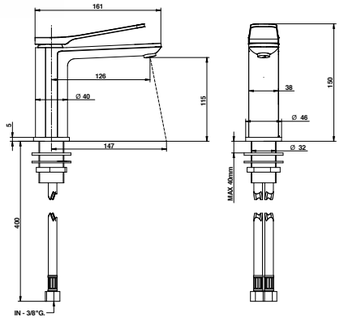

ARTICOLO COMPLETO / COMPLETE ITEM

80721CRPR	CR
80721NEPR	NE
80721CMPR	CM
80721HMPR	HM

Abbinabile a / To match with:
Sifone / Siphon - **00067CR00**
Piletta clic-clac / Clic-clac waste - **00079CRPR**

RICAMBI / SPARE PARTS

9853 **9377**

80521/PR CON PILETTA - WITH WASTE

Miscelatore lavabo con piletta in ottone clic-clac.

Basin mixer with clic-clac waste.



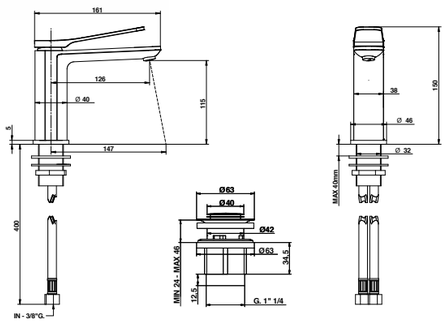

ARTICOLO COMPLETO / COMPLETE ITEM

80521CRPR	CR
80521NEPR	NE
80521CMPR	CM
80521HMPR	HM

Abbinabile a / To match with:
Sifone / Siphon - **00067CR00**

RICAMBI / SPARE PARTS

9853 **9377**

FINITURE E COLORI / FINISHES AND COLOURS

CR NE CM HM

80720/PR SENZA PILETTA - WITHOUT WASTE

Miscelatore lavabo alto con scarico clic-clac in ottone.

High basin mixer with clic-clac waste.



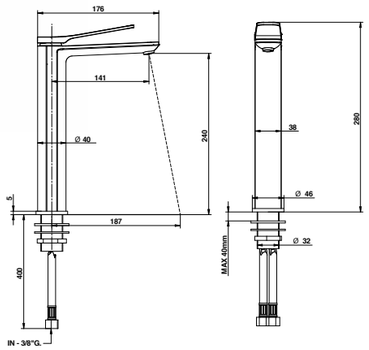

ARTICOLO COMPLETO / COMPLETE ITEM

80720CRPR	CR
80720NEPR	NE
80720CMPR	CM
80720HMPR	HM

Abbinabile a / To match with:
Sifone / Siphon - **00067CR00**
Piletta clic-clac acciaio / Stainless steel clic-clac waste - **00079CRPR**

RICAMBI / SPARE PARTS

9853 **9377**

80520/PR CON PILETTA - WITH WASTE

Miscelatore lavabo alto con scarico clic-clac in ottone.

High basin mixer with clic-clac waste.



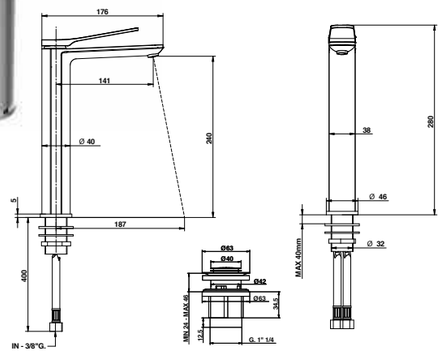

ARTICOLO COMPLETO / COMPLETE ITEM

80520CRPR	CR
80520NEPR	NE
80520CMPR	CM
80520HMPR	HM

Abbinabile a / To match with:
Sifone / Siphon - **00067CR00**

RICAMBI / SPARE PARTS

9853 **9377**

ACCESSORI E RICAMBI / ACCESSORIES AND SPARE PARTS

PROLUNGA MIXER EXTENSION
CARTUCCIA E VITONE CARTRIDGE AND MECHANISM
AERATORE AERATOR
FLESSIBILE FLEXIBLE
DOCCETTA HANDSHOWER
DEVIATORE DIVERTER

80533/PR

Miscelatore lavabo a pavimento

Floor mounted basin mixer.

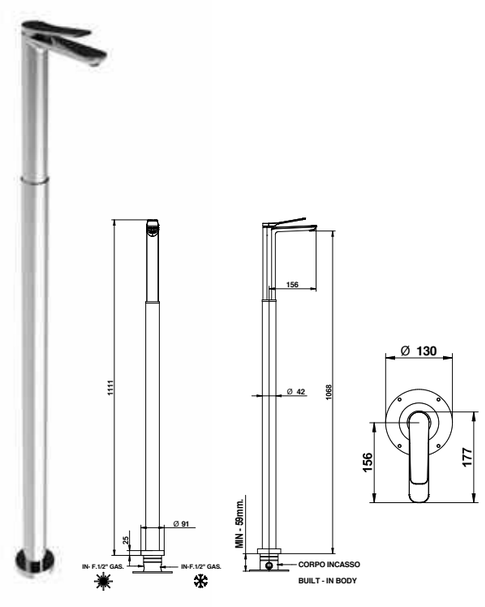

ARTICOLO COMPLETO / COMPLETE ITEM

80533CRPR	CR

PARTE INCASSO BUILT-IN PART	**PARTE ESTERNA DA ABBINARE** EXTERNAL MATCHING PART	
	FINITURE / FINISHES	
9744	**80533CRPREU**	CR
	80533NEEU	NE
	80533OMPREU	CM
	80533HMPREU	HM

Abbinabile a / To match with:
Sifone / Siphon - **00067CR00**
Piletta clic-clac / Clic-clac waste - **00079CRPR**

RICAMBI / SPARE PARTS

9853 **9377**

80722/PR SENZA PILETTA - WITHOUT WASTE

Miscelatore bidet con piletta clic/clac

Bidet mixer with clic/clac waste



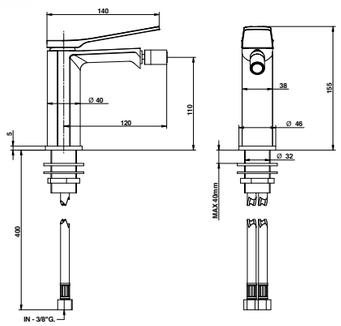

ARTICOLO COMPLETO / COMPLETE ITEM

80722CRPR	CR
80722NEPR	NE
80722CMPR	CM
80722HMPR	HM

Abbinabile a / To match with:
Sifone / Siphon - **00066CR00**
Piletta clic-clac / Clic-clac waste - **00079CRPR**

RICAMBI / SPARE PARTS

9853 **9977CR**

80522/PR CON PILETTA - WITH WASTE

Miscelatore bidet con piletta clic-clac in ottone.

Bidet mixer with clic-clac waste.



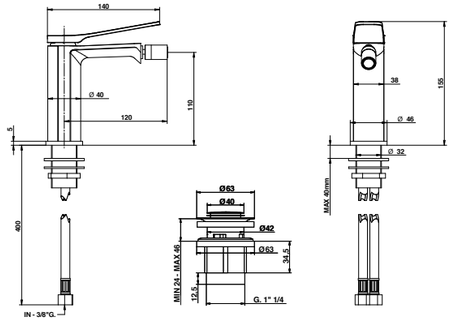

ARTICOLO COMPLETO / COMPLETE ITEM

80522CRPR	CR
80522NEPR	NE
80522CMPR	CM
80522HMPR	HM

Abbinabile a / To match with:
Sifone / Siphon - **00066CR00**

RICAMBI / SPARE PARTS

9853 **9977CR**

80538/PR

Miscelatore lavabo incasso con bocca 206 mm.

Built-in basin mixer with 206 mms. spout.



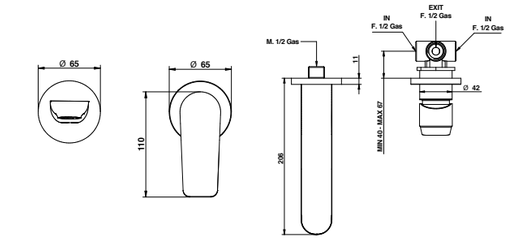

ARTICOLO COMPLETO / COMPLETE ITEM

80538CRPR	CR

PARTE INCASSO BUILT-IN PART	**PARTE ESTERNA DA ABBINARE** EXTERNAL MATCHING PART	
	FINITURE / FINISHES	
9761	**80538CR22PREU**	CR
	80538NE22PREU	NE
	80538CM22PREU	CM
	80538HM22PREU	HM

Abbinabile a / To match with:
Sifone / Siphon - **00067CR00**
Piletta clic-clac / Clic-clac waste - **00079CRPR**

ACCESSORI / ACCESSORIES

00100CRPRPR

RICAMBI / SPARE PARTS

9813 **9378**

FINITURE E COLORI / FINISHES AND COLOURS

CR NE CM HM

ACCESSORI E RICAMBI / ACCESSORIES AND SPARE PARTS

PROLUNGA MIXER EXTENSION
CARTUCCIA E VITONE CARTRIDGE AND MECHANISM
AERATORE AERATOR
FLESSIBILE FLEXIBLE
DOCCETTA HANDSHOWER
DEVIATORE DIVERTER

80524/PR

Miscelatore doccia incasso — Built-in shower mixer



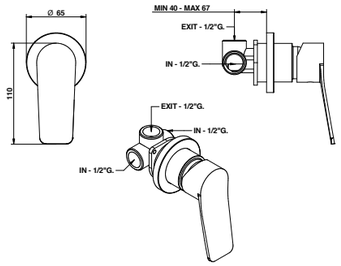

ARTICOLO COMPLETO / COMPLETE ITEM

80524CRPR	CR

PARTE INCASSO BUILT-IN PART	**PARTE ESTERNA DA ABBINARE** EXTERNAL MATCHING PART
9761	**FINITURE** / FINISHES
	80524CRPR CR
	80524NEPR NE
	80524CMPR CM
	80524HMPR HM

ACCESSORI / ACCESSORIES

00100CRPRPR

OPTIONAL: Scatola incasso per cartongesso / Built-in box for drywall and cavity wall
09702PBOX

RICAMBI / SPARE PARTS

9813

80524/RPPR

Miscelatore doccia incasso — Built-in shower mixer



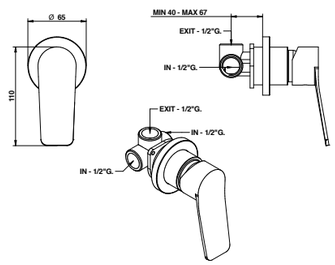

ARTICOLO COMPLETO / COMPLETE ITEM

80524CRRPPR	CR

PARTE INCASSO BUILT-IN PART	**PARTE ESTERNA DA ABBINARE** EXTERNAL MATCHING PART
09761	**FINITURE** / FINISHES
	80524CRRPPREU CR
	80524NERPPREU NE
	80524CMRPPREU CM
	80524HMRPPREU HM

ACCESSORI / ACCESSORIES

00100CRPRPR

OPTIONAL: Scatola incasso per cartongesso / Built-in box for drywall and cavity wall
09702PBOX

RICAMBI / SPARE PARTS

9813

FINITURE E COLORI / FINISHES AND COLOURS

CR | NE | CM | HM

80510/PR

Miscelatore bordo piano — Mixer for deck installation



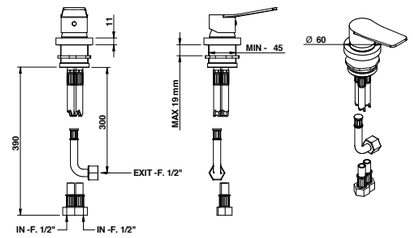

ARTICOLO COMPLETO / COMPLETE ITEM

80510CRPR	CR
80510NEPR	NE
80510CMPR	CM
80510HMPR	HM

RICAMBI / SPARE PARTS

9813

80529/PR

Miscelatore doccia incasso con deviatore automatico a 2 uscite — Built-in shower mixer with 2 exit automatic diverter



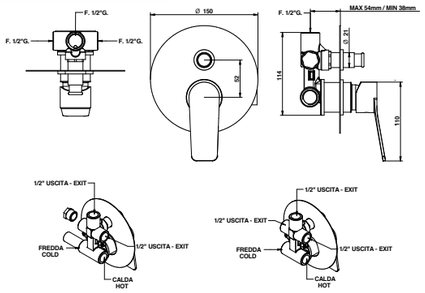

ARTICOLO COMPLETO / COMPLETE ITEM

80529CRPR	CR

ACCESSORI / ACCESSORIES

00102CRPRPR

OPTIONAL: Scatola incasso per cartongesso / Built-in box for drywall and cavity wall
09702PBOX

RICAMBI / SPARE PARTS

9813 — **00114CRPR**

Disponibili in abbinamento miscelatori termostatici ad incasso, art. 68549/PR pag. 433 - art. 68569/PR pag. 433 - art. 68569/3PR pag. 434
Available combined with built-in thermostatic mixers, art. 68549/PR page 433 - art. 68569/PR page 433 - art. 68569/3PR page 434

ACCESSORI E RICAMBI / ACCESSORIES AND SPARE PARTS

PROLUNGA MIXER EXTENSION
CARTUCCIA E VITONE CARTRIDGE AND MECHANISM
AERATORE AERATOR
FLESSIBILE FLEXIBLE
DOCCETTA HANDSHOWER
DEVIATORE DIVERTER

80519/PR

Miscelatore incasso doccia con deviatore meccanico a 2 uscite

Built-in shower mixer with 2 exit mechanical diverter



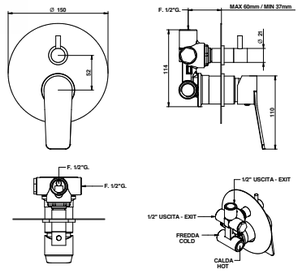

ARTICOLO COMPLETO / COMPLETE ITEM

80519CRPR	CR

PARTE INCASSO BUILT-IN PART	**PARTE ESTERNA DA ABBINARE** EXTERNAL MATCHING PART	
	FINITURE / FINISHES	
9763	**80519CRPREU**	CR
	80519NEPREU	NE
	80519CMPREU	CM
	80519HMPREU	HM

ACCESSORI / ACCESSORIES

00102CRPRP3

OPTIONAL: Scatola incasso per cartongesso / Built-in box for drywall and cavity wall
09702PBOX

RICAMBI / SPARE PARTS

9813 **9861**

80519/3PR

Miscelatore incasso con deviatore meccanico a 3 uscite.

Built-in mixer with 3 way mechanical diverter.



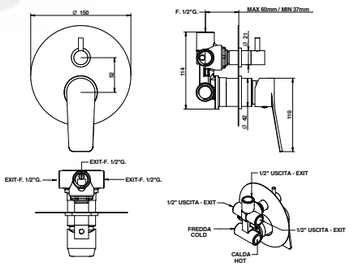

ARTICOLO COMPLETO / COMPLETE ITEM

80519CR03PR	CR

PARTE INCASSO BUILT-IN PART	**PARTE ESTERNA DA ABBINARE** EXTERNAL MATCHING PART	
	FINITURE / FINISHES	
9763/3	**80519CR03PREU**	CR
	80519NE03PREU	NE
	80519CM03PREU	CM
	80519HM03PREU	HM

ACCESSORI / ACCESSORIES

00102CRPRP3

OPTIONAL: Scatola incasso per cartongesso / Built-in box for drywall and cavity wall
09702PBOX

RICAMBI / SPARE PARTS

9813 **09860**

Disponibili in abbinamento miscelatori termostatici ad incasso, art. 68549/PR pag. 433 - art. 68569/PR pag. 433 - art. 68569/3PR pag. 434
Available combined with built-in thermostatic mixers, art. 68549/PR page 433 - art. 68569/PR page 433 - art. 68569/3PR page 434

FINITURE E COLORI / FINISHES AND COLOURS

CR NE CM HM

80551/ADPR

Gruppo doccia incasso completo di connessioni e set doccetta con piastra interna per fissaggio semplificato.

Built-in shower mixer with connection and handshower set with easy installation internal plate.



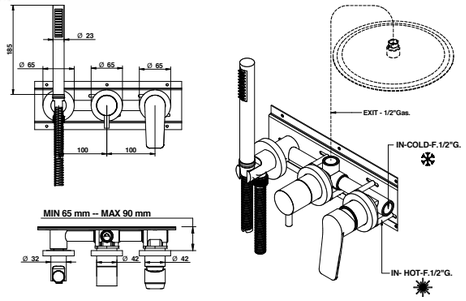

ARTICOLO COMPLETO / COMPLETE ITEM

80551CRADPR	CR

PARTE INCASSO BUILT-IN PART	**PARTE ESTERNA DA ABBINARE** EXTERNAL MATCHING PART	
	FINITURE / FINISHES	
0969000DP	**80551CRADPREU**	CR
	80551NEADPREU	NE
	80551CMADPREU	CM
	80551HMADPREU	HM

ACCESSORI / ACCESSORIES

68113CRPR

RICAMBI / SPARE PARTS

9813 **09611CR00**

00850CR0E **9808/2**

80523/PR

Miscelatore esterno per doccia

External shower mixer



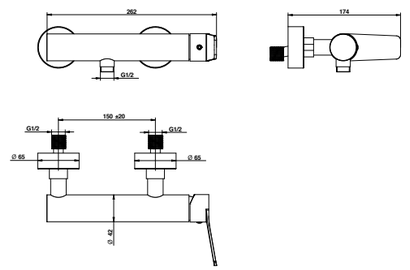

ARTICOLO COMPLETO / COMPLETE ITEM

80523CRPR	CR
80523NEPR	NE
80523CMPR	CM
80523HMPR	HM

Abbinabile a / To match with:
Saliscendi / Sliding rail - **870**

RICAMBI / SPARE PARTS

9838

ACCESSORI E RICAMBI / ACCESSORIES AND SPARE PARTS

PROLUNGA MIXER EXTENSION
CARTUCCIA E VITONE CARTRIDGE AND MECHANISM
AERATORE AERATOR
FLESSIBILE FLEXIBLE
DOCCETTA HANDSHOWER
DEVIATORE DIVERTER

80526/DPR

Miscelatore vasca esterno con set doccia.

External bath and shower mixer with showerset.



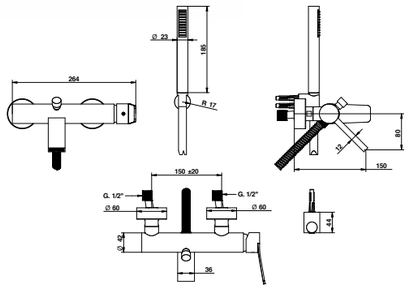

ARTICOLO COMPLETO / COMPLETE ITEM

80526CR0DPR	CR
80526NE0DPR	NE
80526CM0DPR	CM
80526HM0DPR	HM

RICAMBI / SPARE PARTS

	9838		**9972**
	9611		**00850CR0E**
	00136CR		

80530/DPR

Gruppo vasca incasso con set doccia.

Built-in bath and shower mixer with shower set.



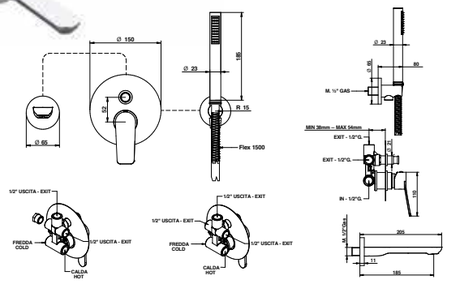

ARTICOLO COMPLETO / COMPLETE ITEM

80530CR0DPR	CR
80530NE0DPR	NE
80530CM0DPR	CM
80530HM0DPR	HM

ACCESSORI / ACCESSORIES

	00102CRPRPR

OPTIONAL: Scatola incasso per cartongesso / Built-in box for drywall and cavity wall **09702PBOX**

RICAMBI / SPARE PARTS

	9813		**9999CR**
	9611CR		**00114CRPR**

80550/ADPR

Gruppo vasca incasso completo di connessioni e set doccetta con piastra interna per fissaggio semplificato.

Gruppo vasca incasso completo di connessioni e set doccetta con piastra interna per fissaggio semplificato.



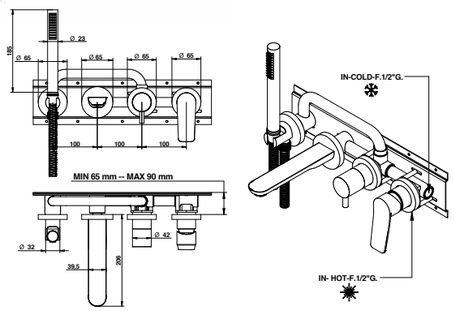

ARTICOLO COMPLETO / COMPLETE ITEM

80550CRADPR	CR

PARTE INCASSO BUILT-IN PART	**PARTE ESTERNA DA ABBINARE** EXTERNAL MATCHING PART	
	FINITURE / FINISHES	
0969000VA	**80550CRADPREU**	CR
	80550NEADPREU	NE
	80550CMADPREU	CM
	80550HMADPREU	HM

ACCESSORI / ACCESSORIES

	68113CRVAPR

RICAMBI / SPARE PARTS

	9813		**9378/VA**
	09611CR00		**00850CR0E**
	9808/2		

80534/DPR

Miscelatore vasca da pavimento con set doccia.

Bath mixer to the floor with shower set.

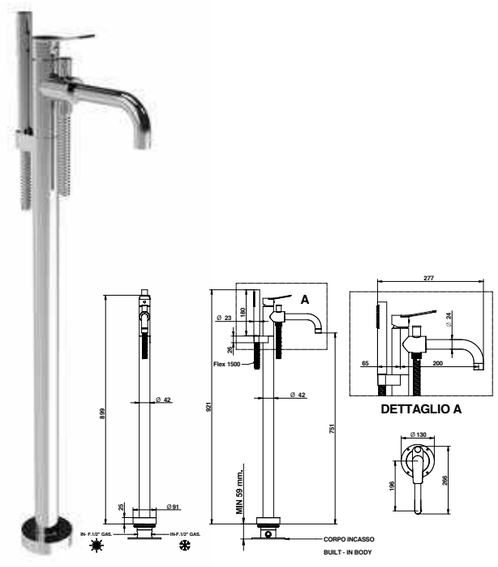

ARTICOLO COMPLETO / COMPLETE ITEM

68534CR0DPR	CR

PARTE INCASSO BUILT-IN PART	**PARTE ESTERNA DA ABBINARE** EXTERNAL MATCHING PART	
	FINITURE / FINISHES	
09744	**80534CR0DPREU**	CR
	80534NE0DPREU	NE
	80534CMCM	CM
	80534HM0DPREU	HM

RICAMBI / SPARE PARTS

	9812		**9996CR**
	9611CR		**00850CR0E**
	00116CR		

FINITURE E COLORI / FINISHES AND COLOURS

CR NE CM HM

ACCESSORI E RICAMBI / ACCESSORIES AND SPARE PARTS

PROLUNGA MIXER EXTENSION

CARTUCCIA E VITONE CARTRIDGE AND MECHANISM

AERATORE AERATOR

FLESSIBILE FLEXIBLE

DOCCETTA HANDSHOWER

DEVIATORE DIVERTER

80552/ADPR

Gruppo doccia incasso completo di connessioni e set doccetta con piastra

Built-in shower mixer with connection and handshower set with plate.



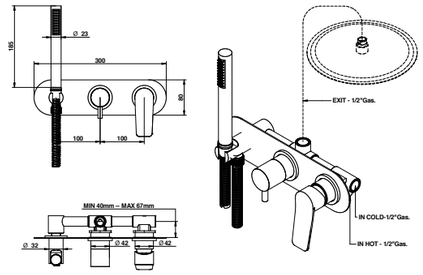

ARTICOLO COMPLETO / COMPLETE ITEM

80552CRADPR	CR

PARTE INCASSO BUILT-IN PART	**PARTE ESTERNA DA ABBINARE** EXTERNAL MATCHING PART	
	FINITURE / FINISHES	
0969000DO	**80552CRADPREU**	CR
	80552NEADPREU	NE
	80552CMADPREU	CM
	80552HMADPREU	HM

Disponibile nella serie Line (quadrata). / Available in the serie square Line.

ACCESSORI / ACCESSORIES

	**68113CRPR**

RICAMBI / SPARE PARTS

	**9813**		**09611CR00**
	**00850CR0E**		**9808/2**

01015

Bocca incasso 206mm.

206mms built-in spout.



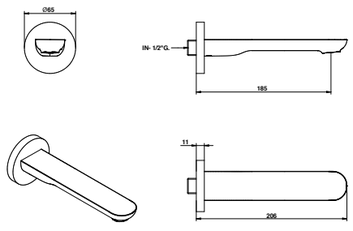

ARTICOLO COMPLETO / COMPLETE ITEM

01015CR	CR
01015NE	NE
01015CM	CM
01015HM	HM

RICAMBI / SPARE PARTS

	**9378**



Art. 80520HMPR

FINITURE E COLORI / FINISHES AND COLOURS



ACCESSORI E RICAMBI / ACCESSORIES AND SPARE PARTS



O'CLOCK

DESIGN BY **MARCO POLETTI**

#ONEMORETIME



1

IT'S TIME TO *CHANGE*



#DYNAMIC



LA BELLEZZA DELLA SEMPLICITÀ

The beauty of simplicity



Con le sue forme sinuose, semplici e sempre attuali O'CLOCK ricorda che la funzione non è secondaria al design. Perfetto in spazi contemporanei o in progetti di ristrutturazioni, incarna un'idea di modernità che sa convivere con ogni stile.

With its sinuous, simple and timeless shapes, O'CLOCK reminds us that function is no less important than design. Perfect for contemporary spaces or renovation projects, this line embodies an idea of modernity that knows how to blend in with any style.





#ESSENTIALLINE

1. Art.14521CRPR



LAVABO / WASHBASIN
Art. 14521NEPR
Art. 14521BIPR
Art. 14521OPPR
Art. 14521NSPR
Art. 14521CRPR



LAVABO / WASHBASIN
Art. 14521NEPR



LAVABO / WASHBASIN
Art. 14521CRPR



LAVABO / WASHBASIN
Art. 14521NSPR



DOCCIA / SHOWER
Art. 14889BI00
Art. 14529BI00
Art. 830BIPRM1

VASCA / BATHTUB
Art. 14534BI0D

INFORMAZIONI TECNICHE

Technical details



CARTUCCIA: La serie O'Clock è dotata di diverse tipologie di cartucce: cartuccia ø 25 mm e cartuccia ø 35 mm senza distributore.
La temperatura d'impianto non deve superare i 70°C. La pressione di esercizio dell'impianto consigliata è di 3 bar.
EROGAZIONE: La serie O'clock ha un tipo di erogazione morbida.
SISTEMI DI DEVIAZIONE: I deviatori Bongio sono testati per funzionare da un minimo di 0,5 bar pressione.
INSTALLAZIONE: Tutti gli articoli ad incasso completi Bongio sono forniti di relative parti da incassare.
Per i miscelatori lavabo e bidet da installarsi su piano, devono essere realizzati fori di ø 35 mm. massimo.

CARTRIDGE: O'Clock series uses different kind of cartrdiges: ø 25 mms and ø 35 mms without distributor.
The temperature of the plant must not exceed 70°. The ideal working pressure of the plant is 3 bar.
SUPPLY: O'clock series has a soft supply.
DIVERTING SYSTEMS: Bongio diverters have been tested to work properly starting from a minimum 0,5 bar pressure.
INSTALLATION: All the built-in Bongio items are available with universal raw built-in body.
For the basin and bidet mixers - single or three holes - to be place on top deck, they require ø 35 mms maximum holes.

FINITURE E COLORI / FINISHES AND COLOURS

CR
Cromo
Chrome

CN
Cromo Nero
Black Chrome

NS
Nichel Spazzolato
Brushed Nickel

PL
Platinum

NM
Cromo Nero Satinato
Matt Black Chrome

HM
Oro Francese Satinato
Matt French Gold

AM
Oro Rosa Satinato
Matt Rose Gold

BI
Bianco Opaco
Matt White

NE
Nero Opaco
Matt Black

14521/PR

Miscelatore lavabo con piletta clic-clac in ottone.

Basin mixer with clic-clac waste.



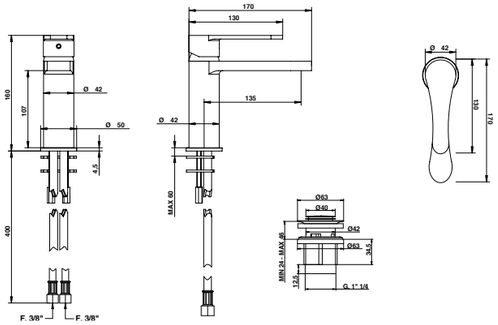

ARTICOLO COMPLETO / COMPLETE ITEM

14521CRPR CR
14521NSPR NS
14521NEPR NE/BI
14521PLPR PL
14521AMPR AM/NM/HM/CN

Abbinabile a / To match with:
Sifone / Siphon - **00067CR00**

ACCESSORI / ACCESSORIES

940CR15

RICAMBI / SPARE PARTS

9840 **9982**

14532/PR

Miscelatore lavabo con prolunga 15 cm e piletta clic-clac in ottone.

Basin mixer with 15 cms. extension and clic-clac waste.



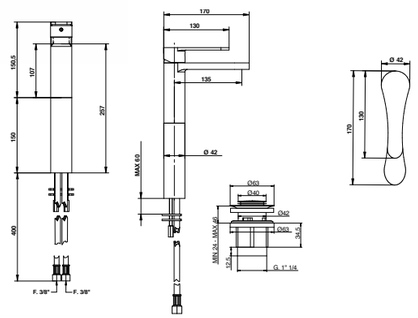

ARTICOLO COMPLETO / COMPLETE ITEM

14532CRPR CR
14532NSPR NS
14532NEPR NE/BI
14532PLPR PL
14532AMPR AM/NM/HM/CN

Abbinabile a / To match with:
Sifone / Siphon - **00067CR00**

ACCESSORI / ACCESSORIES

00940CR15

RICAMBI / SPARE PARTS

9840 **9982**

14520/PR

Miscelatore lavabo con prolunga 150 mm e bocca lunga completo di piletta clic-clac in ottone.

Basin mixer with 150 mms extension long spout and clic-clac waste.



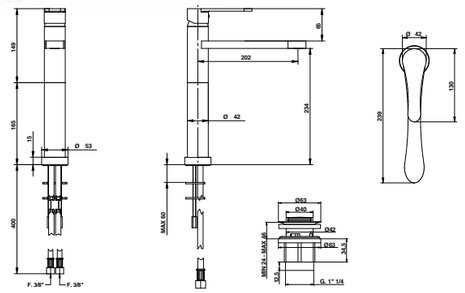

ARTICOLO COMPLETO / COMPLETE ITEM

14520CRPR CR
14520NEPR NE/BI
14520NSPR NS
14520PLPR PL
14520AMPR AM/NM/HM/CN

Abbinabile a / To match with:
Sifone / Siphon - **00067CR00**

ACCESSORI / ACCESSORIES

00930CR15

RICAMBI / SPARE PARTS

9812 **9982**

14522/PR

Miscelatore bidet con piletta clic/ clac in ottone.

Bidet mixer with clic-clac waste.



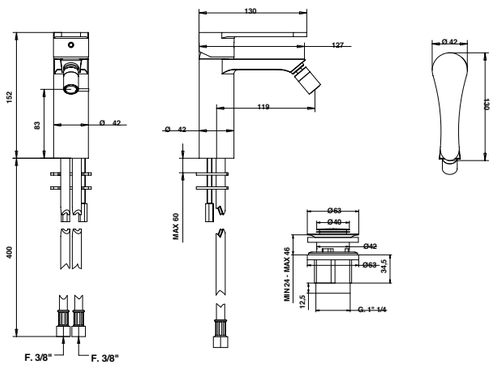

ARTICOLO COMPLETO / COMPLETE ITEM

14522CRPR CR
14522NSPR NS
14522NEPR NE/BI
14522AMPR AM/NM/HM/CN
14522PLPR PL

Abbinabile a / To match with:
Sifone / Siphon - **00066CR00**

RICAMBI / SPARE PARTS

9840 **9977CR**

FINITURE E COLORI / FINISHES AND COLOURS

CR CN NS PL NM HM AM BI NE

ACCESSORI E RICAMBI / ACCESSORIES AND SPARE PARTS

PROLUNGA
MIXER EXTENSION

CARTUCCIA E VITONE
CARTRIDGE AND MECHANISM

AERATORE
AERATOR

FLESSIBILE
FLEXIBLE

DOCCETTA
HANDSHOWER

DEVIATORE
DIVERTER

14438/22PR

Miscelatore lavabo incasso con bocca 230 mm.

Built-in basin mixer with 230 mms. spout.



ARTICOLO COMPLETO / COMPLETE ITEM

14438CR22PR CR

PARTE INCASSO BUILT-IN PART	**PARTE ESTERNA DA ABBINARE** EXTERNAL MATCHING PART
	FINITURE / FINISHES
09761	**14438CR22PREU** CR
	14438NS22PREU NS
	14438PLEU PL
	14438NEEU NE/BI
	14438AMEU AM/NM/HM/CN

Abbinabile a / To match with:
Sifone / Siphon - **00067CR00**
Piletta clic-clac / Clic-clac waste - **00079CRPR**

ACCESSORI / ACCESSORIES

00100CRPRPR

RICAMBI / SPARE PARTS

9813 **9999CR**

14524/PR

Miscelatore incasso.

Built-in mixer.



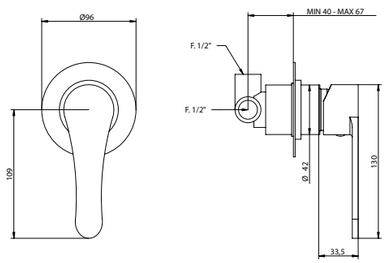

ARTICOLO COMPLETO / COMPLETE ITEM

14524CRPR CR

PARTE INCASSO BUILT-IN PART	**PARTE ESTERNA DA ABBINARE** EXTERNAL MATCHING PART
	FINITURE / FINISHES
09761	**14524CRPREU** CR
	14524NSPREU NS/PL/NE/BI
	14524AMPREU AM/NM/HM/CN

ACCESSORI / ACCESSORIES

00100CRPRPR

OPTIONAL: Scatola incasso per cartongesso / Built-in box for drywall and cavity wall
09702PBOX

RICAMBI / SPARE PARTS

9813

FINITURE E COLORI / FINISHES AND COLOURS

CR CN NS PL NM HM AM BI NE

14524/RPPR

Miscelatore incasso.

Built-in mixer.



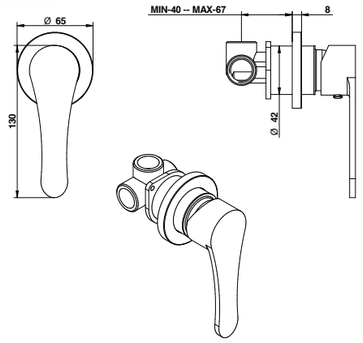

ARTICOLO COMPLETO / COMPLETE ITEM

14524CRRPPR CR

PARTE INCASSO BUILT-IN PART	**PARTE ESTERNA DA ABBINARE** EXTERNAL MATCHING PART
	FINITURE / FINISHES
09761	**14524CRRPPREU** CR
	14524NSRPPREU NS/PL/NE/BI
	14524AMRPPREU AM/NM/HM/CN

ACCESSORI / ACCESSORIES

00100CRPRPR

OPTIONAL: Scatola incasso per cartongesso / Built-in box for drywall and cavity wall
09702PBOX

RICAMBI / SPARE PARTS

9813

14529/PR

Miscelatore incasso con deviatore automatico a 2 uscite.

Built-in mixer with 2 way automatic diverter.



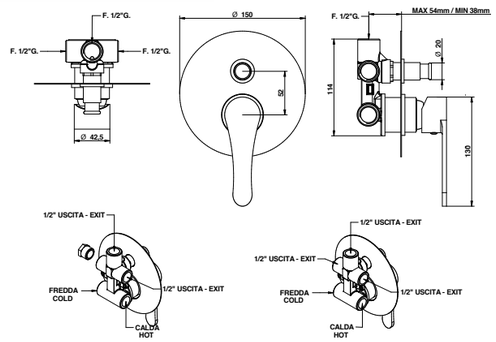

ARTICOLO COMPLETO / COMPLETE ITEM

14529CRPR CR

ACCESSORI / ACCESSORIES

00102CRPRPR

OPTIONAL: Scatola incasso per cartongesso / Built-in box for drywall and cavity wall
09702PBOX

RICAMBI / SPARE PARTS

9813 **00114CRPR**

ACCESSORI E RICAMBI / ACCESSORIES AND SPARE PARTS

PROLUNGA MIXER EXTENSION
CARTUCCIA E VITONE CARTRIDGE AND MECHANISM
AERATORE AERATOR
FLESSIBILE FLEXIBLE
DOCCETTA HANDSHOWER
DEVIATORE DIVERTER

14519/PR

Miscelatore incasso con deviatore meccanico a 2 uscite.

Built-in mixer with 2 way mechanical diverter.



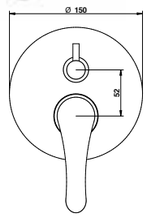

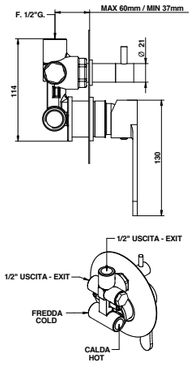

ARTICOLO COMPLETO / COMPLETE ITEM

14519CRPR	CR

PARTE INCASSO BUILT-IN PART	**PARTE ESTERNA DA ABBINARE** EXTERNAL MATCHING PART
	FINITURE / FINISHES
09763	**14519CRPREU** CR
	14519NSPREU NS/PL/NE/BI
	14519AMPREU AM/NM/HM/CN

ACCESSORI / ACCESSORIES

00102CRPRP3

OPTIONAL: Scatola incasso per cartongesso / Built-in box for drywall and cavity wall
09702PBOX

RICAMBI / SPARE PARTS

9813 **9861**

14519/3PR

Miscelatore incasso con deviatore meccanico a 3 uscite.

Built-in mixer with 3 way mechanical diverter.



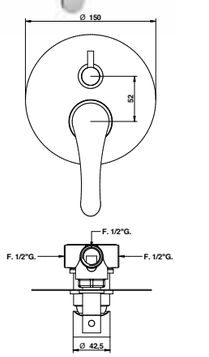

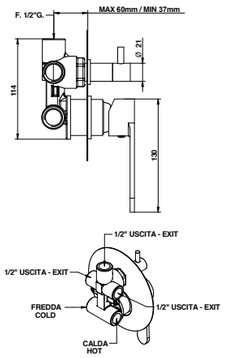

ARTICOLO COMPLETO / COMPLETE ITEM

14519CR03PR	CR

PARTE INCASSO BUILT-IN PART	**PARTE ESTERNA DA ABBINARE** EXTERNAL MATCHING PART
	FINITURE / FINISHES
09763/3	**14519CR03PREU** CR
	14519NS03PREU NS/PL/NE/BI
	14519AM03PREU AM/NM/HM/CN

ACCESSORI / ACCESSORIES

00102CRPRP3

OPTIONAL: Scatola incasso per cartongesso / Built-in box for drywall and cavity wall
09702PBOX

RICAMBI / SPARE PARTS

9813 **09860**

14523/PR

Miscelatore doccia esterno.

External shower mixer.



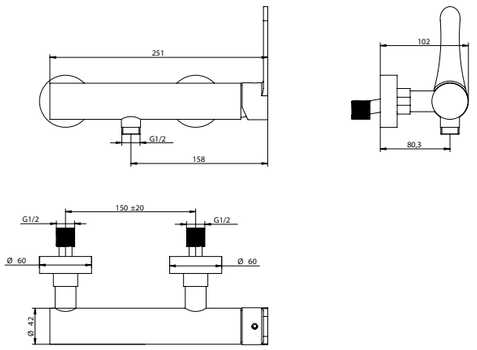

ARTICOLO COMPLETO / COMPLETE ITEM

14523CRPR CR
14523NSPR NS/PL/NE/BI
14523AMPR AM/NM/HM/CN

Abbinabile a / To match with:
Saliscendi / Sliding rail - **14876/PR**

RICAMBI / SPARE PARTS

9838

14526/DPR

Miscelatore vasca esterno con set doccia.

External bath mixer with shower set.

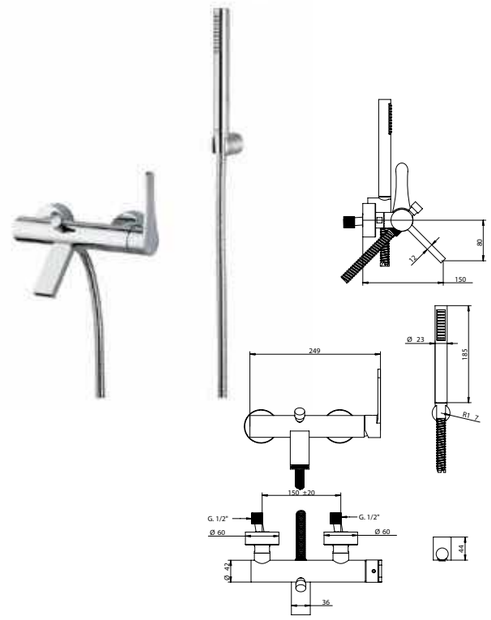

ARTICOLO COMPLETO / COMPLETE ITEM

14526CR0DPR CR
14526NS0DPR NS/PL/NE/BI
14526AM0DPR AM/NM/HM/CN

RICAMBI / SPARE PARTS

9838	**9972**
9611CR	**00850CR0E**
00136CR	

FINITURE E COLORI / FINISHES AND COLOURS

CR CN NS PL NM HM AM BI NE

ACCESSORI E RICAMBI / ACCESSORIES AND SPARE PARTS

PROLUNGA MIXER EXTENSION
CARTUCCIA E VITONE CARTRIDGE AND MECHANISM
AERATORE AERATOR
FLESSIBILE FLEXIBLE
DOCCETTA HANDSHOWER
DEVIATORE DIVERTER

14530/DPR

Gruppo vasca incasso completo con set doccia duplex.

Built-in bath & shower mixer with duplex shower set.



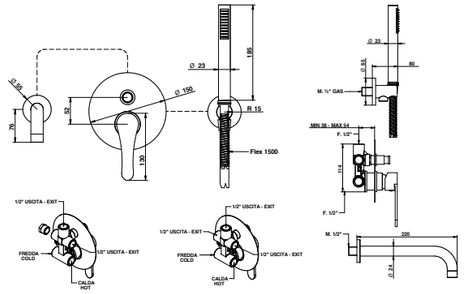

ARTICOLO COMPLETO / COMPLETE ITEM

14530CR0DPR	CR
14530NS0DPR	NS/PL
14530NE0DPR	NE/BI
14530AM0DPR	AM/NM/HM/CN

ACCESSORI / ACCESSORIES

00102CRPRPR	

OPTIONAL: Scatola incasso per cartongesso / Built-in box for drywall and cavity wall
09702PBOX

RICAMBI / SPARE PARTS

9813		**9999CR**	
9611CR		**00850CR0E**	
00114CRPR			

14531/DPR

Miscelatore bordo vasca con set doccia.

Deck bath mixer with handshower set.



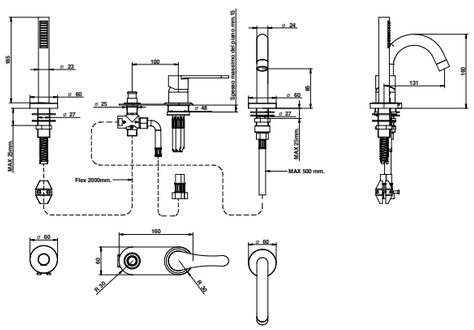

ARTICOLO COMPLETO / COMPLETE ITEM

14531CR0DPR	CR
14531PL0DPR	PL/NE/BI
14531NS0DPR	NS
14531AM0DPR	AM/NM/HM/CN

RICAMBI / SPARE PARTS

9813		**9385CR**	
9606CR		**850CR0E**	
00127CR			

FINITURE E COLORI / FINISHES AND COLOURS

CR | CN | NS | PL | NM | HM | AM | BI | NE

14889/SL

Soffione doccia a parete in acciaio versione slim.

Steel round wall shower head slim version.



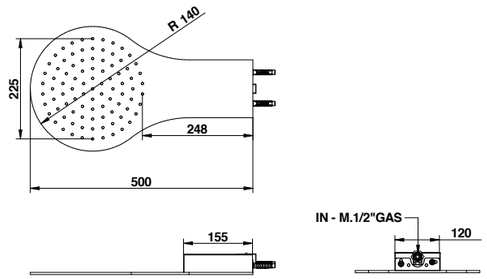

ARTICOLO COMPLETO / COMPLETE ITEM

14889CRSL	CR

Sistema anticalcare Fast Clean. Pressione dinamica minima di utilizzo 0,5 bar. Portata a pressione dinamica 3 bar - 20 l/min. / Fast Clean shower. Minimum dynamic pressure of use 0,5 bar. Flow rates at dynamic pressure 3 bar - 20 l/min.

14889

Soffione doccia tondo a parete.

Round wall shower head.



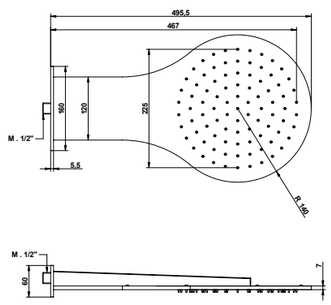

ARTICOLO COMPLETO / COMPLETE ITEM

14889CR00	CR
14889NE00	NE/BI/NS/PL
14889FA00	AM/CN/NM/HM

Sistema anticalcare Fast Clean. Pressione dinamica minima di utilizzo 0,5 bar. Portata a pressione dinamica: uscita doccia 3 bar - 15 l/min. / Fast Clean shower. Minimum dynamic pressure of use 0,5 bar. Flow rates at dynamic pressure: rain exit 3 bar - 15 l/min.

ACCESSORI E RICAMBI / ACCESSORIES AND SPARE PARTS

- **PROLUNGA** MIXER EXTENSION
- **CARTUCCIA E VITONE** CARTRIDGE AND MECHANISM
- **AERATORE** AERATOR
- **FLESSIBILE** FLEXIBLE
- **DOCCETTA** HANDSHOWER
- **DEVIATORE** DIVERTER

T·UBE

DESIGN BY **FEDERICO ROSSI**

#UNCONVENTIONAL

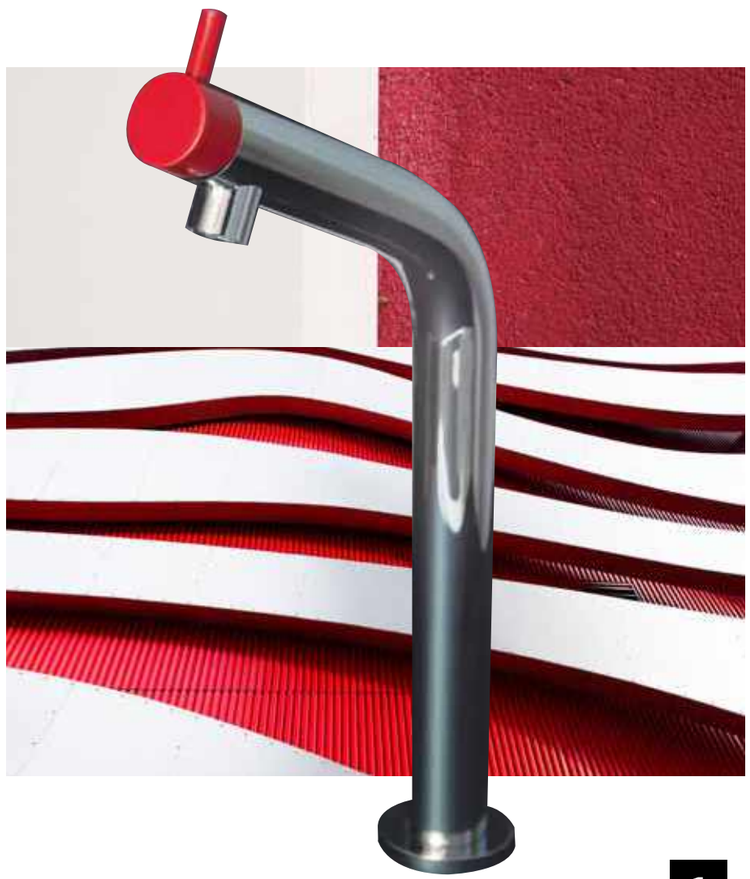

1

MAKE THE
DIFFERENCE









IRONIA CONTEMPORANEA

Contemporary irony

Essenziale e minimalista T.UBE abita il contemporaneo con personalità creativa. Le linee e le rifiniture colorate ne fanno un complemento d'arredo giocoso, adatto a inserirsi in ambienti pop che rileggono il mondo con ironia.

Essential and minimalist, T.UBE inhabits the contemporary with creative personality. Its coloured lines and finishes make it a playful furnishing item suitable to decorate pop-art environments that reinterpret the world with a sense of irony.

#SIMPLY CREATIVE

1. Art. 64532CRRSPR



LAVABO / WASHBASIN
Art. 68439RSPR

COLONNA DOCCIA / SHOWER COLUMN
Art. 32131BIRS

DOCCIA / SHOWER
Art. 68524BIPR
Art. 00936BI03
Art. 00888CRC3
Art. 00893CR0Q

ARREDI / FURNITURE
Art. 00067RS00
Art. 30007RS40
Art. DR201NE00
Art. DR200NE00
Art. SI306BI20



LAVABO / WASHBASIN
Art. 64532CRRSPR



LAVABO / WASHBASIN
Art. 68439RSPR

ARREDI / FURNITURE
Art. 30007RS40
Art. 30023RS

INFORMAZIONI TECNICHE

Technical details

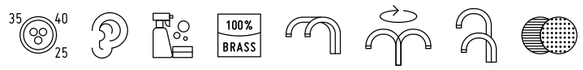

CARTUCCIA: La serie T.ube è dotata di diverse tipologie di cartucce: cartuccia ø 25 mm e cartuccia ø 35 mm senza distributore.
La temperatura d'impianto non deve superare i 70°C. La pressione di esercizio dell'impianto consigliata è di 3 bar.
EROGAZIONE: La serie T.ube ha un tipo di erogazione morbida.
SISTEMI DI DEVIAZIONE: I deviatori Bongio sono testati per funzionare da un minimo di 0,5 bar pressione.
INSTALLAZIONE: Tutti gli articoli ad incasso Bongio completi sono forniti di relative parti incasso.
Gli articoli doccia e vasca esterni hanno un interasse di 15±20 mm.
Per gli articoli lavabo e bidet, monoforo e tre fori, da installarsi su piano, devono essere realizzati fori ø 35 mm massimo.

Miscelatori compatibili collezione ON da pag. 414

CARTRIDGE: T.ube series uses different kind of cartrdiges: ø 25 mms and ø 35 mms without distributor.
The temperature of the plant must not exceed 70°. The ideal working pressure of the plant is 3 bar.
SUPPLY: T.ube series has a soft supply.
DIVERTING SYSTEMS: Bongio diverters have been tested to work properly starting from a minimum 0,5 bar pressure
INSTALLATION: All the built-in Bongio items are available with universal raw built-in body.
All the external shower and bath mixers have the 15±20 mms interaxe.
For the basin and bidet mixers - single or three holes - to be place on top deck, they require ø 35 mms maximum holes.

Compatible mixer taps, ON collection, from page 414

FINITURE E COLORI / FINISHES AND COLOURS

CR
Cromo
Chrome

NS
Nichel Spazzolato
Brushed Nickel

NE
Nero Opaco
Matt Black

BI
Bianco Opaco
Matt White

RS
Rosso
Red

SB
Fragola
Strawberry

LI
Lime

SS
Supersky

64521/PR

Miscelatore lavabo con piletta clic-clac in ottone.

Basin mixer with clic-clac waste.



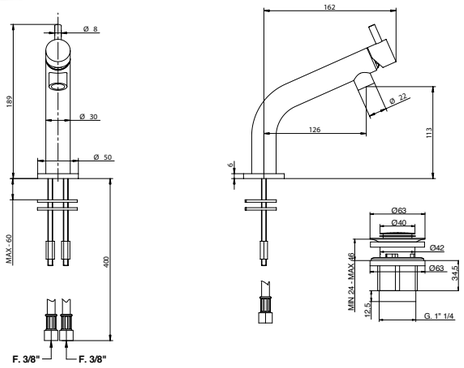

ARTICOLO COMPLETO / COMPLETE ITEM

64521CRCRPR
CRCR/CRRS/CRSS/CRBI/CRNE/CRLI/CRSB

64521NENEPR
NENE

64521NSNSPR
NSNS

Abbinabile a / To match with:
Sifone / Siphon - **00067CR00**

RICAMBI / SPARE PARTS

9870

9983

64532/PR

Miscelatore lavabo alto girevole con piletta clic-clac in ottone.

High swivel basin mixer with clicclac waste.



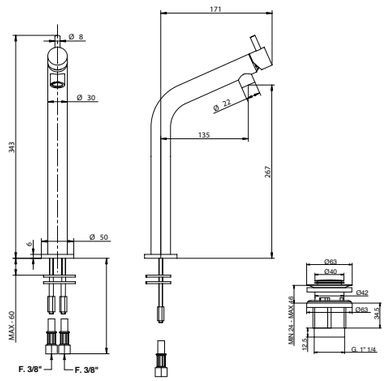

ARTICOLO COMPLETO / COMPLETE ITEM

64532CRCRPR
CRCR/CRRS/CRSS/CRBI/CRNE/CRLI/CRSB

64532NENEPR
NENE

64532NSNSPR
NSNS

Abbinabile a / To match with:
Sifone / Siphon - **00067CR00**

RICAMBI / SPARE PARTS

9870

9983

Miscelatori compatibili collezione ON da pag. 414 / Compatible mixer taps, ON collection, from page 414

FINITURE E COLORI / FINISHES AND COLOURS

CR NS NE BI RS SB LI SS

64522/PR

Miscelatore bidet con piletta clic-clac in ottone.

Bidet mixer with clic-clac waste.



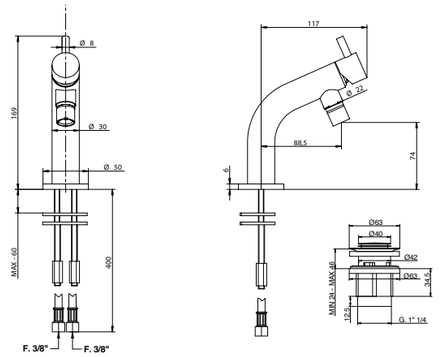

ARTICOLO COMPLETO / COMPLETE ITEM

64522CRCRPR
CRCR/CRRS/CRSS/CRBI/CRNE/CRLI/CRSB

64522NENEPR
NENE

64522NSNSPR
NSNS

Abbinabile a / To match with:
Sifone / Siphon - **00066CR00**

RICAMBI / SPARE PARTS

9870

9370

64538/PR

Miscelatore lavabo incasso con bocca 194 mm.

Built-in basin mixer with 194 mms. spout.



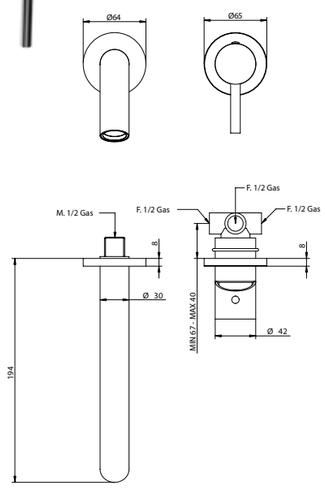

ARTICOLO COMPLETO / COMPLETE ITEM

64538CRCRPR
CRCR/CRRS/CRSS/CRBI/CRNE/CRLI/CRSB

PARTE INCASSO BUILT-IN PART	**PARTE ESTERNA DA ABBINARE** EXTERNAL MATCHING PART
	FINITURE / FINISHES
09761	**64538CRCRPREU** CRCR/CRRS/CRSS/CRBI/ CRNE/CRLI/CRSB
	64538NENEPREU NENE
	64538NSNSPREU NSNS

Abbinabile a / To match with:
Sifone / Siphon - **00067CR00**
Piletta clic-clac / Clic-clac waste - **00079CRPR**

ACCESSORI / ACCESSORIES

00100CRPRPR

RICAMBI / SPARE PARTS

9813

9371

Miscelatori compatibili collezione ON da pag. 414 / Compatible mixer taps, ON collection, from page 414

ACCESSORI E RICAMBI / ACCESSORIES AND SPARE PARTS

PROLUNGA
MIXER EXTENSION

CARTUCCIA E VITONE
CARTRIDGE AND MECHANISM

AERATORE
AERATOR

FLESSIBILE
FLEXIBLE

DOCCETTA
HANDSHOWER

DEVIATORE
DIVERTER

64531/DPR

Gruppo bordo vasca quattro fori con set doccia e cartuccia progressiva.

Four holes deck bath and shower mixer with shower set.

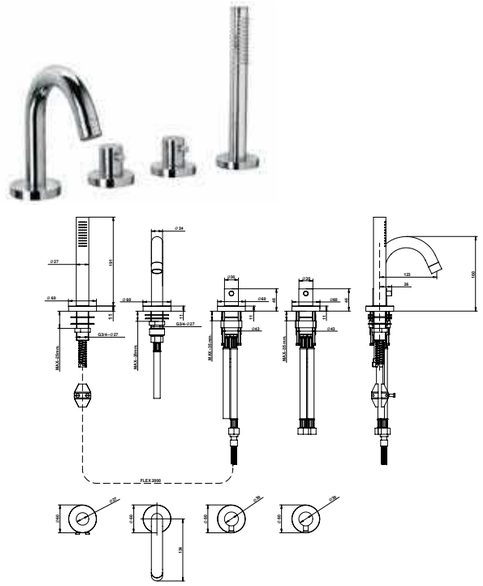

ARTICOLO COMPLETO / COMPLETE ITEM

64531CRCR0DPR
CRCR/CRRS/CRSS/CRBI/CRNE/CRLI/CRSB

64531NENE0DPR
NENE

64531NSNS0DPR
NSNS

RICAMBI / SPARE PARTS

	**9822**		**9999CR**
	**9606CR**		**850CR0E**
	**9821**		

64534/DPR

Miscelatore vasca da pavimento con set doccia.

Floor mounted bath mixer with shower set and diverter.

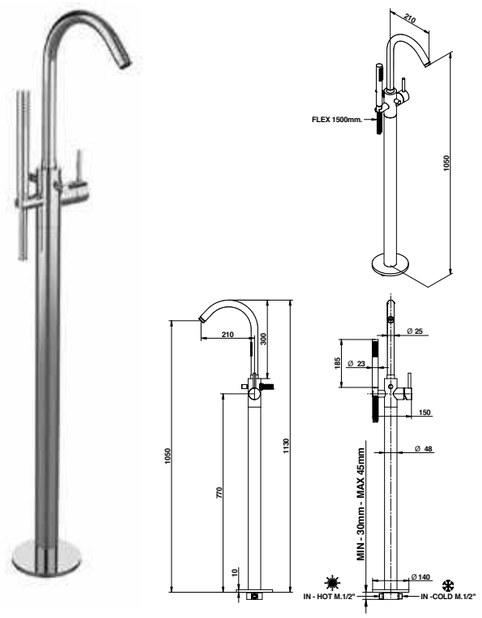

ARTICOLO COMPLETO / COMPLETE ITEM

64534CRCR0DPR CR

PARTE INCASSO BUILT-IN PART	**PARTE ESTERNA DA ABBINARE** EXTERNAL MATCHING PART
09784/PR	**FINITURE** / FINISHES
	64534CRCR0DPREU CRCR/CRRS/CRSS/CRBI/ CRNE/CRLI/CRSB
	64534NENE0DPREU * BIBI/NENE
	64534NSNS0DPREU NSNS

* Nelle varianti colore alcuni particolari saranno cromati per garantire gli standard qualitativi. / To assure our quality standard on colored product, some details remain in chrome.

RICAMBI / SPARE PARTS

	**9813**		**9984CR**
	**9611CR**		**00850CR0E**
	**00140CR**		

Miscelatori compatibili collezione ON da pag. 414 / Compatible mixer taps, ON collection, from page 414

FINITURE E COLORI / FINISHES AND COLOURS

CR NS NE BI RS SB LI SS



Art. 64521CRCRPR

Miscelatori compatibili collezione ON da pag. 414 / Compatible mixer taps, ON collection, from page 414

ACCESSORI E RICAMBI / ACCESSORIES AND SPARE PARTS

PROLUNGA MIXER EXTENSION
CARTUCCIA E VITONE CARTRIDGE AND MECHANISM
AERATORE AERATOR
FLESSIBILE FLEXIBLE
DOCCETTA HANDSHOWER
DEVIATORE DIVERTER

ON

DESIGN CENTER DIRECTED BY
ANTONIO BONGIO

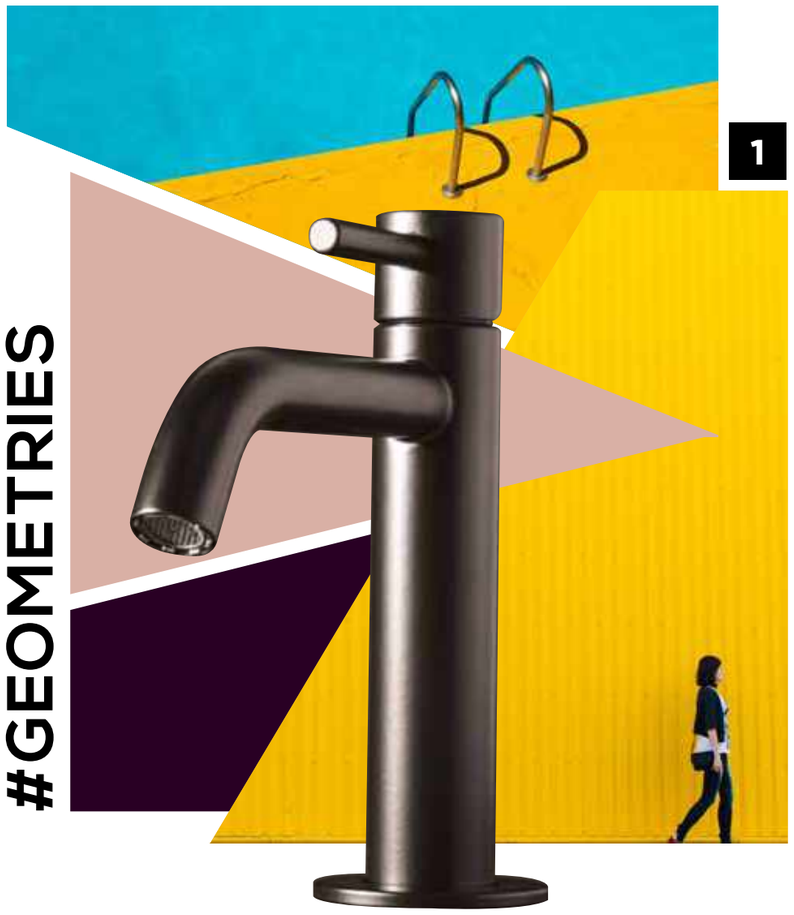

#GEOMETRIES

1

DESIGN
ADDICTED



#STAYTUNED





3

#GRAPHIC





2

1. Art. 68521RBPR
2. Art. 68534TT0DPR
3. Art. DR200AN00

SEMPLICE CON STILE

Simple, with style

ON si fa interprete di un'eleganza minimale e fuori dal tempo in cui forma e funzione si integrano perfettamente. Le linee rotonde e morbide si intersecano dando origine a un gioco di volumi, per un total look che conferisce carattere a ogni ambiente.

ON becomes the symbol of a minimal and timeless elegance where shape and function blend seamlessly. The round and soft lines intersect producing an interplay of volumes, for a total look that will add character to any living space.

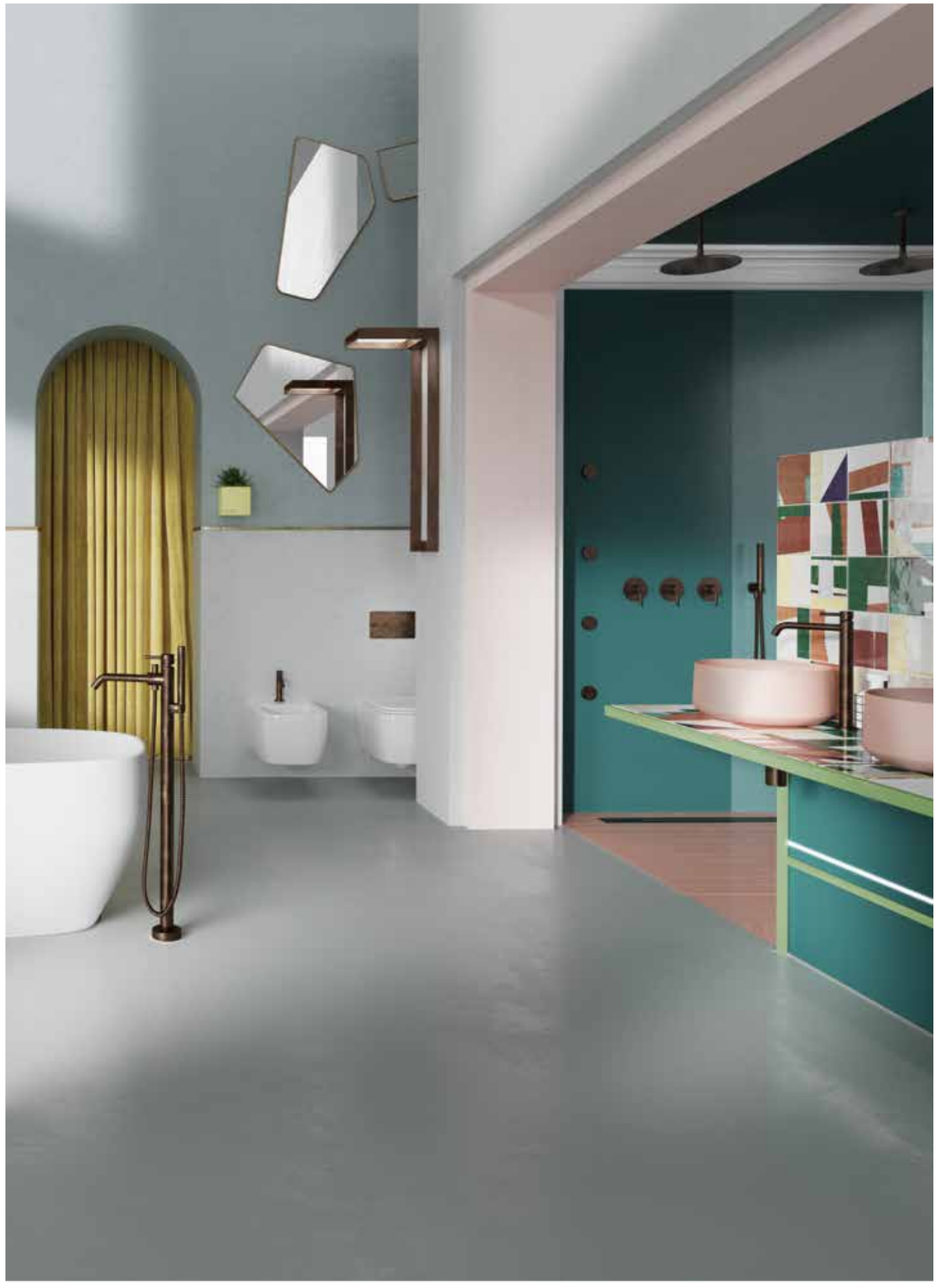



VASCA / BATHTUB
Art. 68534TT0DPR

LAVABO / WASHBASIN
Art. 68532TTPR

BIDET / BIDET
Art. 68522TTPR

DOCCIA / SHOWER
Art. 00882TT00
Art. 00804TT30
Art. 68524TTPR
Art. 00866TT0R
Art. 00830TT00

ACCESSORI / ACCESSORIES
Art. 44033TT00
Art. 00067TT00
Art. DR200AN00
Art. DR102TTUB



LAVABO / WASHBASIN
Art. 68501CNPR



LAVABO DA TERRA / FREE STANDING WASHBASIN
Art. 68533BIPR





VASCA / BATHTUB
Art. 68534TT0DPR

LAVABO / WASHBASIN
Art. 68532TTPR

BIDET / BIDET
Art. 68522TTPR

DOCCIA / SHOWER
Art. 00882TT00
Art. 00804TT30
Art. 68524TTPR
Art. 00866TT0R
Art. 00830TT00

ACCESSORI / ACCESSORIES
Art. 44033TT00
Art. 00067TT00
Art. DR200AN00
Art. DR102TTUB

INFORMAZIONI TECNICHE

Technical details



CARTUCCIA: La serie On è dotata di diverse tipologie di cartucce: cartuccia ø 25 mm e cartuccia ø 35 mm senza distributore.
La temperatura d'impianto non deve superare i 70°C. La pressione di esercizio dell'impianto consigliata è di 3 bar.
EROGAZIONE: La serie On ha un tipo di erogazione morbida.
SISTEMI DI DEVIAZIONE: I deviatori Bongio sono testati per funzionare da un minimo di 0,5 bar pressione.
INSTALLAZIONE: Tutti gli articoli ad incasso Bongio completi sono forniti di relative parti incasso.
Gli articoli doccia e vasca esterni hanno un interasse di 15±20 mm.
Per gli articoli lavabo e bidet, monoforo e tre fori, da installarsi su piano, devono essere realizzati fori ø 35 mm massimo.

NOTA FINITURE FA / TT: I prodotti nelle finiture Ferro Antico (FA) e Terra di Toscana (TT) vengono realizzati con trattamenti manuali e, data la particolare lavorazione artigianale, possono presentare una colorazione non uniforme.

CARTRIDGE: On series uses different kind of cartrdiges: ø 25 mms and ø 35 mms without distributor.
The temperature of the plant must not exceed 70°. The ideal working pressure of the plant is 3 bar.
SUPPLY: On series has a soft supply.
DIVERTING SYSTEMS: Bongio diverters have been tested to work properly starting from a minimum 0,5 bar pressure
INSTALLATION: All the built-in Bongio items are available with universal raw built-in body.
All the external shower and bath mixers have the 15±20 mms interaxe.
For the basin and bidet mixers - single or three holes - to be place on top deck, they require ø 35 mms maximum holes.

FINISHES NOTE FA / TT: Products in Ferro Antico (FA) and Terra di Toscana (TT) finish are made with manual treatments and may therefore display colour variations due to the particular craftsmanship.

FINITURE E COLORI / FINISHES AND COLOURS

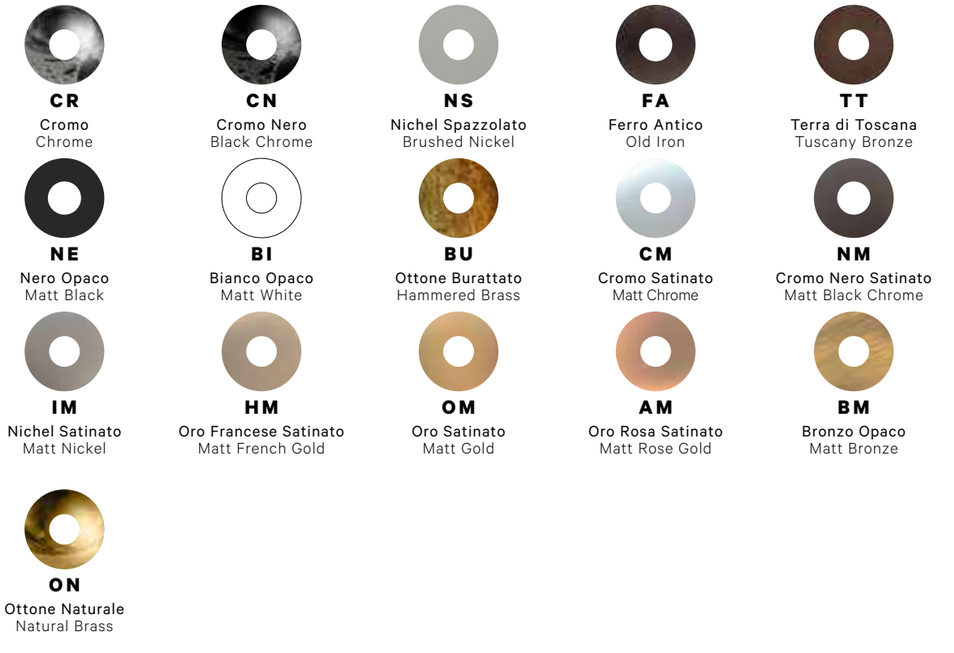

68521/PR

Miscelatore lavabo con piletta in ottone clic-clac.

Basin mixer with clic-clac waste.



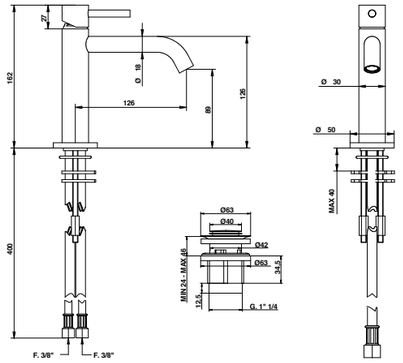

ARTICOLO COMPLETO / COMPLETE ITEM

68521CRPR CR
68521BIPR BI/NE
68521NSPR NS/BU/BM/ON/CM/IM
68521CNPR CN/FA
68521TTPR TT/AM/NM/HM/OM

Abbinabile a / To match with:
Sifone / Siphon - **00067CR00**

RICAMBI / SPARE PARTS


9870


9392

68532/PR

Miscelatore lavabo alto con scarico clic-clac in ottone.

High basin mixer with clic-clac waste.



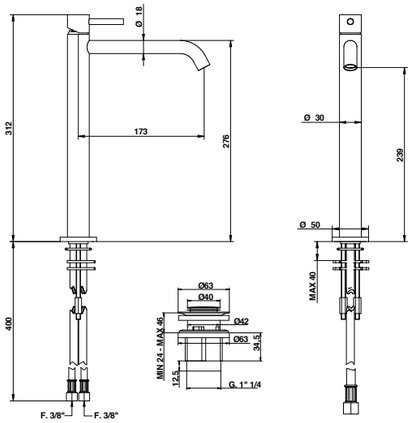

ARTICOLO COMPLETO / COMPLETE ITEM

68532CRPR CR
68532BIPR BI/NE
68532NSPR NS/BU/BM/ON/IM/CM
68532CNPR CN/FA
68532TTPR TT/AM/NM/HM/OM

Abbinabile a / To match with:
Sifone / Siphon - **00067CR00**

RICAMBI / SPARE PARTS


9870


9392

68533/PR

Miscelatore lavabo a pavimento.

Floor mounted basin mixer.

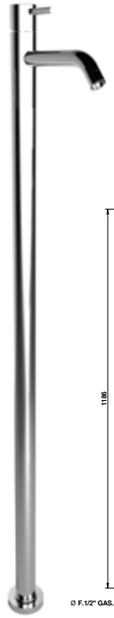

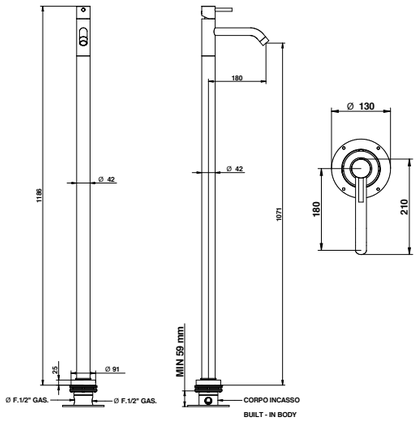

ARTICOLO COMPLETO / COMPLETE ITEM

68533CRPR	CR

PARTE INCASSO BUILT-IN PART	**PARTE ESTERNA DA ABBINARE** EXTERNAL MATCHING PART
	FINITURE / FINISHES
09744	**68533CRPREU** CR
	68533BIPREU BI/NE
	68533CNPREU CN/FA
	68533TTPREU TT/AM/NM/HM/OM
	68533NSPREU NS/BU/BM/ON/CM/IM

Abbinabile a / To match with:
Sifone / Siphon - **00067CR00**
Piletta clic-clac / Clic-clac waste - **00079CRPR**

RICAMBI / SPARE PARTS


9812


9996

68522/PR

Miscelatore bidet con piletta clicclac in ottone.

Bidet mixer with clic-clac waste.



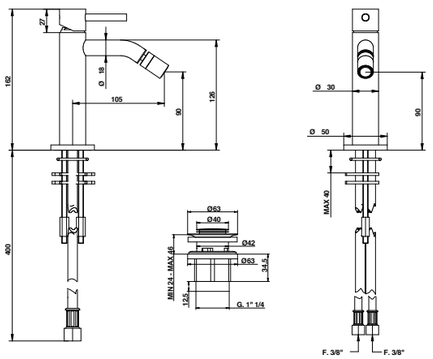

ARTICOLO COMPLETO / COMPLETE ITEM

68522CRPR CR
68522BIPR BI/NE
68522NSPR NS/BU/BM/ON/CM/IM
68522CNPR CN/FA
68522TTPR TT/AM/NM/HM/OM

RICAMBI / SPARE PARTS


9870


9393CR

FINITURE E COLORI / FINISHES AND COLOURS



ACCESSORI E RICAMBI / ACCESSORIES AND SPARE PARTS


PROLUNGA
MIXER EXTENSION


CARTUCCIA E VITONE
CARTRIDGE AND MECHANISM


AERATORE
AERATOR


FLESSIBILE
FLEXIBLE


DOCCETTA
HANDSHOWER


DEVIATORE
DIVERTER

68501/PR

Gruppo lavabo bordo piano 2 fori con piletta clic-clac in ottone.

Two holes basin mixer with clic-clac waste.



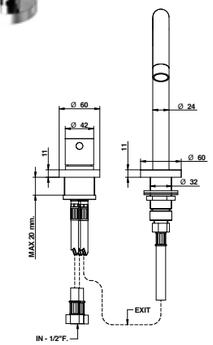

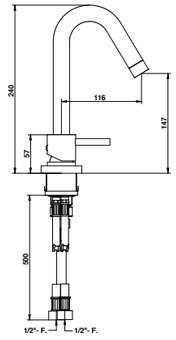

ARTICOLO COMPLETO / COMPLETE ITEM

68501CRPR
CR

68501BIPR
BI/NE

68501NSPR
NS/BU/BM/ON/CM/IM

68501CNPR
CN/FA

68501TTPR
TT/AM/NM/HM/OM

Abbinabile a / To match with:
Sifone / Siphon - **00067CR00**

RICAMBI / SPARE PARTS

9813 **9999CR**

68501/H

Gruppo lavabo bordo piano 2 fori, con bocca alta e piletta clic-clac in ottone.

Two holes basin mixer with high spout and clic-clac waste.



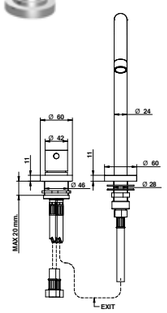

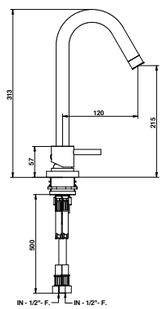

ARTICOLO COMPLETO / COMPLETE ITEM

68501CR0HPR
CR

68501BI0HPR
BI/NE

68501NS0HPR
NS/BU/BM/ON/CM/IM

68501CN0HPR
CN/FA

68501TT0HPR
TT/AM/NM/HM/OM

Abbinabile a / To match with:
Sifone / Siphon - **00067CR00**

RICAMBI / SPARE PARTS

9813 **9999CR**

FINITURE E COLORI / FINISHES AND COLOURS



68503/PR

Gruppo bidet con bocca da piano, miscelatore incasso a muro e piletta clic-clac in ottone.

Bidet set with deck spout, built-in mixer and clic-clac waste.



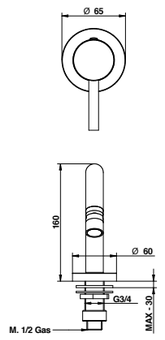

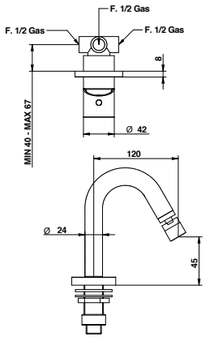

ARTICOLO COMPLETO / COMPLETE ITEM

68503CRPR CR

PARTE INCASSO BUILT-IN PART	**PARTE ESTERNA DA ABBINARE** EXTERNAL MATCHING PART
	FINITURE / FINISHES
09761	**68503CRPREU** CR
	68503BIPREU BI/NE
	68503CNPREU CN/FA
	68503TTPREU TT/AM/NM/HM/ OM
	68503NSPREU NS/BU/BM/ON/ CM/IM

Abbinabile a / To match with:
Sifone / Siphon - **00066CR00**

RICAMBI / SPARE PARTS

9813 **9980CR**

68539/22PR

Miscelatore lavabo incasso con bocca 220mm e piastra.

Built-in basin mixer with 220 mms spout and plate.



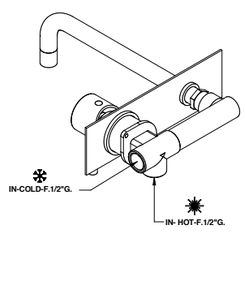

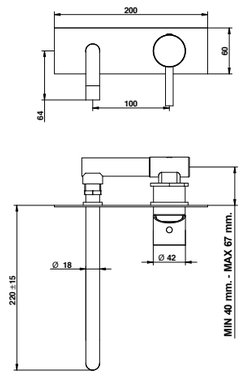

ARTICOLO COMPLETO / COMPLETE ITEM

68539CR22PR CR

PARTE INCASSO BUILT-IN PART	**PARTE ESTERNA DA ABBINARE** EXTERNAL MATCHING PART
	FINITURE / FINISHES
09690	**68539CR22PREU** CR
	68539BI22PREU BI/NE
	68539CN22PREU CN/FA
	68539AM22PREU AM/NM/HM/OM
	68539NS22PREU NS/IM/CM

Abbinabile a / To match with:
Sifone / Siphon - **00067CR00**
Piletta clic-clac / Clic-clac waste - **00079CRPR**

RICAMBI / SPARE PARTS

9813 **9988CR**

ACCESSORI E RICAMBI / ACCESSORIES AND SPARE PARTS

PROLUNGA
MIXER EXTENSION

CARTUCCIA E VITONE
CARTRIDGE AND MECHANISM

AERATORE
AERATOR

FLESSIBILE
FLEXIBLE

DOCCETTA
HANDSHOWER

DEVIATORE
DIVERTER

68538/22PR

Miscelatore lavabo incasso con bocca 220 mm.

Built-in basin mixer with 220 mms. spout.



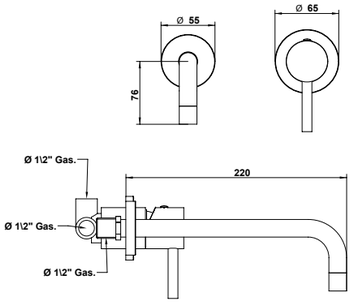

ARTICOLO COMPLETO / COMPLETE ITEM

68538CR22PR	CR

PARTE INCASSO BUILT-IN PART	**PARTE ESTERNA DA ABBINARE** EXTERNAL MATCHING PART
	FINITURE / FINISHES
09761	**68538CR22PREU** CR
	68538BI22PREU BI/NE
	68538CN22PREU CN/FA
	68538TT22PREU TT/AM/NM/HM/ OM
	68538NS22PREU NS/BU/BM/ON/ CM/IM

Abbinabile a / To match with:
Sifone / Siphon - **00067CR00**
Piletta clic-clac / Clic-clac waste - **00079CRPR**

ACCESSORI / ACCESSORIES

00100CRPRPR

RICAMBI / SPARE PARTS

9813 **9988CR**

68538/2APR

Miscelatore lavabo incasso con bocca 220 mm completo di connessioni incasso.

Built-in basin mixer with 220 mms.spout complete with built-in connections.



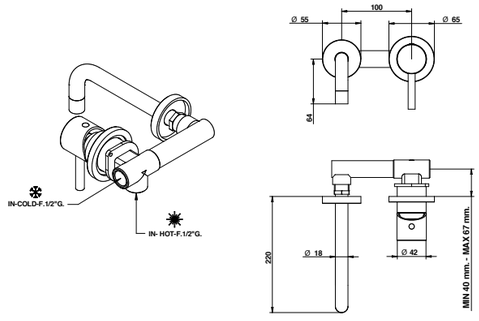

ARTICOLO COMPLETO / COMPLETE ITEM

68538CR2APR	CR

PARTE INCASSO BUILT-IN PART	**PARTE ESTERNA DA ABBINARE** EXTERNAL MATCHING PART
	FINITURE / FINISHES
09690	**68538CR2APREU** CR
	68538BI2APREU BI/NE
	68538CN2APREU CN/FA
	68538TT2APREU TT/AM/NM/HM/ OM
	68538NS2APREU NS/BU/BM/ON/ CM/IM

Abbinabile a / To match with:
Sifone / Siphon - **00067CR00**
Piletta clic-clac / Clic-clac waste - **00079CRPR**

RICAMBI / SPARE PARTS

9813 **9988CR**

68738/22PR

Miscelatore lavabo incasso con bocca 220 mm.

Built-in basin mixer with 220 mms. spout.



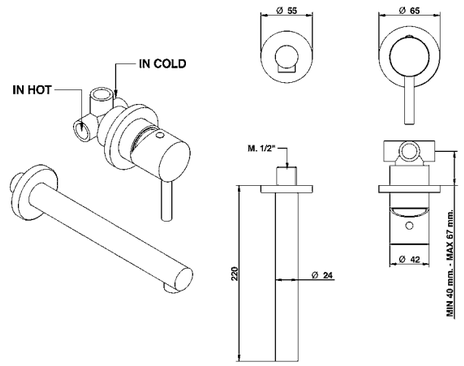

ARTICOLO COMPLETO / COMPLETE ITEM

68738CR22PR	CR

PARTE INCASSO BUILT-IN PART	**PARTE ESTERNA DA ABBINARE** EXTERNAL MATCHING PART	
	FINITURE / FINISHES	
09761	**68738CR22PREU**	CR
	68738NE22PREU	NE

Abbinabile a / To match with:
Sifone / Siphon - **00067CR00**
Piletta clic-clac / Clic-clac waste - **00079CRPR**

ACCESSORI / ACCESSORIES

00100CRPRPR

RICAMBI / SPARE PARTS

9813 **9989CR**

68439/PR

Miscelatore lavabo incasso da 226 mm con cartuccia tradizionale inclusa nella bocca.

Wall basin mixer with 226 mms. spout with traditional cartridge in the spout.



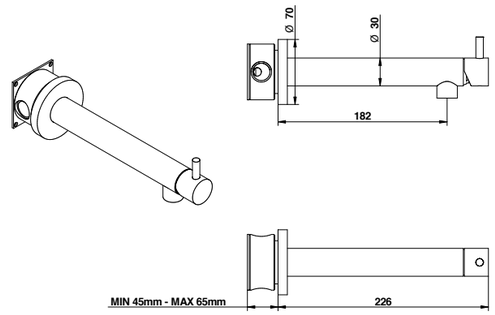

ARTICOLO COMPLETO / COMPLETE ITEM

68439CRPR	CR

PARTE INCASSO BUILT-IN PART	**PARTE ESTERNA DA ABBINARE** EXTERNAL MATCHING PART
	FINITURE / FINISHES
09695	**68439CRPREU** CR
	68439NEPREU NE/BI
	68439CNPREU CN/FA
	68439TTPREU TT/AM/NM/HM/ OM
	68439NSPREU NS/BU/BM/ON/ CM/IM

Abbinabile a / To match with:
Sifone / Siphon - **00067CR00**
Piletta clic-clac / Clic-clac waste - **00079CRPR**

RICAMBI / SPARE PARTS

9870 **9988CR**

FINITURE E COLORI / FINISHES AND COLOURS

CR CN NS FA TT NE BI BU CM NM IM HM OM AM BM ON

ACCESSORI E RICAMBI / ACCESSORIES AND SPARE PARTS

PROLUNGA MIXER EXTENSION

CARTUCCIA E VITONE CARTRIDGE AND MECHANISM

AERATORE AERATOR

FLESSIBILE FLEXIBLE

DOCCETTA HANDSHOWER

DEVIATORE DIVERTER

68439/0L BOCCA LUNGA / LONG SPOUT

Miscelatore lavabo incasso da 293 mm con cartuccia tradizionale incluso nella bocca.

Wall basin mixer with 293 mms spout with traditional cartridge placed in the spout.



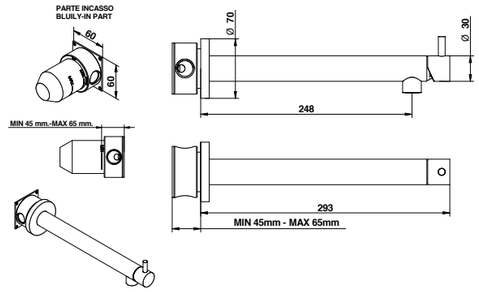

ARTICOLO COMPLETO / COMPLETE ITEM

68439CR0LPR	CR

PARTE INCASSO BUILT-IN PART	**PARTE ESTERNA DA ABBINARE** EXTERNAL MATCHING PART
	FINITURE / FINISHES
09695	**68439CR0LPREU** CR
	68439NE0LPREU NE/BI
	68439CN0LPREU CN/FA
	68439TT0LPREU TT/AM/NM/HM/ OM
	68439NS0LPREU NS/BU/BM/ON/ CM/IM

Abbinabile a / To match with:
Sifone / Siphon - **00067CR00**
Piletta clic-clac / Clic-clac waste - **00079CRPR**

RICAMBI / SPARE PARTS

	**9870**
	9988CR

68524/PR

Miscelatore incasso.

Built in mixer.



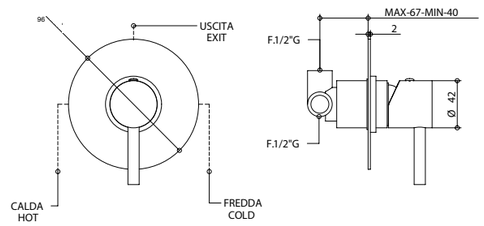

ARTICOLO COMPLETO / COMPLETE ITEM

68524CRPR	CR

PARTE INCASSO BUILT-IN PART	**PARTE ESTERNA DA ABBINARE** EXTERNAL MATCHING PART
	FINITURE / FINISHES
09761	**68524CRPREU** CR
	68524BIPREU * BI/NE
	68524CNPREU * CN/FA
	68524TTPREU * TT/AM/NM/HM/ OM
	68524NSPREU * NS/BU/BM/ON/ CM/IM

* Nelle varianti colore alcuni particolari saranno cromati per garantire gli standard qualitativi. / To assure our quality standard on colored product, some details remain in chrome.

ACCESSORI / ACCESSORIES

	**00100CRPRPR**

OPTIONAL: Scatola incasso per cartongesso / Built-in box for drywall and cavity wall
09702PBOX

RICAMBI / SPARE PARTS

	**9813**

68524/RPPR

Miscelatore incasso.

Built-in mixer.



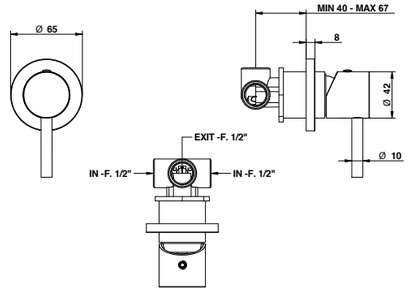

ARTICOLO COMPLETO / COMPLETE ITEM

68524CRRPPR	CR

PARTE INCASSO BUILT-IN PART	**PARTE ESTERNA DA ABBINARE** EXTERNAL MATCHING PART
	FINITURE / FINISHES
09761	**68524CRRPPREU** CR
	68524BIRPPREU BI/NE
	68524CNRPPREU CN/FA
	68524TTRPPREU TT/AM/NM/HM/ OM
	68524NSRPPREU NS/BU/BM/ON/ CM/IM

ACCESSORI / ACCESSORIES

	**00100CRPRPR**

OPTIONAL: Scatola incasso per cartongesso / Built-in box for drywall and cavity wall
09702PBOX

RICAMBI / SPARE PARTS

	**9813**

68510/PR

Miscelatore bordo piano.

Mixer for deck installation.



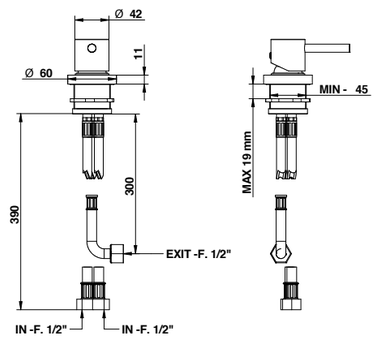

ARTICOLO COMPLETO / COMPLETE ITEM

68510CRPR CR
68510BIPR BI/NE
68510NSPR NS/BU/BM/ON/CM/IM
68510CNPR CN/FA
68510TTPR TT/AM/NM/HM/OM

RICAMBI / SPARE PARTS

	**9813**

FINITURE E COLORI / FINISHES AND COLOURS



ACCESSORI E RICAMBI / ACCESSORIES AND SPARE PARTS

 **PROLUNGA** MIXER EXTENSION

 **CARTUCCIA E VITONE** CARTRIDGE AND MECHANISM

 **AERATORE** AERATOR

 **FLESSIBILE** FLEXIBLE

 **DOCCETTA** HANDSHOWER

 **DEVIATORE** DIVERTER

68544/PR

Termostatico coassiale incasso.

Coaxial thermostatic built-in mixer.



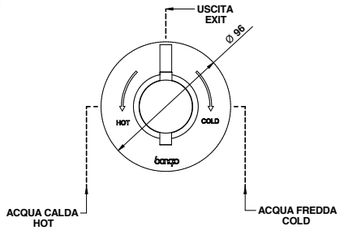

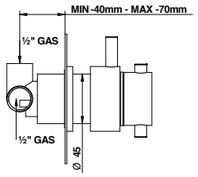

ARTICOLO COMPLETO / COMPLETE ITEM

68544CRPR
CR

68544BIPR *
BI/NE

68544BMPR *
BM/NS/BU/ON/CM/IM

68544CNPR *
CN/FA

68544TTPR *
TT/AM/NM/OM/HM

* Nelle varianti colore alcuni particolari saranno cromati per garantire gli standard qualitativi. / To assure our quality standard on colored product, some details remain in chrome.

Portata a pressione dinamica 3 bar - 20,5 l/min - 38° Mix / Flow rates at dynamic pressure 3 bar - 20,5 l/min - 38° Mix

ACCESSORI / ACCESSORIES

00107CRPR

OPTIONAL: Scatola incasso per cartongesso / Built-in box for drywall and cavity wall
09702PBOX

RICAMBI / SPARE PARTS

9811

68525/2PR

Deviatore 2-uscite (1 entrata - 2 uscite).

2-way diverter (1 in - 2 out).



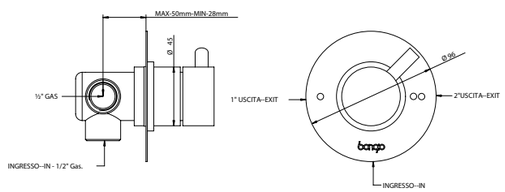

ARTICOLO COMPLETO / COMPLETE ITEM

68525CR02PR CR

PARTE INCASSO BUILT-IN PART	**PARTE ESTERNA DA ABBINARE** EXTERNAL MATCHING PART
	FINITURE / FINISHES
09491/2	**68525CR02PREU** CR
	68525BI02PREU BI/NE
	68525CN02PREU CN/FA
	68525TT02PREU TT/AM/NM/HM/ OM
	68525NS02PREU NS/BU/BM/ON/ CM/IM

ACCESSORI / ACCESSORIES

00109CRPR

RICAMBI / SPARE PARTS

9808/2

68525/3PR

Deviatore a 3 uscite (1 entrata - 3 uscite).

3 ways diverter (1 in- 3 out).



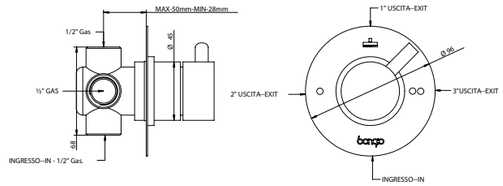

ARTICOLO COMPLETO / COMPLETE ITEM

68525CR03PR CR

PARTE INCASSO BUILT-IN PART	**PARTE ESTERNA DA ABBINARE** EXTERNAL MATCHING PART
	FINITURE / FINISHES
09494	**68525CR03PREU** CR
	68525BI03PREU BI/NE
	68525CN03PREU CN/FA
	68525TT03PREU TT/AM/NM/HM/ OM
	68525NS03PREU NS/BU/BM/ON/ CM/IM

ACCESSORI / ACCESSORIES

00109CRPR

RICAMBI / SPARE PARTS

9808

68529/PR

Miscelatore incasso con deviatore automatico a due uscite.

Built-in mixer with 2 way automatic diverter.



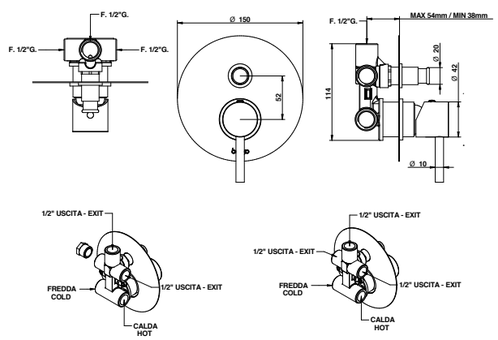

ARTICOLO COMPLETO / COMPLETE ITEM

68529CRPR CR

ACCESSORI / ACCESSORIES

00102CRPRPR

OPTIONAL: Scatola incasso per cartongesso / Built-in box for drywall and cavity wall
09702PBOX

RICAMBI / SPARE PARTS

9813 **00114CRPR**

FINITURE E COLORI / FINISHES AND COLOURS

CR CN NS FA TT NE BI BU CM NM IM HM OM AM BM ON

ACCESSORI E RICAMBI / ACCESSORIES AND SPARE PARTS

PROLUNGA MIXER EXTENSION
CARTUCCIA E VITONE CARTRIDGE AND MECHANISM
AERATORE AERATOR
FLESSIBILE FLEXIBLE
DOCCETTA HANDSHOWER
DEVIATORE DIVERTER

68519/PR

Miscelatore incasso con deviatore meccanico a due uscite.

Built-in mixer with 2 way mechanical diverter.



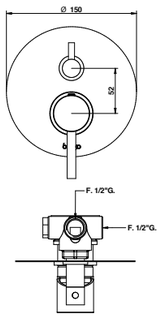

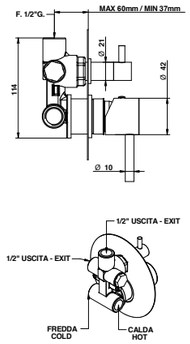

ARTICOLO COMPLETO / COMPLETE ITEM

68519CRPR	CR

PARTE INCASSO BUILT-IN PART	**PARTE ESTERNA DA ABBINARE** EXTERNAL MATCHING PART
09763	**FINITURE** / FINISHES
	68519CRPREU CR
	68519BIPREU BI/NE
	68519CNPREU CN/FA
	68519TTPREU TT/AM/NM/HM/ OM
	68519NSPREU NS/BU/BM/ON/ CM/IM

ACCESSORI / ACCESSORIES

00102CRPRP3

OPTIONAL: Scatola incasso per cartongesso / Built-in box for drywall and cavity wall
09702PBOX

RICAMBI / SPARE PARTS

9813 **9861**

68519/3PR

Miscelatore incasso con deviatore meccanico a 3 uscite.

Built-in mixer with 3 way mechanical diverter.



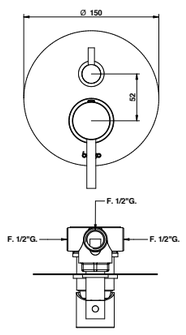

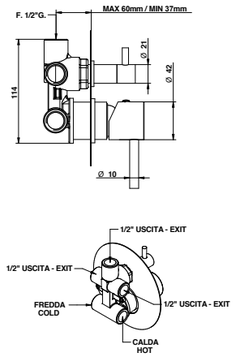

ARTICOLO COMPLETO / COMPLETE ITEM

68519CR03PR	CR

PARTE INCASSO BUILT-IN PART	**PARTE ESTERNA DA ABBINARE** EXTERNAL MATCHING PART
09763/3	**FINITURE** / FINISHES
	68519CR03PREU CR
	68519BI03PREU BI/NE
	68519CN03PREU CN/FA
	68519TT03PREU TT/AM/NM/HM/ OM
	68519NS03PREU NS/BU/BM/ON/ CM/IM

ACCESSORI / ACCESSORIES

00102CRPRP3

OPTIONAL: Scatola incasso per cartongesso / Built-in box for drywall and cavity wall
09702PBOX

RICAMBI / SPARE PARTS

9813 **09860**

FINITURE E COLORI / FINISHES AND COLOURS

CR CN NS FA TT NE BI BU CM NM IM HM OM AM BM ON

68549/PR

Termostatico incasso coassiale con deviatore automatico a due uscite.

Coaxial built-in thermostatic mixer with 2 way automatic diverter.



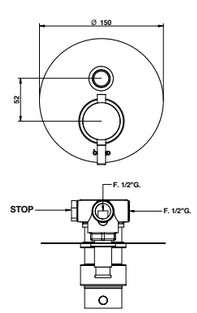

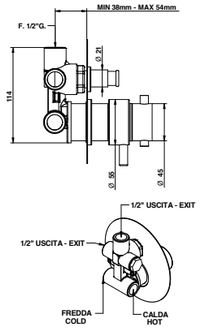

ARTICOLO COMPLETO / COMPLETE ITEM

68549CRPR CR
68549BIPR * BI/NE
68549BMPR * BM/NS/BU/ON/CM/IM
68549CNPR * CN/FA
68549TTPR * TT/AM/NM/HM/OM

* Nelle varianti colore alcuni particolari saranno cromati per garantire gli standard qualitativi. / To assure our quality standard on colored product, some details remain in chrome.

Portata a pressione dinamica 3 bar - 20,5 l/min - 38° Mix / Flow rates at dynamic pressure 3 bar - 20,5 l/min - 38° Mix

ACCESSORI / ACCESSORIES

00107CRPR

OPTIONAL: Scatola incasso per cartongesso / Built-in box for drywall and cavity wall
09702PBOX

RICAMBI / SPARE PARTS

9811

68569/PR

Termostaico incasso coassiale con deviatore meccanico a due uscite.

Coaxial built-in thermostatic mixer with 2 exits mechanical diverter.



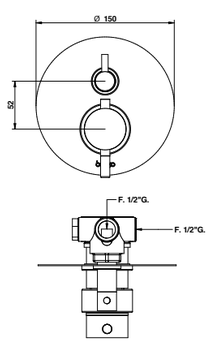

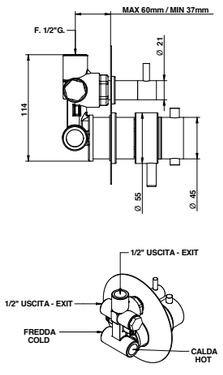

ARTICOLO COMPLETO / COMPLETE ITEM

68569CRPR	CR

PARTE INCASSO BUILT-IN PART	**PARTE ESTERNA DA ABBINARE** EXTERNAL MATCHING PART
09766	**FINITURE** / FINISHES
	68569CRPREU CR
	68569BIPREU * BI/NE
	68569CNPREU * CN/FA
	68569TTPREU * TT/AM/NM/HM/ OM
	68569BMPREU * BM/NS/BU/ON/ CM/IM

* Nelle varianti colore alcuni particolari saranno cromati per garantire gli standard qualitativi. / To assure our quality standard on colored product, some details remain in chrome.

Disponibile con deviatore automatico 68549/PR. Pressione dinamica minima di utilizzo 0,5 bar. Portata a pressione dinamica 3 bar - 17 l/min. / Available with automatic diverter 68549/PR. Minimum dynamic pressure of use 0,5 bar. Flow rates at dynamic pressure 3 bar - 17 l/min.

ACCESSORI / ACCESSORIES

00102CRPRP3

OPTIONAL: Scatola incasso per cartongesso / Built-in box for drywall and cavity wall
09702PBOX

RICAMBI / SPARE PARTS

9250 **09861**

ACCESSORI E RICAMBI / ACCESSORIES AND SPARE PARTS

PROLUNGA MIXER EXTENSION
CARTUCCIA E VITONE CARTRIDGE AND MECHANISM
AERATORE AERATOR
FLESSIBILE FLEXIBLE
DOCCETTA HANDSHOWER
DEVIATORE DIVERTER

68569/3PR

Miscelatore termostatico incasso coassiale con deviatore meccanico a 3 uscite.

Coaxial built-in thermostatic mixer with 3 exits mechanical diverter.



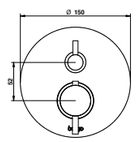

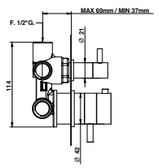

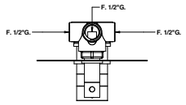

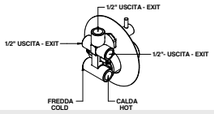

RICAMBI / SPARE PARTS

	**9250**		**09860**

ARTICOLO COMPLETO / COMPLETE ITEM

68569CR03PR CR

PARTE INCASSO BUILT-IN PART	**PARTE ESTERNA DA ABBINARE** EXTERNAL MATCHING PART
	FINITURE / FINISHES
09766/3	**68569CR03PREU** CR
	68569BI03PREU * BI/NE
	68569CN03PREU * CN/FA
	68569TT03PREU * TT/AM/NM/HM/ OM
	68569NS03PREU * NS/BU/BM/ON/ CM/IM

* Nelle varianti colore alcuni particolari saranno cromati per garantire gli standard qualitativi. / To assure our quality standard on colored product, some details remain in chrome.

Pressione dinamica minima di utilizzo 0,5 bar. Portata a pressione dinamica 3 bar - 17 l/min / Minimum dynamic pressure of use 0,5 bar. Flow rates at dynamic pressure 3 bar - 17 l/min.

ACCESSORI / ACCESSORIES

 **00102CRPRP3**

OPTIONAL: Scatola incasso per cartongesso / Built-in box for drywall and cavity wall **09702PBOX**

RICAMBI / SPARE PARTS

68551/ADPR

Gruppo doccia incasso completo di connessioni e set doccetta con piastra interna per fissaggio semplificato.

Built-in shower mixer with connection and handshower set with easy installation internal plate.



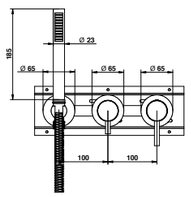

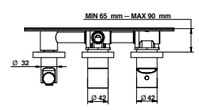

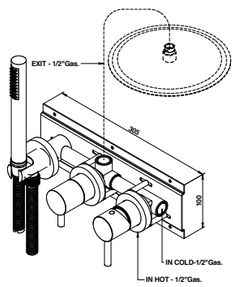

ARTICOLO COMPLETO / COMPLETE ITEM

68551CRADPR CR

PARTE INCASSO BUILT-IN PART	**PARTE ESTERNA DA ABBINARE** EXTERNAL MATCHING PART
	FINITURE / FINISHES
0969000DP	**68551CRADPREU** CR
	68551BIADPREU BI/NE
	68551CNADPREU CN/FA
	68551TTADPREU TT/AM/NM/HM/ OM
	68551NSADPREU NS/BU/BM/ON/ CM/IM

ACCESSORI / ACCESSORIES

 68113CRPR

RICAMBI / SPARE PARTS

	**9813**		**09611CR00**
	**00850CR0E**		**9808/2**

FINITURE E COLORI / FINISHES AND COLOURS



32915

Set doccia ad incasso con miscelatore tradizionale ad uso doccia, vasca e bidet completo di doccetta.

Duplex shower set with traditional mixer for shower/bathtube and bidet.



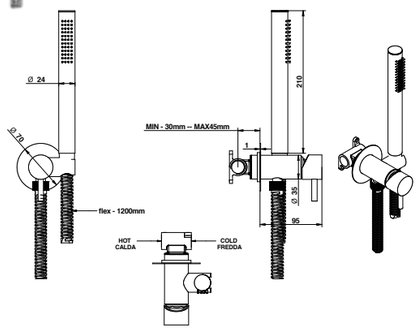

ARTICOLO COMPLETO / COMPLETE ITEM

32915CR00 CR

PARTE INCASSO BUILT-IN PART	**PARTE ESTERNA DA ABBINARE** EXTERNAL MATCHING PART
	FINITURE / FINISHES
09490/CT	**32915CREU** CR
	32915BIEU BI/NE
	32915CNEU CN/FA
	32915AMEU AM/NM/OM/HM
	32915NSEU NS/CM/IM

RICAMBI / SPARE PARTS

	**9820/32**		**09610CR**
	**850**		

68523/PR

Miscelatore doccia esterno.

External shower mixer.



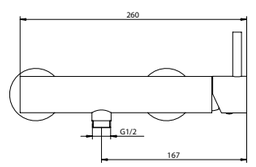

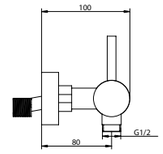

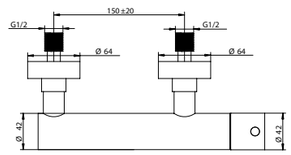

ACCESSORI E RICAMBI / ACCESSORIES AND SPARE PARTS

PROLUNGA MIXER EXTENSION

CARTUCCIA E VITONE CARTRIDGE AND MECHANISM

AERATORE AERATOR

FLESSIBILE FLEXIBLE

DOCCETTA HANDSHOWER

DEVIATORE DIVERTER

ARTICOLO COMPLETO / COMPLETE ITEM

68523CRPR CR

68523NEPR NE/BI

68523NSPR NS/BU/BM/ON/CM/IM

68523CNPR CN/FA

68523TTPR TT/AM/NM/OM/HM

Abbinabile a / To match with:
Saliscendi / Sliding rail - **870**

RICAMBI / SPARE PARTS

 **9838**

68526/DPR

Miscelatore vasca esterno con set doccia.

External bath and shower mixer with showerset.

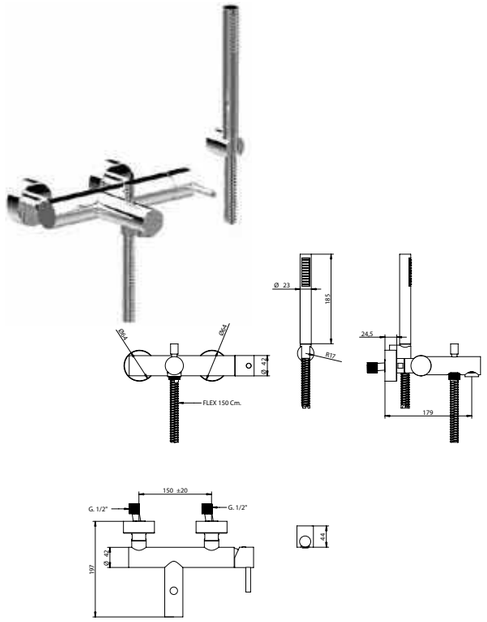

ARTICOLO COMPLETO / COMPLETE ITEM

68526CR0DPR CR
68526BI0DPR * BI/NE
68526BM0DPR * BM/NS/BU/ON/CM/IM
68526CN0DPR * CN/FA
68526TT0DPR * TT/AM/NM/HM/OM

* Nelle varianti colore alcuni particolari saranno cromati per garantire gli standard qualitativi. / To assure our quality standard on colored product, some details remain in chrome.

RICAMBI / SPARE PARTS

	**9871**		**9997CR**
	**9611**		**00850CR0E**
	**00136CR**		

68530/DPR

Gruppo vasca incasso con set doccia.

Built-in bath and shower mixer with shower set.

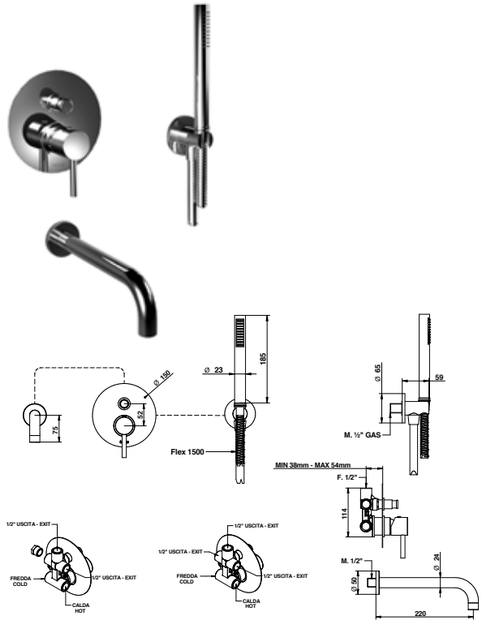

ARTICOLO COMPLETO / COMPLETE ITEM

68530CR0DPR CR
68530BI0DPR BI/NE
68530NS0DPR NS/BU/BM/ON/CM/IM
68530CN0DPR CN/FA
68530TT0DPR TT/AM/NM/HM/OM

ACCESSORI / ACCESSORIES

	00102CRPRPR

OPTIONAL: Scatola incasso per cartongesso / Built-in box for drywall and cavity wall **09702PBOX**

RICAMBI / SPARE PARTS

	**9813**		**9999CR**
	**9611CR**		**00114CRPR**

68550/ADPR

Gruppo vasca incasso completo di connessioni e set doccetta con piastra interna per fissaggio semplificato.

Builtin bath mixer with connection and handshower set with easy installation internal plate.



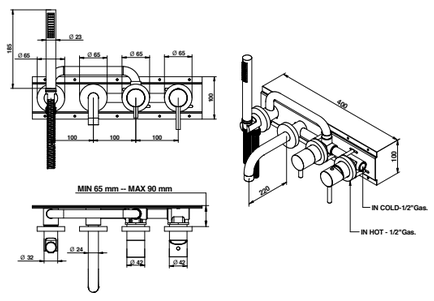

ARTICOLO COMPLETO / COMPLETE ITEM

68550CRADPR CR

PARTE INCASSO BUILT-IN PART	**PARTE ESTERNA DA ABBINARE** EXTERNAL MATCHING PART
0969000VA	**FINITURE** / FINISHES
	68550CRADPREU CR
	68550BIADPREU BI/NE
	68550CNADPREU CN/FA
	68550TTADPREU TT/AM/NM/HM/OM
	68550NSADPREU NS/BU/BM/ON/CM/IM

ACCESSORI / ACCESSORIES

	68113CRVAPR

RICAMBI / SPARE PARTS

	**9813**		**09999CR**
	**09611CR00**		**00850CR0E**
	**9808/2**		

68534/DPR

Miscelatore vasca da pavimento con set doccia.

Floor mounted bath mixer with shower set.

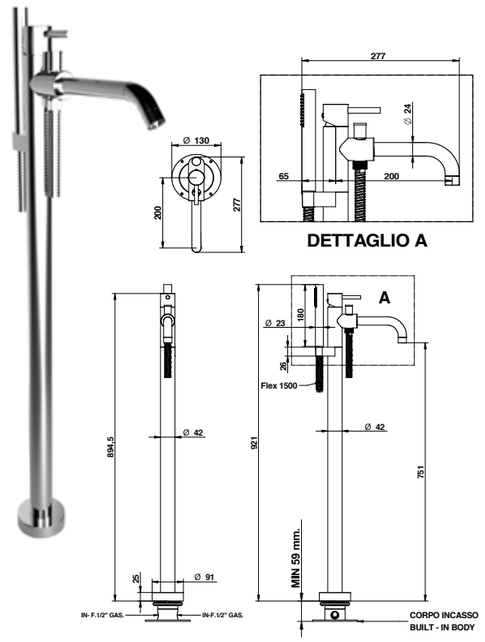

ARTICOLO COMPLETO / COMPLETE ITEM

68534CR0DPR CR

PARTE INCASSO BUILT-IN PART	**PARTE ESTERNA DA ABBINARE** EXTERNAL MATCHING PART
09744	**FINITURE** / FINISHES
	68534CR0DPREU CR
	68534BI0DPREU * BI/NE
	68534CN0DPREU * CN/FA
	68534TT0DPREU * TT/AM/NM/HM/OM
	68534BM0DPREU * BM/NS/BU/ON/CM/IM

* Nelle varianti colore alcuni particolari saranno cromati per garantire gli standard qualitativi. / To assure our quality standard on colored product, some details remain in chrome.

RICAMBI / SPARE PARTS

	**9812**		**9996CR**
	**9611CR**		**00850CR0E**
	**00116CR**		

FINITURE E COLORI / FINISHES AND COLOURS



ACCESSORI E RICAMBI / ACCESSORIES AND SPARE PARTS



32916

Set doccia bidet per wc ad incasso con miscelatore tradizionale e doccetta.

Shattaf shower set for wc with traditional mixer and handshower.



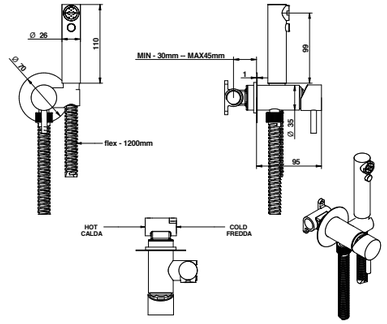

ARTICOLO COMPLETO / COMPLETE ITEM

32916CR00	CR

PARTE INCASSO BUILT-IN PART	**PARTE ESTERNA DA ABBINARE** EXTERNAL MATCHING PART
	FINITURE / FINISHES
09490/CT	**32916CREU** CR
	32916BIEU * BI/NE
	32916CNEU * CN/FA
	32916AMEU * AM/NM/OM/HM
	32916NSEU * NS/CM/IM

* Nelle varianti colore alcuni particolari saranno cromati per garantire gli standard qualitativi. / To assure our quality standard on colored product, some details remain in chrome.

RICAMBI / SPARE PARTS

	9820/32		**09610CR**
	**00904CRDO**		

880

Soffione doccia tondo Ø 222 mm inspezionabile.

Ø 222 mms round shower head inspected.



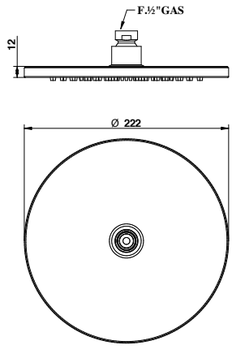

ARTICOLO COMPLETO / COMPLETE ITEM

880CR00 CR
880ON00 ON
880NS00 NS/NE/BU/BI
880TT00 TT/FA/AM/HM/NM/OM/BM
880OP00 CN

Sistema anticalcare Fast Clean. Pressione dinamica minima di utilizzo 1 bar. Portata a pressione dinamica: con limitatore 1-5 bar - 8 l/min. / Fast Clean shower. Minimum dynamic pressure of use 1 bar. Flow rates at dynamic pressure: with limitation system 1-5 bar - 8 l/min.

68552/ADPR

Gruppo doccia incasso completo di connessione e set doccetta con piastra.

Built-in shower mixer with connection and handshower set with plate.



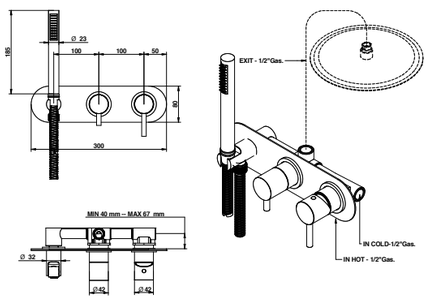

ARTICOLO COMPLETO / COMPLETE ITEM

68552CRADPR	CR

PARTE INCASSO BUILT-IN PART	**PARTE ESTERNA DA ABBINARE** EXTERNAL MATCHING PART
	FINITURE / FINISHES
0969000DO	**68552CRADPREU** CR
	68552BIADPREU BI/NE
	68552CNADPREU CN/FA
	68552AMADPREU AM/NM/HM/OM
	68552NSADPREU NS/CM/IM

Disponibile nella serie Line (quadrata). / Available in the serie square Line.

ACCESSORI / ACCESSORIES

	**68113CRPR**

RICAMBI / SPARE PARTS

	**9813**		**09611CR00**
	**00850CR0E**		**9808/2**

802/30PR

Braccio doccia 300 mm.

Mms. 300 shower arm.



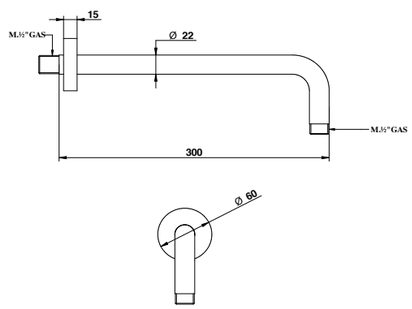

ARTICOLO COMPLETO / COMPLETE ITEM

802CR30PR CR
802NS30PR NS/NE/BI
802PL30PR BM/ON/BU
802OR30PR AM/NM/CM/OM/HM
802CN30PR CN/TT/FA

Disponibile in altre misure / Available in other dimensions

FINITURE E COLORI / FINISHES AND COLOURS

CR CN NS FA TT NE BI BU CM NM IM HM OM AM BM ON

ACCESSORI E RICAMBI / ACCESSORIES AND SPARE PARTS

PROLUNGA MIXER EXTENSION

CARTUCCIA E VITONE CARTRIDGE AND MECHANISM

AERATORE AERATOR

FLESSIBILE FLEXIBLE

DOCCETTA HANDSHOWER

DEVIATORE DIVERTER

804/15PR

Braccio doccia soffitto da 150 mm.

Mms. 150 ceiling shower arm.



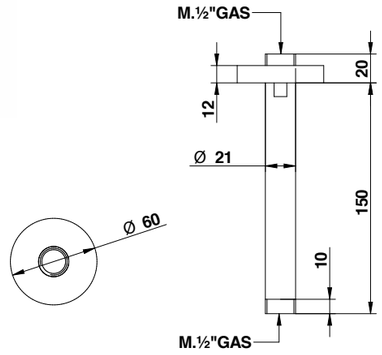

ARTICOLO COMPLETO / COMPLETE ITEM

804CR15PR CR
804NS15PR NS/NE/BI
804PL15PR BM/ON/BU
804OR15PR HM/AM/NM
804CN15PR CN/TT/FA

Disponibile in altre misure / Available in other dimensions

830/B1

Duplex con erogazione, supporto fisso, doccetta monogetto e flessibile doppia aggraffatura mm 1500, 1/2" FF conico, tutto in ottone.

Brass shower set with water supply elbow, fixed bracket, single function handshower and 1500 mms, 1/2" FF conical.



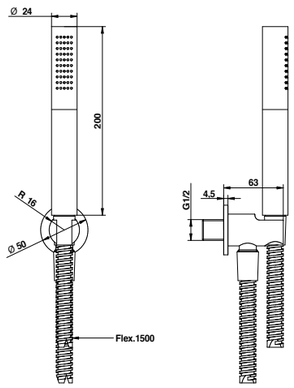

ARTICOLO COMPLETO / COMPLETE ITEM

830CRB1 CR
830NEB1 NE/BI/ON/BU/NS
830CNB1 CN
830OPB1 TT/FA/HM/NM/AM

Sistema anticalcare Fast Clean. Pressione dinamica minima di utilizzo 1 bar. Portata a pressione dinamica 1-5 bar - 5 l/min. / Fast Clean shower. Minimum dynamic pressure of use 1 bar. Flow rates at dynamic pressure 1-5 bar - 5 l/min.

RICAMBI / SPARE PARTS

9600CR	**850CR00**

32537/ED

Miscelatore esterno doccia con tubo doccia, deviatore, soffione e set doccia.

External shower mixer with tube, diverter, shower head and handshower set.

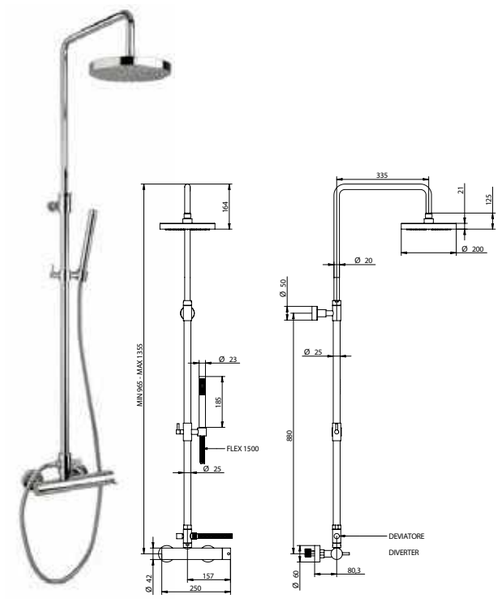

ARTICOLO COMPLETO / COMPLETE ITEM

32537CRED CR
32537NE0D * NE
32537NSED * NS
32537BMED * BM/TT/FA/NM/HM

* Nelle varianti colore alcuni particolari saranno cromati per garantire gli standard qualitativi. / To assure our quality standard on colored product, some deta i l s remain in chrome.

Sistema anticalcare Fast Clean. Pressione dinamica minima di utilizzo 1 bar. Portata a pressione dinamica: uscita doccia con limitatore 1-5 bar - 8 l/min, uscita doccetta con limitatore 1-5 bar - 5 l/min. / Fast Clean shower. Minimum dynamic pressure of use 1 bar. Flow rates at dynamic pressure: shower exit with limitation system 1-5 bar - 8 l/min, handshower exit with limitation system 1-5 bar - 5 l/min.

RICAMBI / SPARE PARTS

	9813 *		**9600CR**
	850CR00		**880CR00**
	00121CR		

*Cartuccia miscelatrice / Mixer cartridge

32547/LU

Termostatico doccia esterno con tubo, deviatore soffione e set doccia.

External thermostatic shower mixer with tube, diverter, shower head and handshower set.

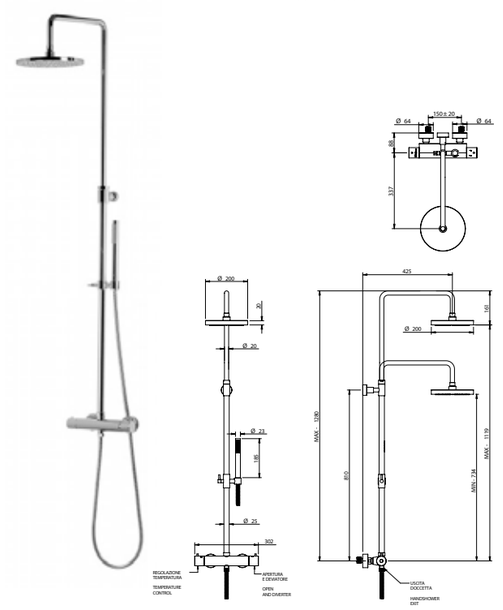

ARTICOLO COMPLETO / COMPLETE ITEM

32547CRLU CR
32547NELU * NE
32547NSLU * NS
32547BMLU * BM/NM/HM

* Nelle varianti colore alcuni particolari saranno cromati per garantire gli standard qualitativi. / To assure our quality standard on colored product, some deta i l s remain in chrome.

Sistema anticalcare Fast Clean. Pressione dinamica minima di utilizzo 1 bar. Portata a pressione dinamica: uscita doccia con limitatore 1-5 bar - 8 l/min, uscita doccetta con limitatore 1-5 bar - 5 l/min. / Fast Clean shower. Minimum dynamic pressure of use 1 bar. Flow rates at dynamic pressure: shower exit with limitation system 1-5 bar - 8 l/min, handshower exit with limitation system 1-5 bar - 5 l/min.

RICAMBI / SPARE PARTS

	9844		**9846**
	9600CR		**850CR00**
	880CR00		

FINITURE E COLORI / FINISHES AND COLOURS

CR CN NS FA TT NE BI BU CM NM IM HM OM AM BM ON

ACCESSORI E RICAMBI / ACCESSORIES AND SPARE PARTS

PROLUNGA
MIXER EXTENSION

CARTUCCIA E VITONE
CARTRIDGE AND MECHANISM

AERATORE
AERATOR

FLESSIBILE
FLEXIBLE

DOCCETTA
HANDSHOWER

DEVIATORE
DIVERTER

LINE

DESIGN CENTER DIRECTED BY
ANTONIO BONGIO

#citylife



1

METROPOLITAN
lifestyle

SLANCIO GRINTOSO
Gritty momentum



#linedesign

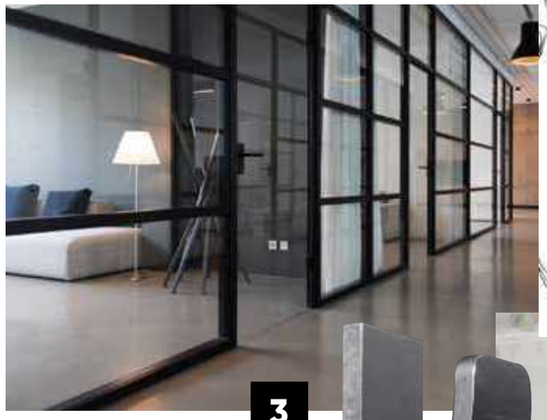

3



2

Le forme minimali e pulite enfatizzano lo stile aggressivo e ricercato di LINE. Lo slancio del corpo e del comando, le linee definite, la disponibilità nelle finiture bianco, nero e cromo e la serie completa di accessori lo rendono perfetto per ambienti dal total look grintoso e di tendenza.

Minimal and clean shapes emphasise LINE's aggressive and refined style. The momentum of the body and handle, the clear-cut lines and variety of finishes in white, black and chrome along with the full range of accessories make LINE perfect to decorate living spaces with a gritty and trendy total look.

1. Art. 67521NEPR
2. Art. DR100NEUB
3. Art. 43001CRDA
4. Art. SI302NE40



4

#urbanmood



SPECIAL THANKS TO

TecnoGrafica® italian wallpaper

www.tecnografica.net





LAVABO / WASHBASIN
Art. 67539FAPR

VASCA / BATHTUB
Art. 67534FA0DPR

DOCCIA / SHOWER
Art. 67519FA03PR
Art. 00874FA00
Art. 00897FA00
Art. 00889FALL

ACCESSORI / ACCESSORIES
Art. 43027FADA
Art. 43001FADA

ARREDI / FURNITURE
Art. DR100NEUB
Art. DR200NE00
Art. SI302NE40



LAVABO / WASHBASIN
Art. 67520FAPR

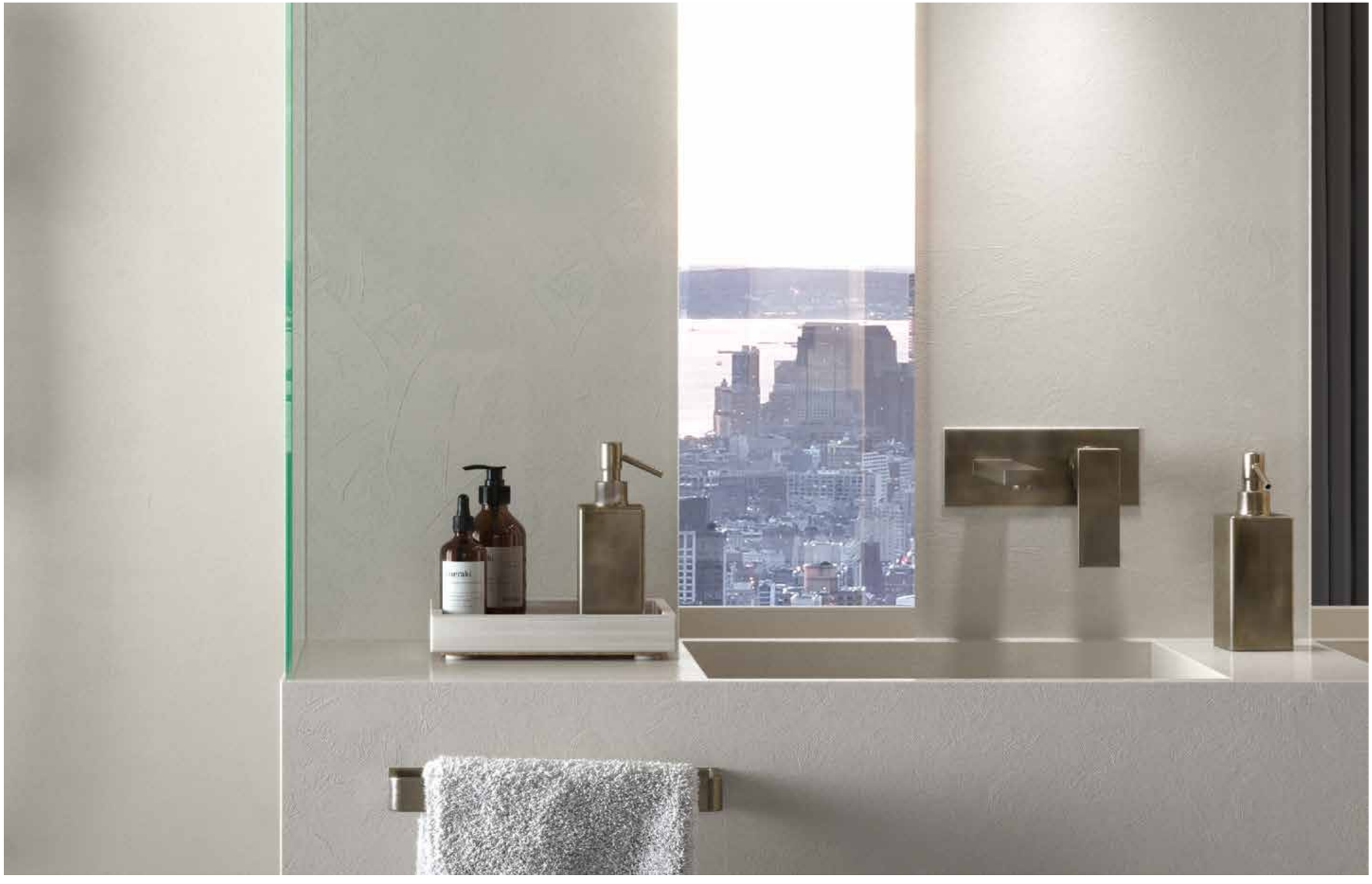

LAVABO / WASHBASIN
Art. 67539FAPR

ACCESSORI / ACCESSORIES
Art. 43027FADA
Art. 43001FADA



LAVABO / WASHBASIN
Art. 67520BIPR

INFORMAZIONI TECNICHE

Technical details

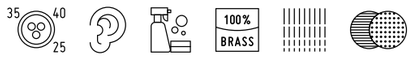

CARTUCCIA: La serie Line è dotata di diverse tipologie di cartucce: cartuccia ø 25 mm e cartuccia ø 35 mm senza distributore.
La temperatura d'impianto non deve superare i 70°C. La pressione di esercizio dell'impianto consigliata è di 3 bar.
EROGAZIONE: La serie Line ha un tipo di erogazione morbida.
SISTEMI DI DEVIAZIONE: I deviatori Bongio sono testati per funzionare da un minimo di 0,5 bar pressione.
INSTALLAZIONE: Tutti gli articoli ad incasso Bongio completi sono forniti di relative parti da incassare.
Per i miscelatori lavabo e bidet da installarsi su piano, devono essere realizzati fori di ø 35 mm. massimo.

NOTA FINITURE FA / TT: I prodotti nelle finiture Ferro Antico (FA) e Terra di Toscana (TT) vengono realizzati con trattamenti manuali e, data la particolare lavorazione artigianale, possono presentare una colorazione non uniforme.

CARTRIDGE: Line series uses different kind of cartrdiges: ø 25 mms and ø 35 mms without distributor.
The temperature of the plant must not exceed 70°. The ideal working pressure of the plant is 3 bar.
SUPPLY: Line series has a soft supply.
DIVERTING SYSTEMS: Bongio diverters have been tested to work properly starting from a minimum 0,5 bar pressure
INSTALLATION: All the built-in Bongio items are available with universal raw built-in body.
For the basin and bidet mixers - single or three holes - to be place on top deck, they require ø 35 mms maximum holes.

FINISHES NOTE FA / TT: Products in Ferro Antico (FA) and Terra di Toscana (TT) finish are made with manual treatments and may therefore display colour variations due to the particular craftsmanship.

FINITURE E COLORI / FINISHES AND COLOURS

CR
Cromo
Chrome

NS
Nichel Spazzolato
Brushed Nickel

FA
Ferro Antico
Old Iron

NE
Nero Opaco
Matt Black

BI
Bianco Opaco
Matt White

CM
Cromo Satinato
Matt Chrome

NM
Cromo Nero Satinato
Matt Black Chrome

IM
Nichel Satinato
Matt Nickel

HM
Oro Francese Satinato
Matt French Gold

OM
Oro Satinato
Matt Gold

AM
Oro Rosa Satinato
Matt Rose Gold

67521/PR

Miscelatore lavabo con piletta clic-clac ottone.

Basin mixer with clic-clac waste.



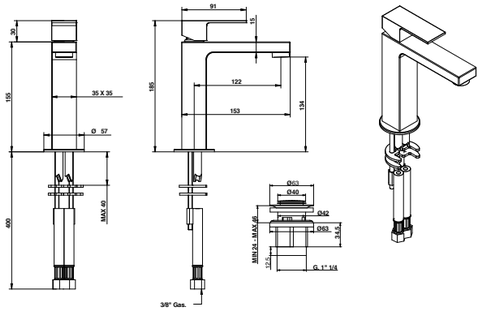

ARTICOLO COMPLETO / COMPLETE ITEM

67521CRPR CR
67521BIPR BI/NE
67521NSPR NS
67521FAPR FA
67521CMPR CM/IM
67521AMPR AM/NM/OM/HM

Abbinabile a / To match with:
Sifone / Siphon - **00067CR0Q**

RICAMBI / SPARE PARTS

9870	**9998CR**

67533/PR

Miscelatore lavabo a pavimento.

Floor mounted basin mixer.

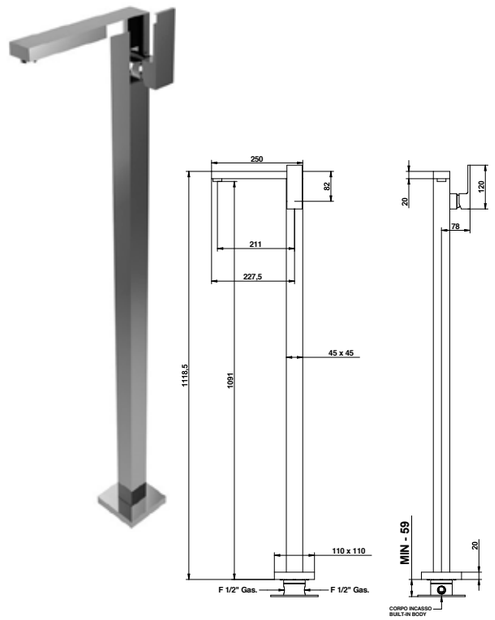

ARTICOLO COMPLETO / COMPLETE ITEM

67533CRPR	CR

PARTE INCASSO BUILT-IN PART	**PARTE ESTERNA DA ABBINARE** EXTERNAL MATCHING PART
	FINITURE / FINISHES
09744	**67533CRPREU** CR
	67533BIPREU BI/NE
	67533NSPREU NS
	67533FAPREU FA
	67533CMPREU CM/IM
	67533AMPREU AM/NM/OM/HM

Abbinabile a / To match with:
Sifone / Siphon - **00067CR0Q**
Piletta clic-clac / Clic-clac waste - **00079CR0Q**

RICAMBI / SPARE PARTS

9813	**9982CR**

67520/PR

Miscelatore lavabo con bocca lunga, prolunga 15 cm e scarico clic-clac ottone.

Basin mixer with long spout, 15 cms. extension and clic-clac waste.



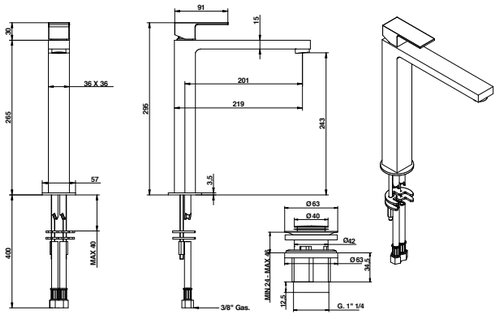

ARTICOLO COMPLETO / COMPLETE ITEM

67520CRPR CR
67520BIPR BI/NE
67520NSPR NS
67520FAPR FA
67520CMPR CM/IM
67520AMPR AM/NM/OM/HM

Abbinabile a / To match with:
Sifone / Siphon - **00067CR0Q**

RICAMBI / SPARE PARTS

9870	**9998CR**

67522/PR

Miscelatore bidet con piletta clic-clac ottone.

Bidet mixer with brass clic-clac waste.



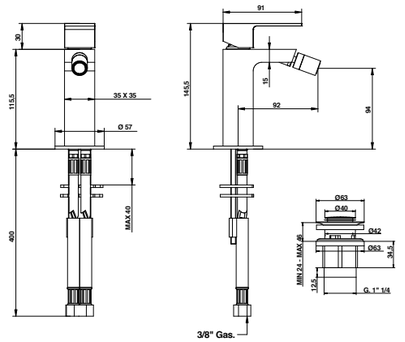

ARTICOLO COMPLETO / COMPLETE ITEM

67522CRPR CR
67522BIPR BI/NE
67522NSPR NS
67522FAPR FA
67522CMPR CM/IM
67522AMPR AM/NM/OM/HM

RICAMBI / SPARE PARTS

9870	**9976CR**

FINITURE E COLORI / FINISHES AND COLOURS

CR NS FA NE BI CM NM IM HM OM AM

ACCESSORI E RICAMBI / ACCESSORIES AND SPARE PARTS

- **PROLUNGA** MIXER EXTENSION
- **CARTUCCIA E VITONE** CARTRIDGE AND MECHANISM
- **AERATORE** AERATOR
- **FLESSIBILE** FLEXIBLE
- **DOCCETTA** HANDSHOWER
- **DEVIATORE** DIVERTER

67539/PR

Miscelatore lavabo incasso con bocca 220 mm e piastra.

Built-in basin mixer with 220 mms. spout and plate.



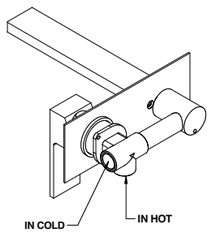

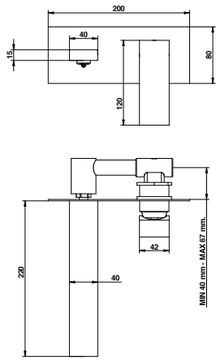

ARTICOLO COMPLETO / COMPLETE ITEM

67539CRPR	CR

PARTE INCASSO BUILT-IN PART	**PARTE ESTERNA DA ABBINARE** EXTERNAL MATCHING PART
	FINITURE / FINISHES
09729	**67539CRPREU** CR
	67539BIPREU BI/NE
	67539NSPREU NS
	67539FAPREU FA
	67539CMPREU CM/IM
	67539AMPREU AM/NM/OM/HM

Abbinabile a / To match with:
Sifone / Siphon - **00067CR0Q**
Piletta clic-clac / Clic-clac waste - **00079CR0Q**

RICAMBI / SPARE PARTS

9813 **9982**

67538/22PR

Miscelatore lavabo incasso con bocca 22 cm.

Built-in basin mixer with 22 cms. spout.

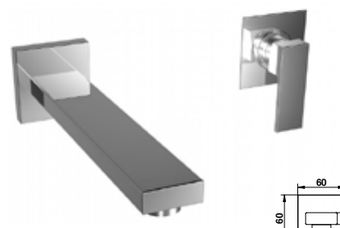

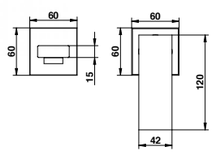

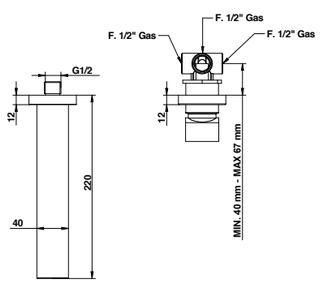

ARTICOLO COMPLETO / COMPLETE ITEM

67538CR22PR	CR

PARTE INCASSO BUILT-IN PART	**PARTE ESTERNA DA ABBINARE** EXTERNAL MATCHING PART
	FINITURE / FINISHES
09761	**67538CR22PREU** CR
	67538BI22PREU BI/NE
	67538NS22PREU NS
	67538FA22PREU FA
	67538CN22PREU CM/IM
	67538AM22PREU AM/NM/OM/HM

Abbinabile a / To match with:
Sifone / Siphon - **00067CR0Q**
Piletta clic-clac / Clic-clac waste - **00079CR0Q**

ACCESSORI / ACCESSORIES

00100CRPRPR

RICAMBI / SPARE PARTS

9813 **9982**

FINITURE E COLORI / FINISHES AND COLOURS

CR NS FA NE BI CM NM IM HM OM AM

67538/2APR

Miscelatore lavabo incasso con bocca 220 mm completo di connessioni incasso.

Built-in basin mixer with 220 mms. spout complete with built-in connections.

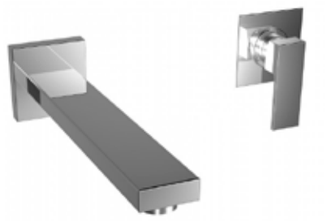

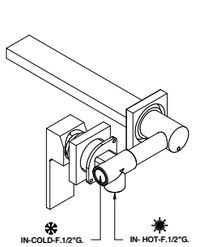

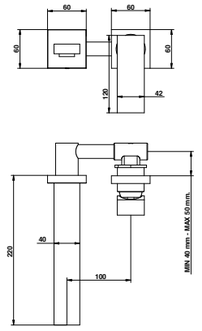

ARTICOLO COMPLETO / COMPLETE ITEM

67538CR2APR	CR

PARTE INCASSO BUILT-IN PART	**PARTE ESTERNA DA ABBINARE** EXTERNAL MATCHING PART
	FINITURE / FINISHES
09729	**67538CR2APREU** CR
	67538BI2APREU BI/NE
	67538NS2APREU NS
	67538FA2APREU FA
	67538CM2APREU CM/IM
	67538AM2APREU AM/NM/OM/HM

Abbinabile a / To match with:
Sifone / Siphon - **00067CR0Q**
Piletta clic-clac / Clic-clac waste - **00079CR0Q**

RICAMBI / SPARE PARTS

9813 **9982**

67524/PR

Miscelatore incasso.

Built in mixer.



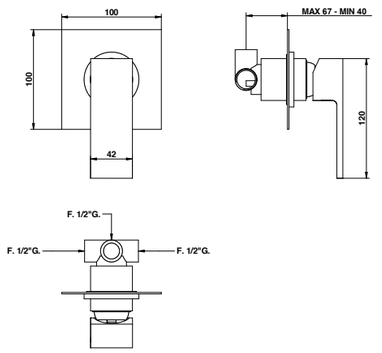

ARTICOLO COMPLETO / COMPLETE ITEM

67524CRPR	CR

PARTE INCASSO BUILT-IN PART	**PARTE ESTERNA DA ABBINARE** EXTERNAL MATCHING PART
	FINITURE / FINISHES
09761	**67524CRPREU** CR
	67524NEPREU NE/BI
	67524NSPREU NS
	67524FAPREU FA
	67524CMPREU CM/IM
	67524AMPREU AM/NM/OM/HM

ACCESSORI / ACCESSORIES

00100CRPRPR

OPTIONAL: Scatola incasso per cartongesso / Built-in box for drywall and cavity wall
09702PBOX

RICAMBI / SPARE PARTS

9813

ACCESSORI E RICAMBI / ACCESSORIES AND SPARE PARTS

PROLUNGA MIXER EXTENSION
CARTUCCIA E VITONE CARTRIDGE AND MECHANISM
AERATORE AERATOR
FLESSIBILE FLEXIBLE
DOCCETTA HANDSHOWER
DEVIATORE DIVERTER

67524/RPPR

Miscelatore incasso.

Built in mixer.



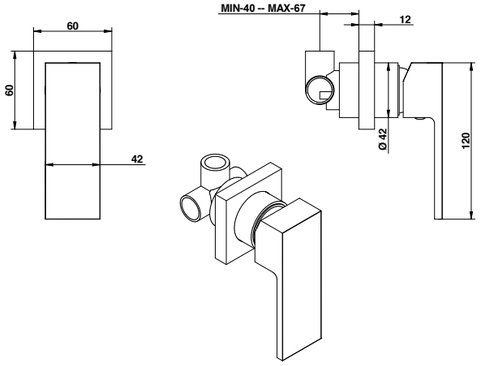

ARTICOLO COMPLETO / COMPLETE ITEM

67524CRRPPR	CR

PARTE INCASSO BUILT-IN PART	**PARTE ESTERNA DA ABBINARE** EXTERNAL MATCHING PART
	FINITURE / FINISHES
09761	**67524CRRPPREU** CR
	67524BIRPPREU BI/NE
	67524NSRPPREU NS
	67524FARPPREU FA
	67524CMRPPREU CM/IM
	67524AMRPPREU AM/NM/OM/HM

ACCESSORI / ACCESSORIES

00100CRPRPR

OPTIONAL: Scatola incasso per cartongesso / Built-in box for drywall and cavity wall
09702PBOX

RICAMBI / SPARE PARTS

9813

67544/PR

Termostatico coassiale incasso.

Coaxial thermostatic built-in mixer.



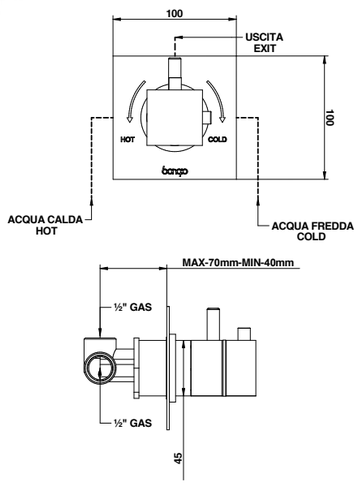

ARTICOLO COMPLETO / COMPLETE ITEM

67544CRPR CR
67544NEPR * NE/BI
67544NSPR NS
67544CMPR * CM/IM
67544AMPR * AM/NM/OM/HM

* Nelle varianti colore alcuni particolari saranno cromati per garantire gli standard qualitativi. / To assure our quality standard on colored product, some details remain in chrome.

Portata a pressione dinamica 3 bar - 20,5 l/min - 38° Mix. / Flow rates at dynamic pressure 3 bar - 20,5 l/min - 38° Mix.

ACCESSORI / ACCESSORIES

00107CRPR

OPTIONAL: Scatola incasso per cartongesso / Built-in box for drywall and cavity wall
09702PBOX

RICAMBI / SPARE PARTS

9811

67510/PR

Miscelatore bordo piano.

Mixer for deck installation.

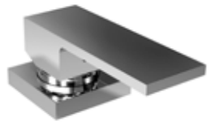

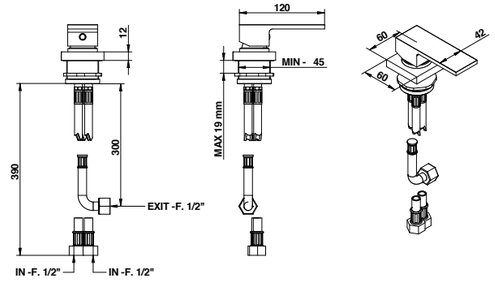

ARTICOLO COMPLETO / COMPLETE ITEM

67510CRPR CR
67510BIPR BI/NE
67510NSPR NS
67510FAPR FA
67510CMPR CM/IM
67510AMPR AM/NM/OM/HM

RICAMBI / SPARE PARTS

9813

67529/PR

Miscelatore incasso con deviatore automatico a 2 uscite.

Built-in mixer with 2 way automatic diverter.



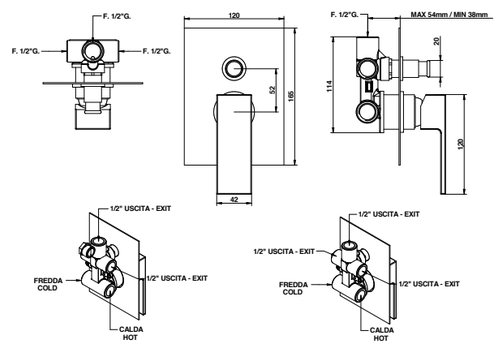

ARTICOLO COMPLETO / COMPLETE ITEM

67529CRPR	CR

ACCESSORI / ACCESSORIES

00102CRPRPR

OPTIONAL: Scatola incasso per cartongesso / Built-in box for drywall and cavity wall
09702PBOX

RICAMBI / SPARE PARTS

9813 | **00114CRPR**

FINITURE E COLORI / FINISHES AND COLOURS

CR NS FA NE BI CM NM IM HM OM AM

ACCESSORI E RICAMBI / ACCESSORIES AND SPARE PARTS

PROLUNGA MIXER EXTENSION

CARTUCCIA E VITONE CARTRIDGE AND MECHANISM

AERATORE AERATOR

FLESSIBILE FLEXIBLE

DOCCETTA HANDSHOWER

DEVIATORE DIVERTER

67519/PR

Miscelatore incasso con deviatore meccanico a 2 uscite.

Built-in mixer with 2 way mechanical diverter.



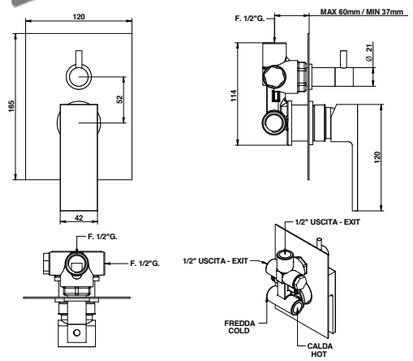

ARTICOLO COMPLETO / COMPLETE ITEM

67519CRPR	CR

PARTE INCASSO BUILT-IN PART	**PARTE ESTERNA DA ABBINARE** EXTERNAL MATCHING PART
	FINITURE / FINISHES
09763	**67519CRPREU** CR
	67519BIPREU BI/NE
	67519NSPREU NS
	67519FAPREU FA
	67519CMPREU CM/IM
	67519AMPREU AM/NM/OM/HM

ACCESSORI / ACCESSORIES

00102CRPRP3

OPTIONAL: Scatola incasso per cartongesso / Built-in box for drywall and cavity wall
09702PBOX

RICAMBI / SPARE PARTS

9813 **9861**

67519/3PR

Miscelatore incasso con deviatore meccanico a 3 uscite.

Built-in mixer with 3 way mechanical diverter.



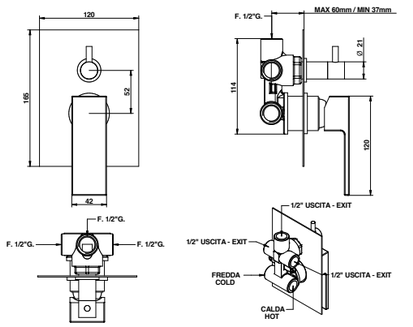

ARTICOLO COMPLETO / COMPLETE ITEM

67519CR03PR	CR

PARTE INCASSO BUILT-IN PART	**PARTE ESTERNA DA ABBINARE** EXTERNAL MATCHING PART
	FINITURE / FINISHES
09763/3	**67519CR03PREU** CR
	67519BI03PREU BI/NE
	67519NS03PREU NS
	67519FA03PREU FA
	67519CM03PREU CM/IM
	67519AM03PREU AM/NM/OM/HM

ACCESSORI / ACCESSORIES

00102CRPRP3

OPTIONAL: Scatola incasso per cartongesso / Built-in box for drywall and cavity wall
09702PBOX

RICAMBI / SPARE PARTS

9813 **09860**

FINITURE E COLORI / FINISHES AND COLOURS

CR NS FA NE BI CM NM IM HM OM AM

67525/2PR

Deviatore a 2 uscite (1 entrata - 2 uscite).

2 way diverter (1 in - 2 out).



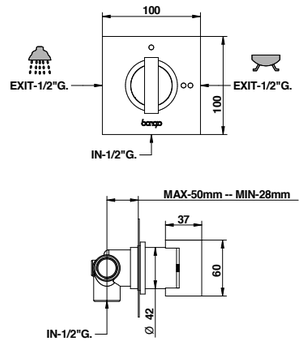

ARTICOLO COMPLETO / COMPLETE ITEM

67525CR02PR	CR

PARTE INCASSO BUILT-IN PART	**PARTE ESTERNA DA ABBINARE** EXTERNAL MATCHING PART
	FINITURE / FINISHES
9491/2	**67525CR02PREU** CR
	67525BI02PREU BI/NE
	67525NS02PREU NS
	67525FA02PREU FA
	67525CM02PREU CM/IM
	67525AM02PREU AM/NM/OM/HM

ACCESSORI / ACCESSORIES

00109CR

OPTIONAL: Scatola incasso per cartongesso / Built-in box for drywall and cavity wall
09702PBOX

RICAMBI / SPARE PARTS

9808/02

67525/3PR

Deviatore a 3 uscite (1 entrata - 3 uscite).

3 ways diverter (1 in- 3 out).



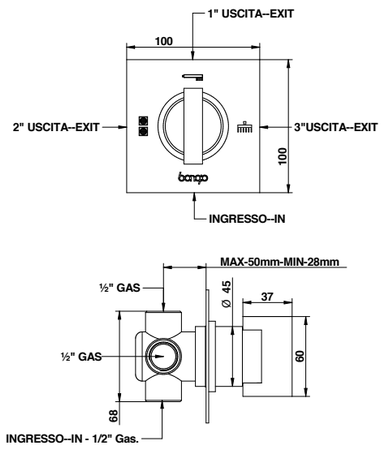

ARTICOLO COMPLETO / COMPLETE ITEM

67525CR03PR	CR

PARTE INCASSO BUILT-IN PART	**PARTE ESTERNA DA ABBINARE** EXTERNAL MATCHING PART
	FINITURE / FINISHES
09491/43	**67525CR03PREU** CR
	67525BI03PREU BI/NE
	67525NS03PREU NS
	67525FA03PREU FA
	67525CM03PREU CM/IM
	67525AM03PREU AM/NM/OM/HM

ACCESSORI / ACCESSORIES

00109CRPR

RICAMBI / SPARE PARTS

9808

ACCESSORI E RICAMBI / ACCESSORIES AND SPARE PARTS

PROLUNGA MIXER EXTENSION
CARTUCCIA E VITONE CARTRIDGE AND MECHANISM
AERATORE AERATOR
FLESSIBILE FLEXIBLE
DOCCETTA HANDSHOWER
DEVIATORE DIVERTER

67549/PR

Termostaico incasso coassiale con deviatore automatico a 2 uscite.

Coaxial built-in thermostatic mixer with 2 way automatic diverter.



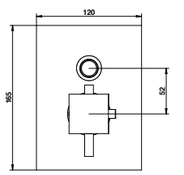

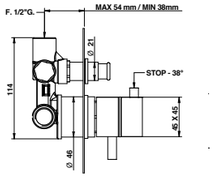

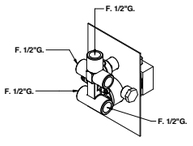

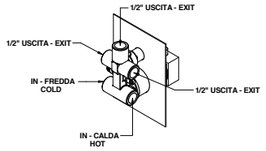

ARTICOLO COMPLETO / COMPLETE ITEM

67549CRPR	CR
67549BIPR *	BI/NE
67549NSPR	NS
67549CMPR *	CM/IM
67549AMPR *	AM/NM/OM/HM

* Nelle varianti colore alcuni particolari saranno cromati per garantire gli standard qualitativi. / To assure our quality standard on colored product, some details remain in chrome.

ACCESSORI / ACCESSORIES

00108CRPRPR

OPTIONAL: Scatola incasso per cartongesso / Built-in box for drywall and cavity wall
09702PBOX

RICAMBI / SPARE PARTS

9811 **00114CRPR**

67569/PR

Termostatico incasso coassiale con deviatore meccanico a 2 uscite.

Coaxial built-in thermostatic mixer with 2 way mechanical diverter.



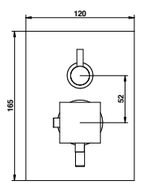

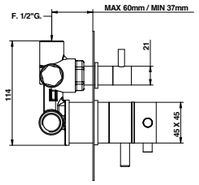

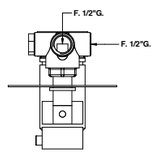

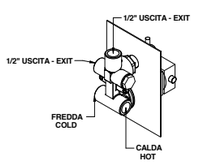

ARTICOLO COMPLETO / COMPLETE ITEM

67569CRPR	CR

PARTE INCASSO BUILT-IN PART	**PARTE ESTERNA DA ABBINARE** EXTERNAL MATCHING PART
	FINITURE / FINISHES
09766	**67569CRPREU** CR
	67569BIPREU * BI/NE
	67569NSPREU NS
	67569CMPREU * CM/IM
	67569AMPREU * AM/NM/OM/HM

* Nelle varianti colore alcuni particolari saranno cromati per garantire gli standard qualitativi. / To assure our quality standard on colored product, some deta i l s remain in chrome.

Portata a pressione dinamica 3 bar - 17 l/min - 38° Mix / Flow rates at dynamic pressure 3 bar - 17 l/min - 38° Mix

ACCESSORI / ACCESSORIES

00102CRPRP3

OPTIONAL: Scatola incasso per cartongesso / Built-in box for drywall and cavity wall
09702PBOX

RICAMBI / SPARE PARTS

9250 **09861**

FINITURE E COLORI / FINISHES AND COLOURS

CR NS FA NE BI CM NM IM HM OM AM

67569/3PR

Miscelatore termostatico incasso coassiale con deviatore meccanico a 3 uscite.

Coaxial built-in thermostatic mixer with 3 way mechanical diverter.



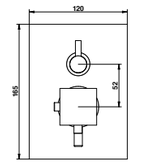

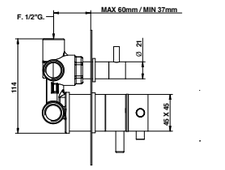

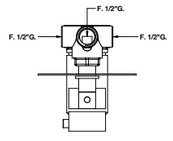

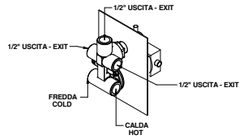

ARTICOLO COMPLETO / COMPLETE ITEM

67569CR03PR	CR

PARTE INCASSO BUILT-IN PART	**PARTE ESTERNA DA ABBINARE** EXTERNAL MATCHING PART
	FINITURE / FINISHES
09766/03	**67569CR03PREU** CR
	67569BI03PREU * BI/NE
	67569NS03PREU NS
	67569CM03PREU * CM/IM
	67569AM03PREU * AM/NM/OM/HM

* Nelle varianti colore alcuni particolari saranno cromati per garantire gli standard qualitativi. / To assure our quality standard on colored product, some details remain in chrome.

Portata a pressione dinamica 3 bar - 17 l/min - 38° Mix / Flow rates at dynamic pressure 3 bar - 17 l/min - 38° Mix

ACCESSORI / ACCESSORIES

00102CRPRP3

OPTIONAL: Scatola incasso per cartongesso / Built-in box for drywall and cavity wall
09702PBOX

RICAMBI / SPARE PARTS

9250 **09860**

67523/PR

Miscelatore doccia esterno.

External shower mixer.



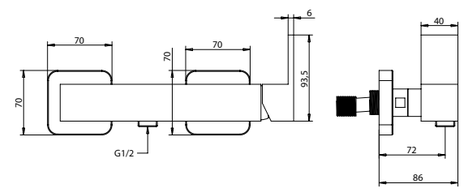

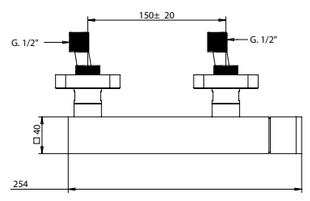

ARTICOLO COMPLETO / COMPLETE ITEM

67523CRPR	CR
67523NEPR	NE/BI
67523NSPR	NS
67523NMPR	NM/HM
67523FAPR	FA
67523ORPR	AM/CM/IM/OM

Abbinabile a / To match with:
Saliscendi / Sliding rail - **874**

RICAMBI / SPARE PARTS

9838

ACCESSORI E RICAMBI / ACCESSORIES AND SPARE PARTS

PROLUNGA MIXER EXTENSION
CARTUCCIA E VITONE CARTRIDGE AND MECHANISM
AERATORE AERATOR
FLESSIBILE FLEXIBLE
DOCCETTA HANDSHOWER
DEVIATORE DIVERTER

67526/DPR

Miscelatore vasca esterno con set doccia.

External bath and shower mixer with duplex showerset.



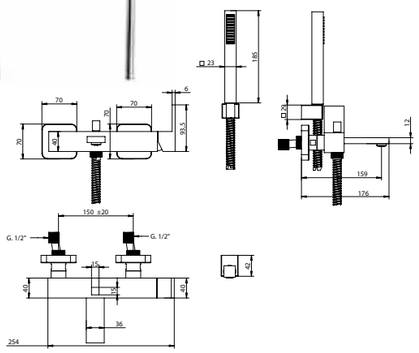

ARTICOLO COMPLETO / COMPLETE ITEM

67526CR0DPR CR
67526BI0DPR * BI/NE
67526NS0DPR NS
67526FA0DPR * FA
67526CM0DPR * CM/IM
67526AM0DPR * AM/NM/OM/HM

* Nelle varianti colore alcuni particolari saranno cromati per garantire gli standard qualitativi. / To assure our quality standard on colored product, some details remain in chrome.

RICAMBI / SPARE PARTS

9838	**9982CR**
9611CR	**00854CR0E**
00115CRPR	

67530/DPR

Gruppo vasca incasso con set doccia duplex.

Built-in bath and shower mixer with duplex shower set.



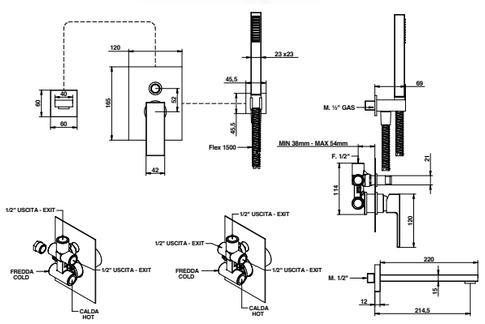

ACCESSORI / ACCESSORIES

00102CRPRPR

OPTIONAL: Scatola incasso per cartongesso / Built-in box for drywall and cavity wall
09702PBOX

RICAMBI / SPARE PARTS

9813	**9982**
9611CR	**00854CR0E**
00114CRPR	

67915

Set doccia ad incasso con miscelatore tradizionale ad uso doccia, vasca e bidet completo di doccetta.

Duplex shower set with traditional mixer for shower/bathtube and bidet.



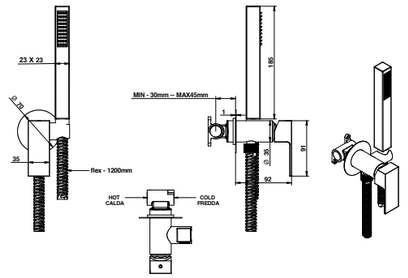

ARTICOLO COMPLETO / COMPLETE ITEM

67915CR00	CR

PARTE INCASSO BUILT-IN PART	**PARTE ESTERNA DA ABBINARE** EXTERNAL MATCHING PART
	FINITURE / FINISHES
09490/CT	**67915CREU** CR
	67915BIEU BI/NE
	67915NSEU NS
	67915FAEU FA
	67915CMEU CM/IM
	67915AMEU AM/NM/OM/HM

RICAMBI / SPARE PARTS

9820/32	**09610CR**
854CR	

67916

Set doccia bidet per wc ad incasso con miscelatore tradizionale e doccetta.

Shattaf shower set for wc with traditional mixer and handshower.



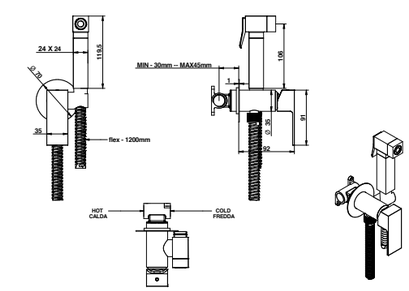

ARTICOLO COMPLETO / COMPLETE ITEM

67916CR00	CR

PARTE INCASSO BUILT-IN PART	**PARTE ESTERNA DA ABBINARE** EXTERNAL MATCHING PART
	FINITURE / FINISHES
09490/CT	**67916CREU** CR
	67916BIEU BI/NE
	67916NSEU NS
	67916FAEU FA
	67916CMEU CM/IM
	67916AMEU AM/NM/OM/HM

RICAMBI / SPARE PARTS

9820/32	**09610CR**
00910CRDO	

FINITURE E COLORI / FINISHES AND COLOURS

CR NS FA NE BI CM NM IM HM OM AM

ACCESSORI E RICAMBI / ACCESSORIES AND SPARE PARTS

PROLUNGA MIXER EXTENSION
CARTUCCIA E VITONE CARTRIDGE AND MECHANISM
AERATORE AERATOR
FLESSIBILE FLEXIBLE
DOCCETTA HANDSHOWER
DEVIATORE DIVERTER

67531/DPR

Miscelatore bordo vasca con set doccia.

Deck bath mixer with handshower set.



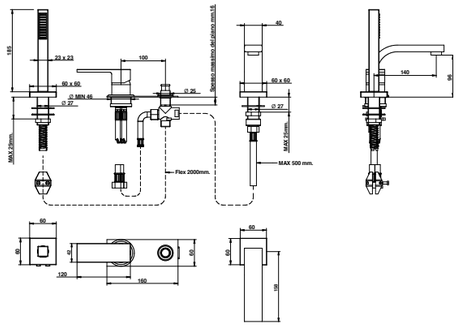

ARTICOLO COMPLETO / COMPLETE ITEM

67531CR0DPR	CR
67531BI0DPR	BI/NE
67531NS0DPR	NS
67531FA0DPR	FA
67531CM0DPR	CM/IM
67531AM0DPR	AM/NM/OM/HM

ACCESSORI / ACCESSORIES

00102CRPRPR	

OPTIONAL: Scatola incasso per cartongesso / Built-in box for drywall and cavity wall
09702PBOX

RICAMBI / SPARE PARTS

9813		**9982**	
9606CR		**00854CR0E**	
00127CR			

67534/DPR

Miscelatore vasca da pavimento con set doccia.

Floor mounted bath mixer with shower set and diverter.

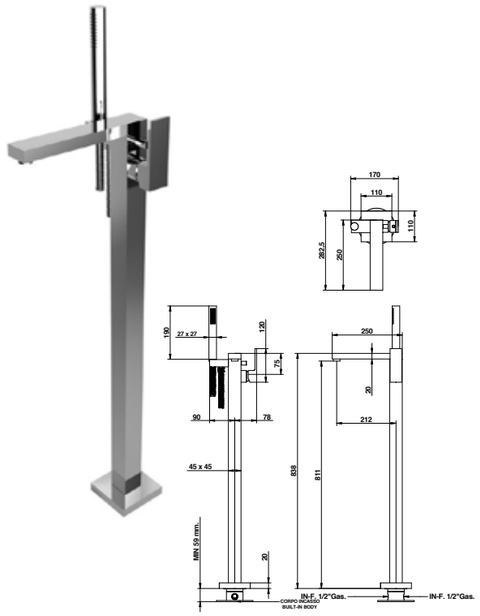

ARTICOLO COMPLETO / COMPLETE ITEM

67534CR0DPR	CR

PARTE INCASSO BUILT-IN PART	**PARTE ESTERNA DA ABBINARE** EXTERNAL MATCHING PART
	FINITURE / FINISHES
09744	**67534CR0DPREU** CR
	67534BI0DPREU * BI/NE
	67534NS0DPREU NS
	67534FA0DPREU * FA
	67534CM0DPREU * CM/IM
	67534AM0DPREU * AM/NM/OM/HM

* Nelle varianti colore alcuni particolari saranno cromati per garantire gli standard qualitativi. / To assure our quality standard on colored product, some deta i l s remain in chrome.

RICAMBI / SPARE PARTS

9813		**9998CR**	
9611CR		**00854CR0E**	
00138			

FINITURE E COLORI / FINISHES AND COLOURS

CR NS FA NE BI CM NM IM HM OM AM

67552/ADPR

Gruppo doccia incasso completo di connessione e set doccetta con piastra.

Built-in shower mixer with connection and handshower set with plate.



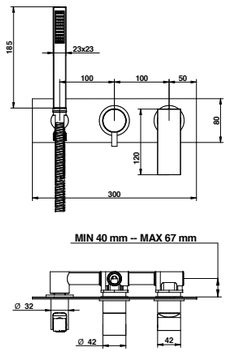

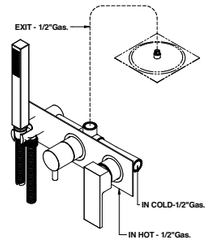

ARTICOLO COMPLETO / COMPLETE ITEM

67552CRADPR	CR

PARTE INCASSO BUILT-IN PART	**PARTE ESTERNA DA ABBINARE** EXTERNAL MATCHING PART
	FINITURE / FINISHES
0969000DO	**67552CRADPREU** CR
	67552BIADPREU BI/NE
	67552NSADPREU NS
	67552FAADPREU FA
	67552AMADPREU AM

ACCESSORI / ACCESSORIES

68113CRPR	

RICAMBI / SPARE PARTS

9813		**09611CR00**	
00850CR0E		**9808/2**	

881

Soffione doccia quadro 200x200 mm.

200x200 mms. square shower head.



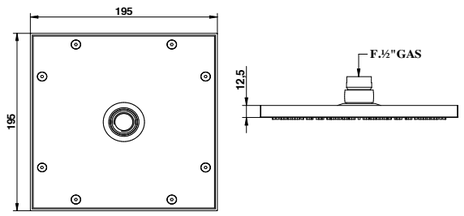

ARTICOLO COMPLETO / COMPLETE ITEM

881CR00 CR
881ON00 ON
881BU00 NS/NE/BI/PL/BU
881BM00 TT/FA/OR/AM/HM/OM/BM
881OP00 OP

Sistema anticalcare Fast Clean. Pressione dinamica minima di utilizzo 0,5 bar. Portata a pressione dinamica 3 bar - 8 l/min. / Fast Clean shower. Minimum dynamic pressure of use 0,5 bar. Flow rates at dynamic pressure 3 bar - 8 l/min.

ACCESSORI E RICAMBI / ACCESSORIES AND SPARE PARTS

PROLUNGA MIXER EXTENSION
CARTUCCIA E VITONE CARTRIDGE AND MECHANISM
AERATORE AERATOR
FLESSIBILE FLEXIBLE
DOCCETTA HANDSHOWER
DEVIATORE DIVERTER

801/20PR

Braccio doccia a soffitto da 200 mm, sezione quadra.

Mms. 200 ceiling shower arm, square section.



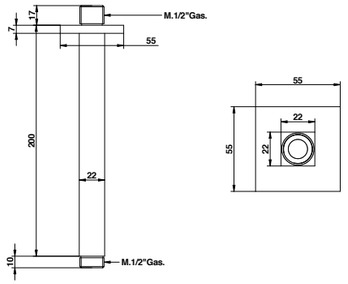

ARTICOLO COMPLETO / COMPLETE ITEM

801CR20PR CR
801NS20PR NS/NE/BI
801OR20PR HM/AM/NM

Disponibile in altre misure / Available in other dimensions

806/PR

Braccio doccia quadro 350 mm.

Mms 350 shower arm square section.



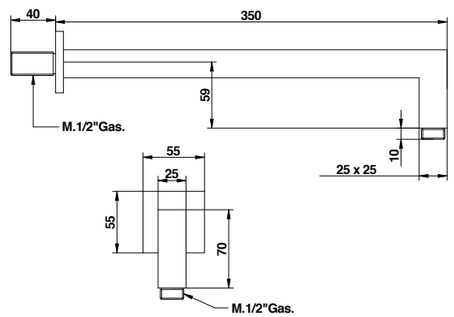

ARTICOLO COMPLETO / COMPLETE ITEM

806CRPR CR
806NSPR NS/NE/BI
806ORPR AM
806CNPR OM/HM/NM

FINITURE E COLORI / FINISHES AND COLOURS

CR NS FA NE BI CM NM IM HM OM AM

834/B1

Duplex con erogazione, supporto fisso, doccetta monogetto e flessibile doppia aggraffatura 1500 mm, 1/2" FF conico, tutto in ottone.

Brass shower set with water supply elbow, fixed bracket, single function handshower and 1500 mms. 1/2" FF conical.



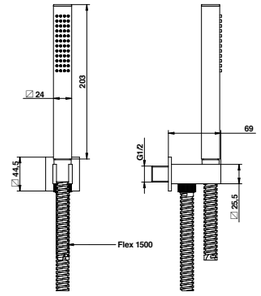

ARTICOLO COMPLETO / COMPLETE ITEM

834CRB1 CR
834NEB1 NE/BI/NS
834TTB1 FA/AM/OM/NM

Sistema anticalcare Fast Clean. Pressione dinamica minima di utilizzo 1 bar. Portata a pressione dinamica 1-5 bar - 5 l/min. / Fast Clean shower. Minimum dynamic pressure of use 1 bar. Flow rates at dynamic pressure 1-5 bar - 5 l/min.

RICAMBI / SPARE PARTS

9600CR	**854CR00**

43547/LU

Termostatico doccia esterno con tubo, deviatore soffione e set doccia.

External thermostatic shower mixer with tube, diverter, shower head and handshower set.



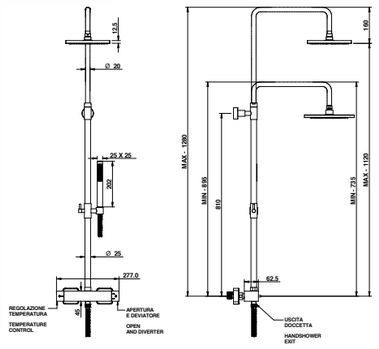

ARTICOLO COMPLETO / COMPLETE ITEM

43547CRLU CR
43547NELU * NE/BI/NS
43547FALU * FA
43547HMLU * HM/AM/NM

* Nelle varianti colore alcuni particolari saranno cromati per garantire gli standard qualitativi. / To assure our quality standard on colored product, some deta i l s remain in chrome.

Sistema anticalcare Fast Clean. Pressione dinamica minima di utilizzo 1 bar. Portata a pressione dinamica: uscita doccia con limitatore 1-5 bar - 8 l/min, uscita doccetta con limitatore 1-5 bar - 5 l/min. / Fast Clean shower. Minimum dynamic pressure of use 1 bar. Flow rates at dynamic pressure: shower exit with limitation system 1-5 bar - 8 l/min, handshower exit with limitation system 1-5 bar - 5 l/min.

RICAMBI / SPARE PARTS

9844	**9846**
9600CR	**854CR00**
881CR00	

ACCESSORI E RICAMBI / ACCESSORIES AND SPARE PARTS

PROLUNGA
MIXER EXTENSION

CARTUCCIA E VITONE
CARTRIDGE AND MECHANISM

AERATORE
AERATOR

FLESSIBILE
FLEXIBLE

DOCCETTA
HANDSHOWER

DEVIATORE
DIVERTER

T·MIX
T·LEVA LATERALE

DESIGN CENTER DIRECTED BY
ANTONIO BONGIO

#PROJECT



1

CREATIVE DIALOGUE



DETTAGLIO VERSATILE

Versatile details

Funzionalità ed estetica in dialogo creativo: la collezione coniuga la ricercata forma ad arco con soluzioni tecnologiche evolute.
L'ampia gamma di finiture e accessori e le due varianti – T MIX con leva incorporata e T LEVA LATERALE - ne fanno una serie poliedrica dalle innumerevoli possibilità applicative.

Functionality and aesthetics set within a creative dialogue: this collection combines the refined arched shape with advanced technological solutions.
The broad range of finishes and accessories and the two versions – T MIX with built-in lever and T LEVA LATERALE – make it a versatile series that lends itself to a variety of applications.

#DESIGN

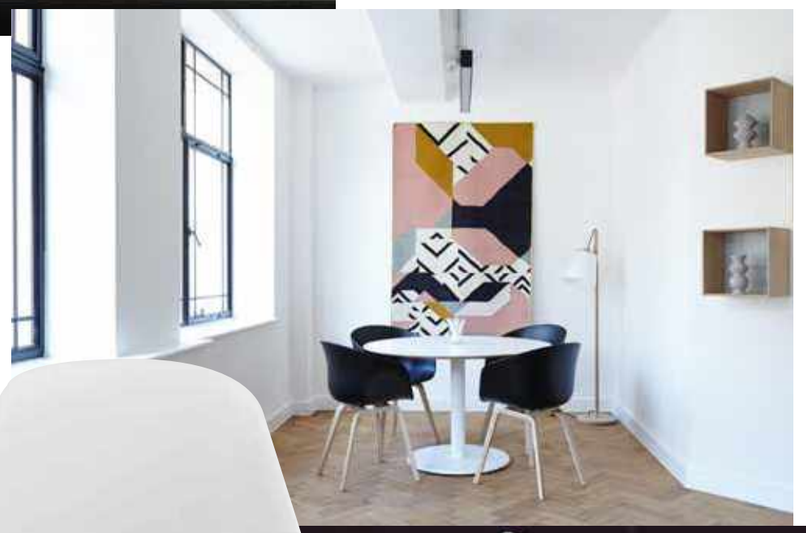



1. Art. 32521CRPR



LAVABO / WASHBASIN
Art. 32583RBPR



BEAUTY SALON - Kuwait



LAVABO / WASHBASIN
Art. 32583NEPR



LAVABO / WASHBASIN
Art. 32583CRPR

INFORMAZIONI TECNICHE

Technical details

CARTUCCIA: La Serie T Mix e T Leva Laterale è dotata di cartuccia ø 35 mm con e senza distributore a seconda degli articoli. La temperatura d'impianto non deve superare i 70°C. La pressione di esercizio dell'impianto consigliata è di 3 bar.
TERMOSTATICI: La serie T Mix e T Leva Laterale monta sugli incassi doccia la cartuccia termostatica ø 40 mm predisposta per pulsante di sicurezza antiscottatura per bloccare la temperatura a 38°C. La temperatura d'impianto deve essere compresa tra minimo 10°C e massimo 65°C, inoltre la temperatura dell'acqua calda in entrata, nel miscelatore, deve essere di almeno 10°C superiore alla massima temperatura dell'acqua calda desiderata in uscita. La pressione di esercizio consigliata è di 3 bar e la massima differenza di pressione tra entrata acqua calda ed entrata acqua fredda deve essere di 1,5 bar.
EROGAZIONE: La serie T Mix e T Leva Laterale ha un tipo di erogazione morbida.
SISTEMI DI DEVIAZIONE: I deviatori Bongio sono testati per funzionare da un minimo di 0,5 bar pressione.
INSTALLAZIONE: Tutti gli articoli ad incasso Bongio completi sono forniti di relative parti da incassare.
Gli articoli doccia e vasca esterni hanno un interasse di 15±20 mm.
Per gli articoli lavabo e bidet, monoforo e tre fori, da installarsi su piano, devono essere realizzati fori ø 35 mm massimo.

Miscelatori compatibili collezione ON da pag. 414

CARTRIDGE: T Mix and T Leva Laterale series has a ø 35 mms cartridge with or without distributor, depending on the items.
The temperature of the plant must not exceed 70°. The ideal working pressure of the plant is 3 bar.
THERMOSTATIC MIXERS: T Mix and T Leva Laterale series has on the built in shower mixers a ø 40 mms thermostatic cartrdige. Prepared for a security system plug to stop at a maximum temperature of 38° to avoid warm shock. The temperature of the plant must be levelled between a minimum of 10° and a maximum of 65°, the temperature of the incoming warm water in the mixer, must be 10° higher than the maximum temperature of the warm water desired at the exit. The Ideal working pressure should be 3 bar and the maximum pressure difference between warm water entry and cold water entry must be 1,5 bar.
SUPPLY: T Mix and T Leva Laterale series has a soft supply.
DIVERTING SYSTEMS: Bongio diverters have been tested to work properly starting from a minimum 0,5 bar pressure
INSTALLATION: All the built-in mixers Bongio items are available with universal raw built-in body.
All the external shower and bath mixers have the 15±20 mms interaxe.
For the basin and bidet mixers - single or three holes - to be place on top deck, they require ø 35 mms maximum holes.

Compatible mixer taps, ON collection, from page 414

FINITURE E COLORI / FINISHES AND COLOURS

CR
Cromo
Chrome

NS
Nichel Spazzolato
Brushed Nickel

OR
Oro 24kt
24kt Gold

RB*
Moka Opaco
Matt Moka

NE*
Nero Opaco
Matt Black

BI*
Bianco Opaco
Matt White

ON*
Ottone Naturale
Natural Brass

* **Disponibile su richiesta** / Available on request

32521/PR

Miscelatore lavabo con scarico 1.1/4" in ottone.

Basin mixer with 1.1/4" pop-up waste.



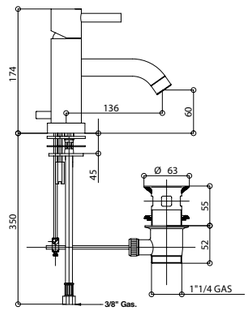

ARTICOLO COMPLETO / COMPLETE ITEM

32521CRPR	CR
32521NSPR	NS
32521ORPR	OR

Abbinabile a / To match with:
Sifone / Siphon - **00067CR00**
Sifone / Siphon - **00065CR00**

ACCESSORI / ACCESSORIES

00930CR15

RICAMBI / SPARE PARTS

9812 **9999CR**

32532/PR

Miscelatore lavabo con prolunga 150 mm e scarico 1.1/4" in ottone.

Basin mixer with 150 mms. extension and 1.1/4" pop-up waste.



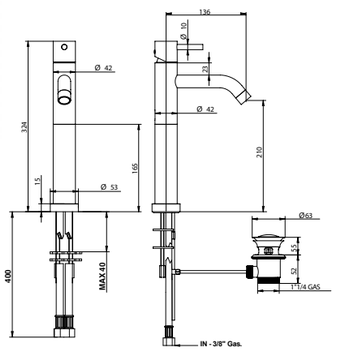

ARTICOLO COMPLETO / COMPLETE ITEM

32532CRPR	CR
32532NSPR	NS
32532ORPR	OR

Abbinabile a / To match with:
Sifone / Siphon - **00067CR00**
Sifone / Siphon - **00065CR00**

ACCESSORI / ACCESSORIES

00930CR15

RICAMBI / SPARE PARTS

9812 **9999CR**

Miscelatori compatibili collezione ON da pag. 414 / Compatible mixer taps, ON collection, from page 414

FINITURE E COLORI / FINISHES AND COLOURS

CR NS OR RB* NE* BI* ON*

* **Disponibile su richiesta** / Available on demand

32520/PR

Miscelatore lavabo con bocca lunga, prolunga 150 mm e scarico in ottone 1.1/4".

Basin mixer with long spout, 150 mms. extension and 1.1/4" pop-up waste.



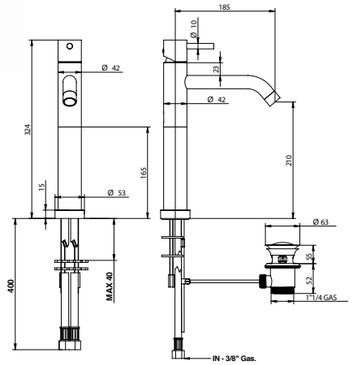

ARTICOLO COMPLETO / COMPLETE ITEM

32520CRPR	CR
32520NSPR	NS
32520ORPR	OR

ACCESSORI / ACCESSORIES

00930CR15

RICAMBI / SPARE PARTS

9812 **9999CR**

32533/PR

Miscelatore lavabo a pavimento.

Floor mounted basin mixer.

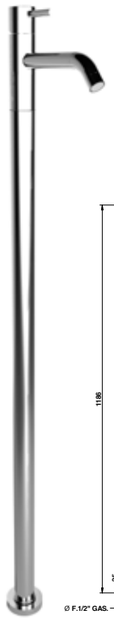

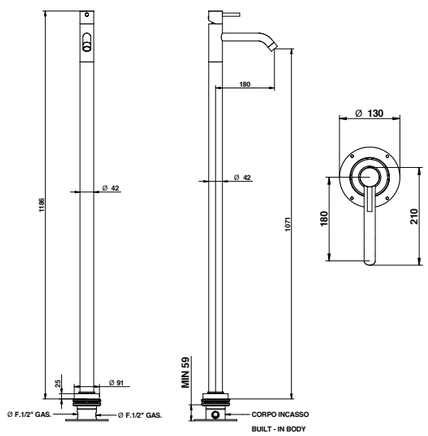

ARTICOLO COMPLETO / COMPLETE ITEM

32533CRPR	CR

PARTE INCASSO BUILT-IN PART	**PARTE ESTERNA DA ABBINARE** EXTERNAL MATCHING PART	
	FINITURE / FINISHES	
09744	**32533CRPREU**	CR
	32533NSPREU	NS
	32533ORPREU	OR

Abbinabile a / To match with:
Sifone / Siphon - **00067CR00**
Sifone / Siphon - **00065CR00**
Piletta clic-clac / Clic-clac waste - **00079CRPR**

RICAMBI / SPARE PARTS

9812 **9996**

Miscelatori compatibili collezione ON da pag. 414 / Compatible mixer taps, ON collection, from page 414

ACCESSORI E RICAMBI / ACCESSORIES AND SPARE PARTS

PROLUNGA MIXER EXTENSION
CARTUCCIA E VITONE CARTRIDGE AND MECHANISM
AERATORE AERATOR
FLESSIBILE FLEXIBLE
DOCCETTA HANDSHOWER
DEVIATORE DIVERTER

32522/PR

Miscelatore bidet con scarico 1.1/4" in ottone.

Bidet mixer with 1.1/4" pop-up waste.



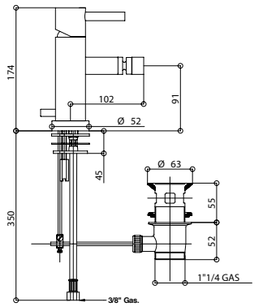

ARTICOLO COMPLETO / COMPLETE ITEM

32522CRPR	CR
32522NSPR	NS
32522ORPR	OR

Abbinabile a / To match with:
Sifone / Siphon - **00066CR00**

RICAMBI / SPARE PARTS

9812 **9980CR**

32583/PR

Miscelatore lavabo con bocca alta girevole e piletta clic-clac in ottone.

Basin mixer with high swivel spout and brass clic-clac waste.

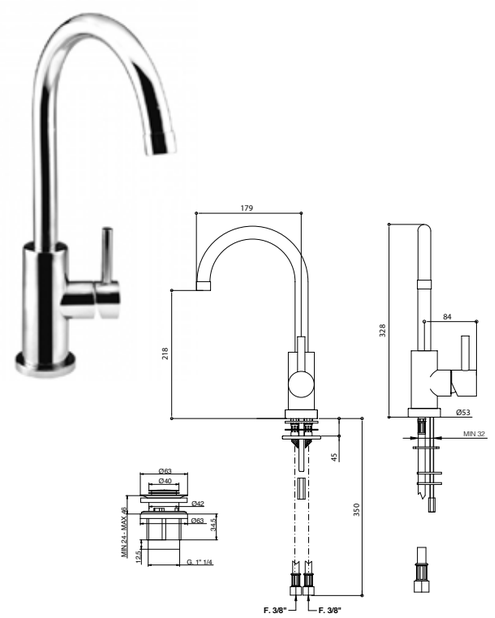

ARTICOLO COMPLETO / COMPLETE ITEM

32583CRPR CR
32583NEPR NE/RB/BI/ON
32583NSPR NS
32583ORPR OR

Abbinabile a / To match with:
Sifone / Siphon - **00067CR00**
Sifone / Siphon - **00065CR00**

ACCESSORI / ACCESSORIES

00942CR15

RICAMBI / SPARE PARTS

9838 **9999CR**

32581/PR

Miscelatore lavabo con bocca bassa girevole completo e piletta clic-clac in ottone.

Basin mixer with short swivel spout and clic-clac waste..



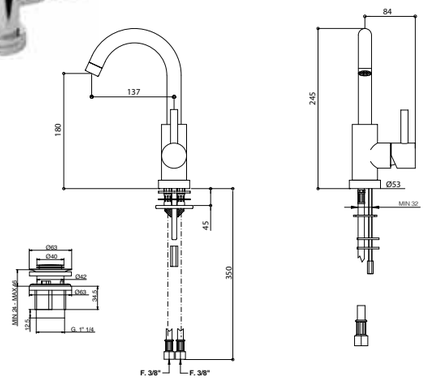

ARTICOLO COMPLETO / COMPLETE ITEM

32581CRPR CR
32581NEPR NE/RB/BI/ON
32581NSPR NS
32581ORPR OR

Abbinabile a / To match with:
Sifone / Siphon - **00067CR00**
Sifone / Siphon - **00065CR00**

ACCESSORI / ACCESSORIES

00942CR15

RICAMBI / SPARE PARTS

9838 **9999CR**

32582/PR

Miscelatore bidet con bocca girevole e piletta clic-clac.

Bidet mixer with swivel spout and clic-clac waste.



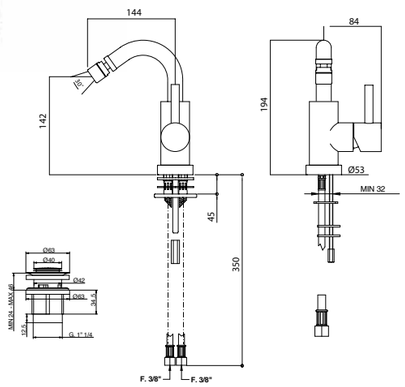

ARTICOLO COMPLETO / COMPLETE ITEM

32582CRPR CR
32682NSPR NS/NE/RB/BI/ON
32682ORPR OR

Abbinabile a / To match with:
Sifone / Siphon - **00066CR00**

RICAMBI / SPARE PARTS

9838 **9980CR**

Miscelatori compatibili collezione ON da pag. 414 / Compatible mixer taps, ON collection, from page 414

Miscelatori compatibili collezione ON da pag. 414 / Compatible mixer taps, ON collection, from page 414

FINITURE E COLORI / FINISHES AND COLOURS

CR NS OR RB* NE* BI* ON*

* **Disponibile su richiesta** / Available on demand

ACCESSORI E RICAMBI / ACCESSORIES AND SPARE PARTS

PROLUNGA MIXER EXTENSION
CARTUCCIA E VITONE CARTRIDGE AND MECHANISM
AERATORE AERATOR
FLESSIBILE FLEXIBLE
DOCCETTA HANDSHOWER
DEVIATORE DIVERTER

32539/PR

Miscelatore lavabo incasso con bocca 220 mm e piastra.

Built-in basin mixer with 220 mms. spout and plate.



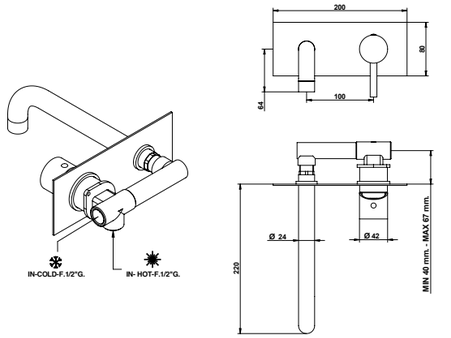

ARTICOLO COMPLETO / COMPLETE ITEM

32539CRPR	CR

PARTE INCASSO BUILT-IN PART	**PARTE ESTERNA DA ABBINARE** EXTERNAL MATCHING PART	
	FINITURE / FINISHES	
09690	**32539CRPREU**	CR
	32539NSPREU	NS
	32539ORPREU	OR

Abbinabile a / To match with:
Sifone / Siphon - **00067CR00**
Sifone / Siphon - **00065CR00**
Piletta clic-clac / Clic-clac waste - **00079CRPR**

Disponibile con bocca da 16 cm. / Available with 16 cm spout.

RICAMBI / SPARE PARTS

	9813		**9999CR**

32538/22PR

Miscelatore lavabo incasso con bocca 220 mm.

Built-in basin mixer with 220 mms. spout.



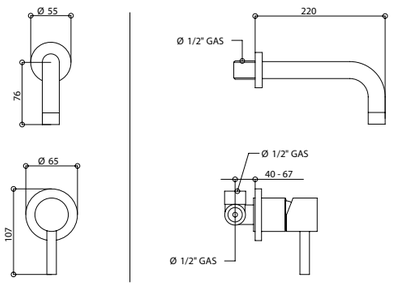

ARTICOLO COMPLETO / COMPLETE ITEM

32538CR22PR	CR

PARTE INCASSO BUILT-IN PART	**PARTE ESTERNA DA ABBINARE** EXTERNAL MATCHING PART	
	FINITURE / FINISHES	
09761	**32538CR22PREU**	CR
	32538NS22PREU	NS
	32538OR22PREU	OR

Abbinabile a / To match with:
Sifone / Siphon - **00067CR00**
Sifone / Siphon - **00065CR00**
Piletta clic-clac / Clic-clac waste - **00079CRPR**

Disponibile con connessioni 32538CR2APR € 260,00 / Available with connections 32538CR2APR € 260,00

ACCESSORI / ACCESSORIES

	00100CRPRPR

RICAMBI / SPARE PARTS

	**9813**		**9999CR**

Miscelatori compatibili collezione ON da pag. 414 / Compatible mixer taps, ON collection, from page 414

FINITURE E COLORI / FINISHES AND COLOURS

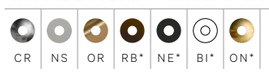

* **Disponibile su richiesta** / Available on demand

32526/DPR

Miscelatore vasca esterno con set doccia.

External bath mixer with shower set.

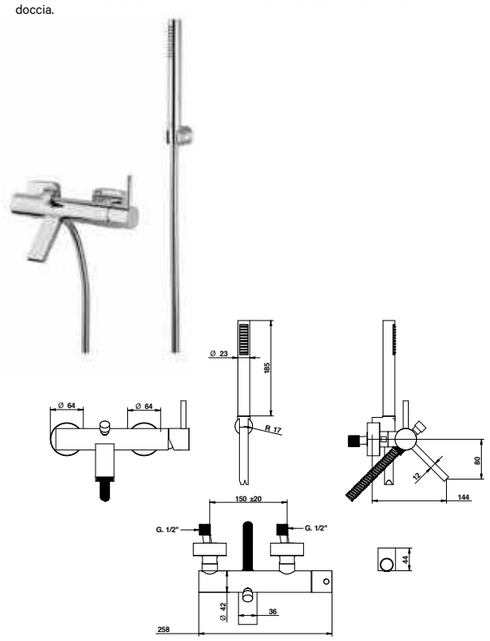

ARTICOLO COMPLETO / COMPLETE ITEM

32526CR0DPR	CR
32526NS0DPR	NS

Fornito con rosoni tondi / Supply with round flange

RICAMBI / SPARE PARTS

	**9838**		**9972**
	**9611CR**		**00850CR0E**
	**00136CR**		

32531/DPR

Gruppo bordo vasca con set doccia.

Bath & shower mixer for deck installation with shower set.



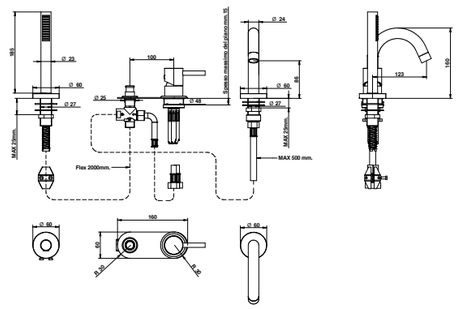

ARTICOLO COMPLETO / COMPLETE ITEM

32531CR0DPR	CR
32531NS0DPR	NS
32531OR0DPR	OR

RICAMBI / SPARE PARTS

	**9813**		**9385CR**
	**9606CR**		**850CR0E**
	**00127CR**		

Miscelatori compatibili collezione ON da pag. 414 / Compatible mixer taps, ON collection, from page 414

ACCESSORI E RICAMBI / ACCESSORIES AND SPARE PARTS

PROLUNGA MIXER EXTENSION
CARTUCCIA E VITONE CARTRIDGE AND MECHANISM
AERATORE AERATOR
FLESSIBILE FLEXIBLE
DOCCETTA HANDSHOWER
DEVIATORE DIVERTER

32534/DPR

Miscelatore vasca da pavimento con set doccia.

Floor mounted bath mixer with shower set and diverter.

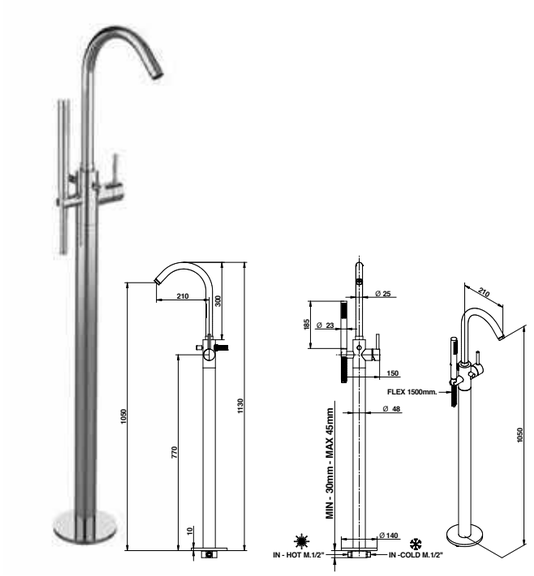

ARTICOLO COMPLETO / COMPLETE ITEM

32534CR0DPR	CR

PARTE INCASSO BUILT-IN PART	**PARTE ESTERNA DA ABBINARE** EXTERNAL MATCHING PART	
	FINITURE / FINISHES	
09784/PR	**32534CR0DPREU**	CR
	32534NS0DPREU	NS
	32534OR0DPREU	OR

RICAMBI / SPARE PARTS

9813		**9984CR**	
9611CR		**00850CR0E**	
00140CR			

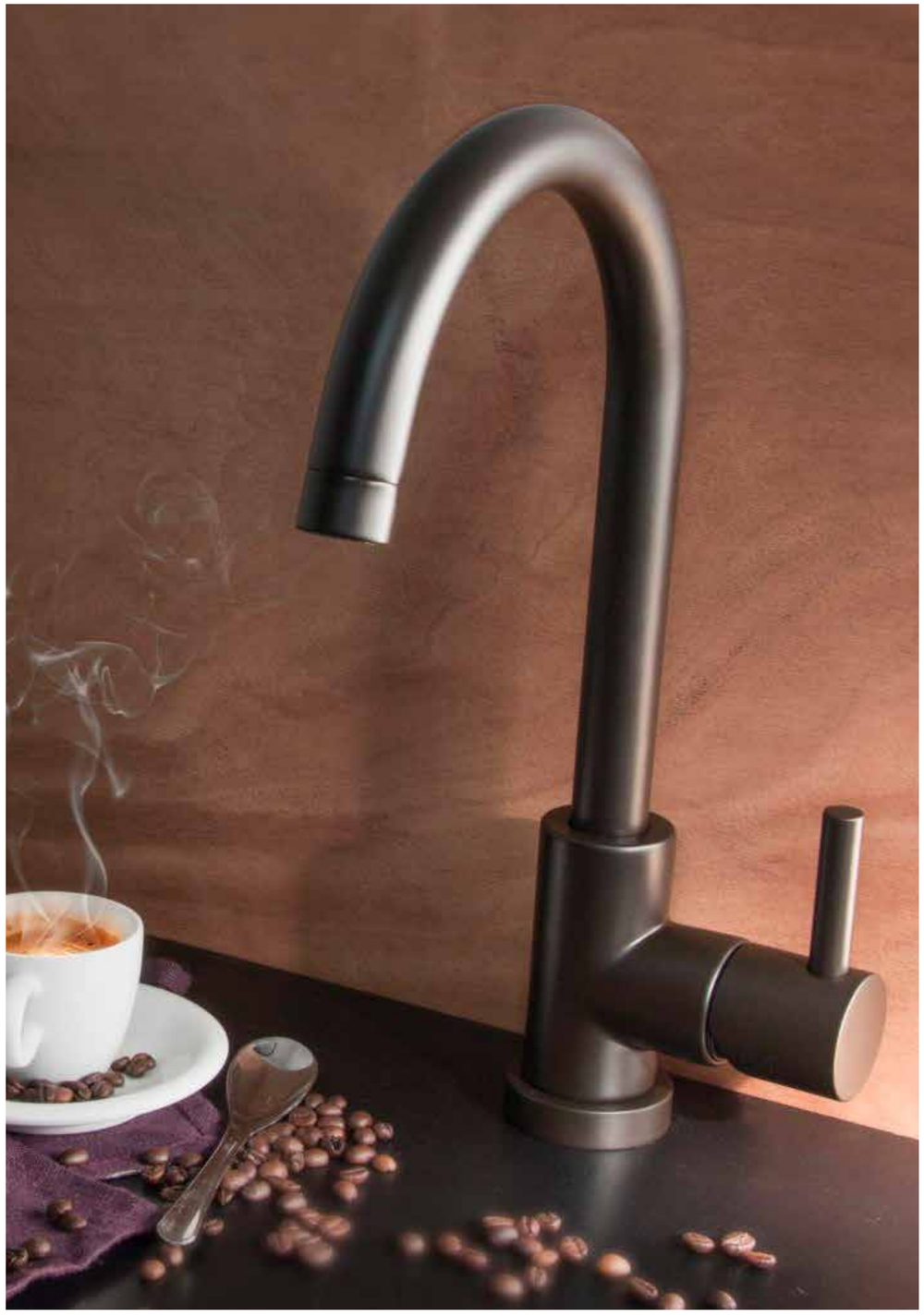

Art. 32581RBPR

Miscelatori compatibili collezione ON da pag. 414 / Compatible mixer taps, ON collection, from page 414

FINITURE E COLORI / FINISHES AND COLOURS

CR | NS | OR | RB* | NE* | BI* | ON*

* **Disponibile su richiesta** / Available on demand

Miscelatori compatibili collezione ON da pag. 414 / Compatible mixer taps, ON collection, from page 414

ACCESSORI E RICAMBI / ACCESSORIES AND SPARE PARTS

PROLUNGA MIXER EXTENSION
CARTUCCIA E VITONE CARTRIDGE AND MECHANISM
AERATORE AERATOR
FLESSIBILE FLEXIBLE
DOCCETTA HANDSHOWER
DEVIATORE DIVERTER

PI7

DESIGN CENTER DIRECTED BY
ANTONIO BONGIO

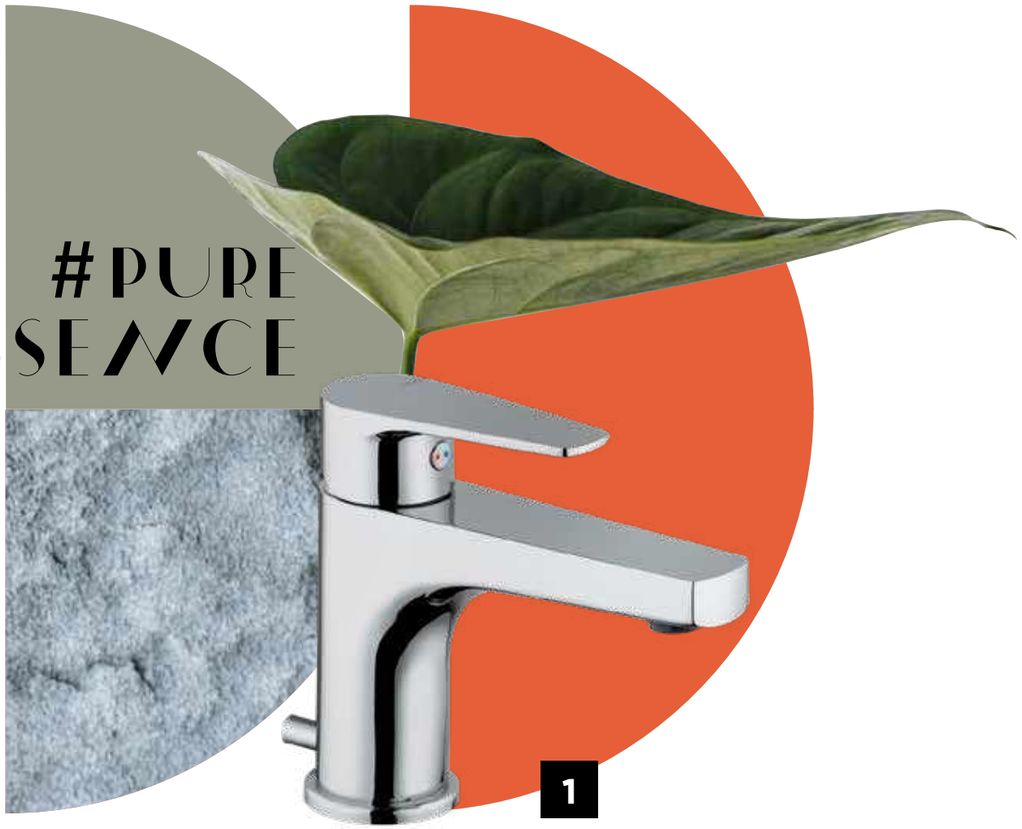

FREEDOM
SENSATION

PUREZZA QUOTIDIANA

Routine purity

Purezza, sostanza e funzionalità sono i tre principi che fanno di PI7 il protagonista della quotidianità. Le linee squadrate e compatte e la finitura cromo danno vita a un look adatto a soddisfare ogni esigenza stilistica.

Purity, essence and functionality are the three principles that make PI7 the star of everyday life. The square, compact lines and chrome finish create a look that will fit any decorative style.



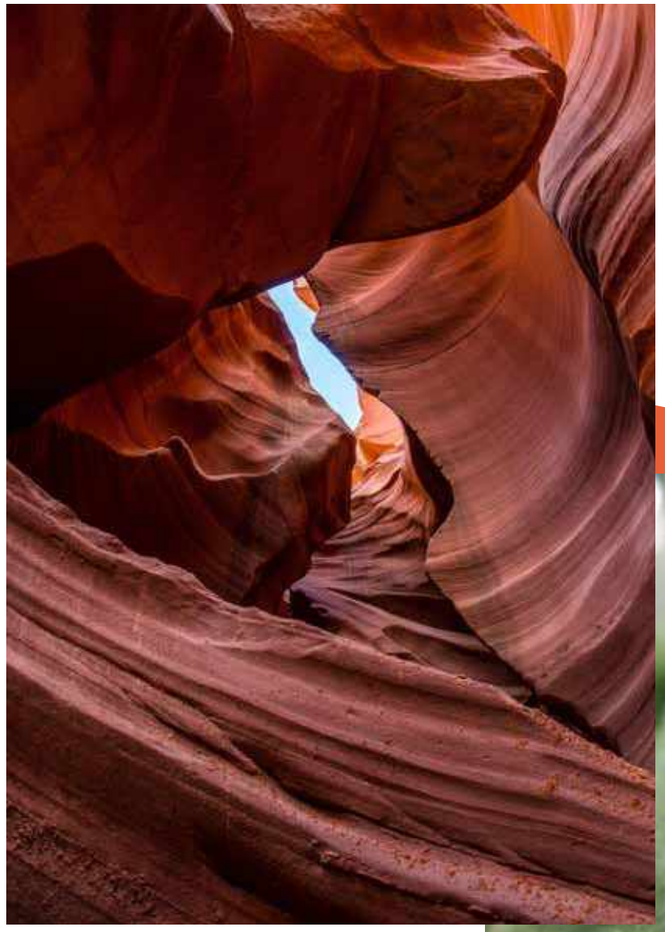



1. Art.07521CRPR



LAVABO / WASHBASIN
Art. 07521CRPR
Art. 07520CRPR

INFORMAZIONI TECNICHE

Technical details

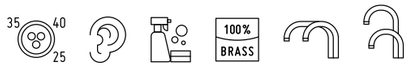

CARTUCCIA: La serie PI7 è dotata di diverse tipologie di cartucce: cartuccia ø 35 mm con e senza distributore.
La temperatura d'impianto non deve superare i 70°C. La pressione di esercizio dell'impianto consigliata è di 3 bar.
EROGAZIONE: La serie PI7 ha un tipo di erogazione morbida.
SISTEMI DI DEVIAZIONE: I deviatori Bongio sono testati per funzionare da un minimo di 0,5 bar pressione.
INSTALLAZIONE: Tutti gli articoli ad incasso Bongio completi sono forniti di relative parti da incassare.
Per i miscelatori lavabo e bidet da installarsi su piano, devono essere realizzati fori di ø 35 mm massimo.

CARTRIDGE: PI7 series uses different kind of cartrdiges: ø 35 mms with or without distributor.
The temperature of the plant must not exceed 70°. The ideal working pressure of the plant is 3 bar.
SUPPLY: PI7 series has a soft supply.
DIVERTING SYSTEMS: Bongio diverters have been tested to work properly starting from a minimum 0,5 bar pressure.
INSTALLATION: All the built-in items are available with universal raw built-in body.
For the basin and bidet mixers - single or three holes - to be place on top deck, they require ø 35 mms maximum holes.

FINITURE E COLORI / FINISHES AND COLOURS



CR
Cromo
Chrome

07521/PR

Miscelatore lavabo con scarico 1.1/4" in ottone.

Basin mixer with 1.1/4" pop-up waste.



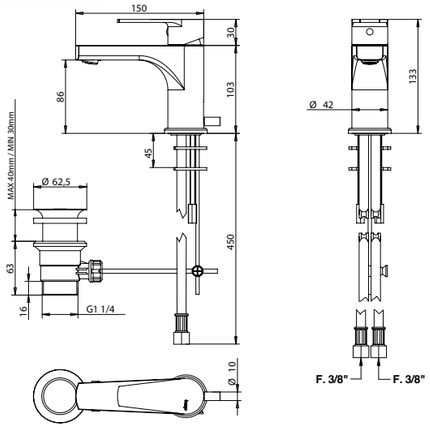

ARTICOLO COMPLETO / COMPLETE ITEM

07521CRPR	CR

Abbinabile a / To match with:
Sifone / Siphon - **00067CR00**
Sifone / Siphon - **00065CR00**

ACCESSORI / ACCESSORIES

00941CR15

RICAMBI / SPARE PARTS

9847 **9982**

07520/PR

Miscelatore lavabo con prolunga 150 mm, bocca lunga e scarico 1.1/4" in ottone.

Basin mixer with 150 mms. extension long spout and 1.1/4" pop-up waste.

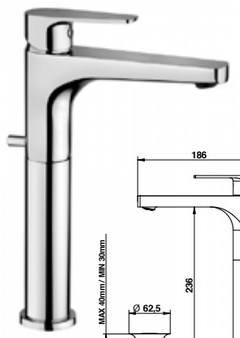

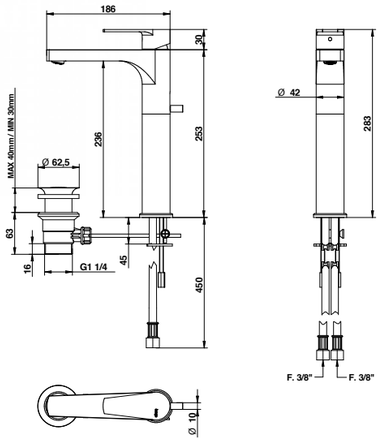

ARTICOLO COMPLETO / COMPLETE ITEM

07520CRPR	CR

Abbinabile a / To match with:
Sifone / Siphon - **00067CR00**
Sifone / Siphon - **00065CR00**

ACCESSORI / ACCESSORIES

00941CR15

RICAMBI / SPARE PARTS

9847 **9982**

07532/PR

Miscelatore lavabo con prolunga 150 mm e scarico 1.1/4" in ottone.

Basin mixer with 150 mms. extension and 1.1/4" pop-up waste.



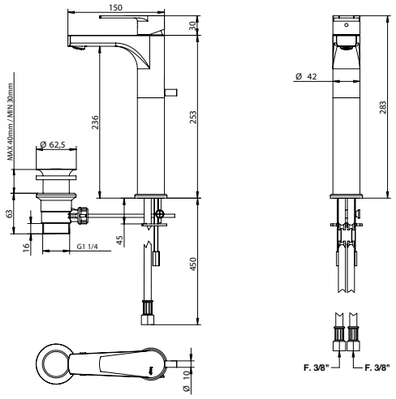

ARTICOLO COMPLETO / COMPLETE ITEM

07532CRPR	CR

Abbinabile a / To match with:
Sifone / Siphon - **00067CR00**
Sifone / Siphon - **00065CR00**

ACCESSORI / ACCESSORIES

00941CR15

RICAMBI / SPARE PARTS

9847 **9982**

07522/PR

Miscelatore bidet con scarico 1.1/4" in ottone.

Bidet mixer with 1.1/4" pop-up waste.



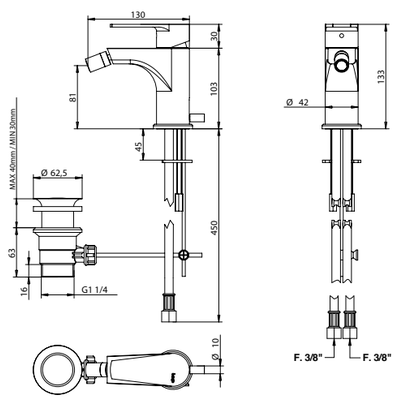

ARTICOLO COMPLETO / COMPLETE ITEM

07522CRPR	CR

Abbinabile a / To match with:
Sifone / Siphon - **00066CR00**

RICAMBI / SPARE PARTS

9847 **9981CR**

FINITURE E COLORI / FINISHES AND COLOURS

CR

ACCESSORI E RICAMBI / ACCESSORIES AND SPARE PARTS

PROLUNGA
MIXER EXTENSION

CARTUCCIA E VITONE
CARTRIDGE AND MECHANISM

AERATORE
AERATOR

FLESSIBILE
FLEXIBLE

DOCCETTA
HANDSHOWER

DEVIATORE
DIVERTER

07538/16PR

Miscelatore lavabo incasso con bocca 160 mm.

Built-in basin mixer with 160 mms. spout.



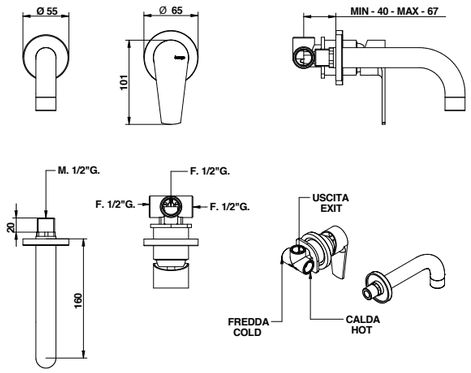

ARTICOLO COMPLETO / COMPLETE ITEM

07538CR16PR	CR

PARTE INCASSO BUILT-IN PART	**PARTE ESTERNA DA ABBINARE** EXTERNAL MATCHING PART
09761	**FINITURE** / FINISHES **07538CR16PREU** CR

Abbinabile a / To match with:
Sifone / Siphon - **00067CR00**
Sifone / Siphon - **00065CR00**
Piletta clic-clac / Clic-clac waste - **00079CRPR**

ACCESSORI / ACCESSORIES

00100CRPRPR

RICAMBI / SPARE PARTS

9830 **9999CR**

07581/PR

Miscelatore lavabo con bocca bassa girevole e piletta clic-clac in ottone.

Basin mixer with short swivel spout and clic-clac waste.

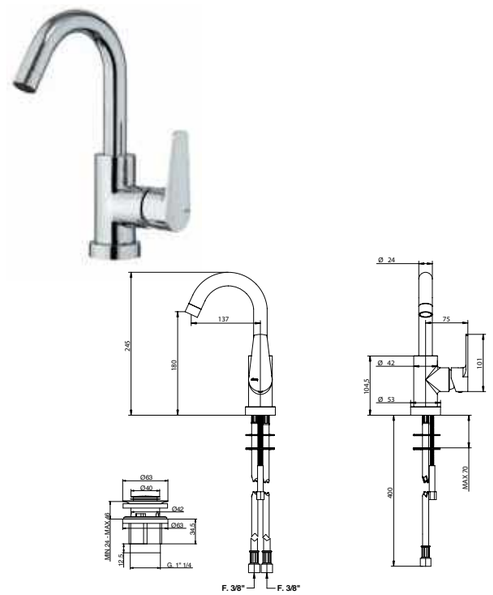

ARTICOLO COMPLETO / COMPLETE ITEM

07581CRPR	CR

Abbinabile a / To match with:
Sifone / Siphon - **00067CR00**
Sifone / Siphon - **00065CR00**

ACCESSORI / ACCESSORIES

00942CR15

RICAMBI / SPARE PARTS

9838 **9999CR**

07538/22PR

Miscelatore lavabo incasso con bocca 220 mm.

Built-in basin mixer with 220 mms. spout.



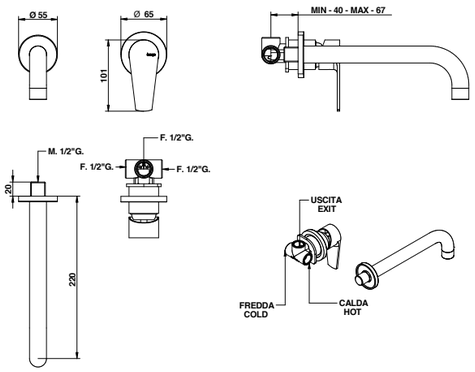

ARTICOLO COMPLETO / COMPLETE ITEM

07538CR22PR	CR

PARTE INCASSO BUILT-IN PART	**PARTE ESTERNA DA ABBINARE** EXTERNAL MATCHING PART
09761	**FINITURE** / FINISHES **07538CR22PREU** CR

Abbinabile a / To match with:
Sifone / Siphon - **00067CR00**
Sifone / Siphon - **00065CR00**
Piletta clic-clac / Clic-clac waste - **00079CRPR**

ACCESSORI / ACCESSORIES

00100CRPRPR

RICAMBI / SPARE PARTS

9830 **9999CR**

07583/PR

Miscelatore lavabo con bocca alta girevole e piletta clic-clac in ottone.

Basin mixer with clic-clac waste.

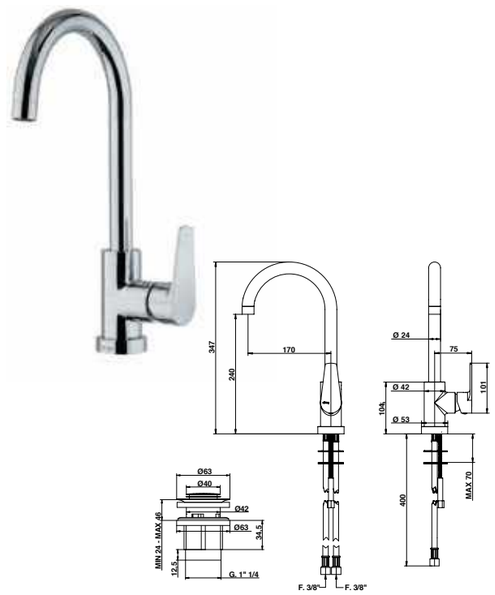

ARTICOLO COMPLETO / COMPLETE ITEM

07583CRPR	CR

Abbinabile a / To match with:
Sifone / Siphon - **00067CR00**
Sifone / Siphon - **00065CR00**

ACCESSORI / ACCESSORIES

00942CR15

RICAMBI / SPARE PARTS

9838 **9999CR**

FINITURE E COLORI / FINISHES AND COLOURS

CR

ACCESSORI E RICAMBI / ACCESSORIES AND SPARE PARTS

PROLUNGA
MIXER EXTENSION

CARTUCCIA E VITONE
CARTRIDGE AND MECHANISM

AERATORE
AERATOR

FLESSIBILE
FLEXIBLE

DOCCETTA
HANDSHOWER

DEVIATORE
DIVERTER

07582/PR

Miscelatore bidet con bocca girevole e piletta clic-clac in ottone.

Bidet mixer with swivel spout and clic-clac waste.



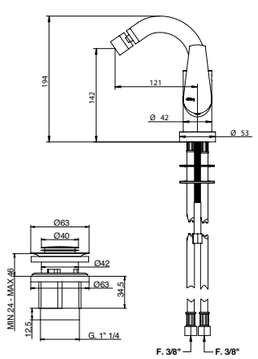

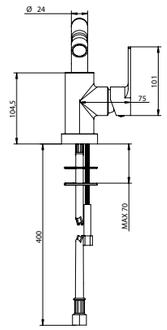

ARTICOLO COMPLETO / COMPLETE ITEM

07582CRPR	CR

Abbinabile a / To match with:
Sifone / Siphon - **00066CR00**

RICAMBI / SPARE PARTS

9838 **9980CR**

07524/PR

Miscelatore incasso.

Built-in mixer.



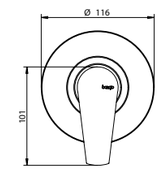

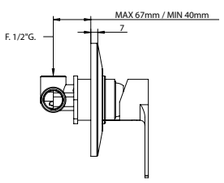

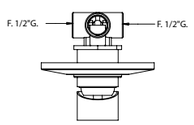

ACCESSORI / ACCESSORIES

00100CRPRPR

OPTIONAL: Scatola incasso per cartongesso / Built-in box for drywall and cavity wall
09702PBOX

RICAMBI / SPARE PARTS

9830

ARTICOLO COMPLETO / COMPLETE ITEM

07524CRPR	CR

PARTE INCASSO BUILT-IN PART	**PARTE ESTERNA DA ABBINARE** EXTERNAL MATCHING PART
	FINITURE / FINISHES
09761	**07524CRPREU** CR

07524/RPPR

Miscelatore incasso.

Built-in mixer.



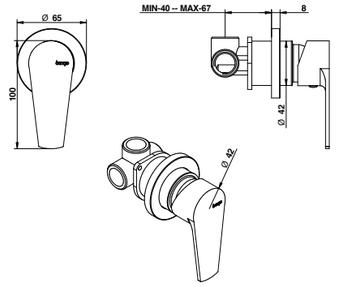

ARTICOLO COMPLETO / COMPLETE ITEM

07524CRRPPR	CR

PARTE INCASSO BUILT-IN PART	**PARTE ESTERNA DA ABBINARE** EXTERNAL MATCHING PART
	FINITURE / FINISHES
09761	**07524CRRPPREU** CR

ACCESSORI / ACCESSORIES

0100CRPRPR

OPTIONAL: Scatola incasso per cartongesso / Built-in box for drywall and cavity wall
09702PBOX

RICAMBI / SPARE PARTS

9830

07510/PR

Miscelatore bordo piano.

Mixer for deck installation.



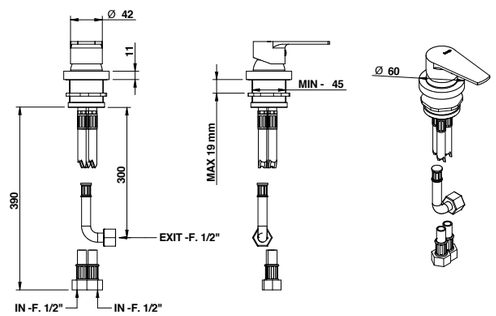

ARTICOLO COMPLETO / COMPLETE ITEM

07510CRPR	CR

RICAMBI / SPARE PARTS

9830

FINITURE E COLORI / FINISHES AND COLOURS

CR

ACCESSORI E RICAMBI / ACCESSORIES AND SPARE PARTS

PROLUNGA MIXER EXTENSION
CARTUCCIA E VITONE CARTRIDGE AND MECHANISM
AERATORE AERATOR
FLESSIBILE FLEXIBLE
DOCCETTA HANDSHOWER
DEVIATORE DIVERTER

07529/PR

Miscelatore incasso con deviatore automatico a 2 uscite.

Built-in mixer with 2 way automatic diverter.



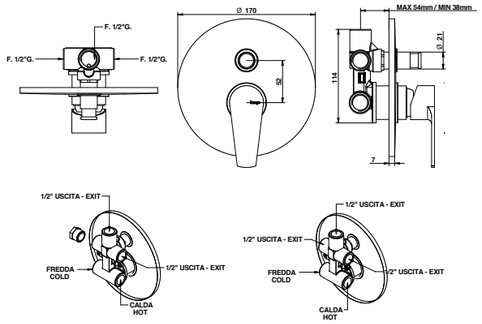

ARTICOLO COMPLETO / COMPLETE ITEM

07529CRPR	CR

ACCESSORI / ACCESSORIES

00102CRPRPR

OPTIONAL: Scatola incasso per cartongesso / Built-in box for drywall and cavity wall
09702PBOX

RICAMBI / SPARE PARTS

9830 **00114CRPR**

07519/PR

Miscelatore incasso con deviatore meccanico a 2 uscite.

Built-in mixer with 2 way mechanical diverter.



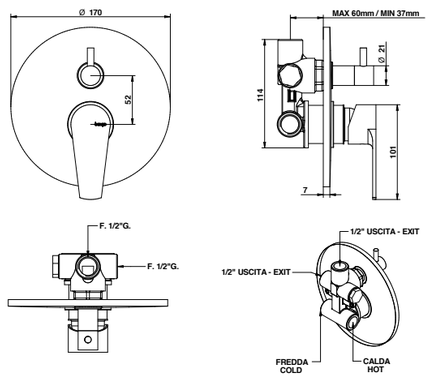

ARTICOLO COMPLETO / COMPLETE ITEM

07519CRPR	CR

PARTE INCASSO BUILT-IN PART	**PARTE ESTERNA DA ABBINARE** EXTERNAL MATCHING PART
09763	**FINITURE** / FINISHES
	07519CRPREU CR

ACCESSORI / ACCESSORIES

00102CRPRP3

OPTIONAL: Scatola incasso per cartongesso / Built-in box for drywall and cavity wall
09702PBOX

RICAMBI / SPARE PARTS

9830 **9861**

07519/3PR

Miscelatore incasso con deviatore meccanico a 3 uscite.

Built-in mixer with 3 exits mechanical diverter.



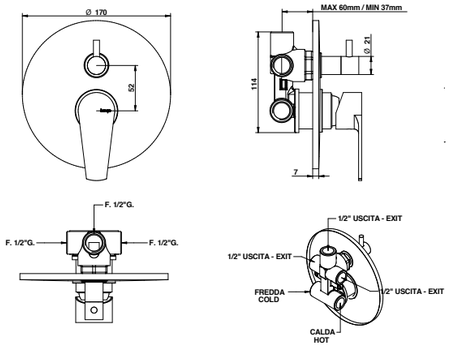

ARTICOLO COMPLETO / COMPLETE ITEM

07519CR03PR	CR

PARTE INCASSO BUILT-IN PART	**PARTE ESTERNA DA ABBINARE** EXTERNAL MATCHING PART
09763/03	**FINITURE** / FINISHES
	07519CR03PREU CR

ACCESSORI / ACCESSORIES

00102CRPRP3

OPTIONAL: Scatola incasso per cartongesso / Built-in box for drywall and cavity wall
09702PBOX

RICAMBI / SPARE PARTS

9830 **09860**

07523/PR

Miscelatore doccia esterno.

External shower mixer.



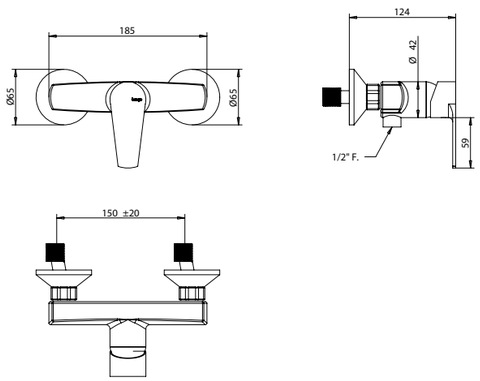

ARTICOLO COMPLETO / COMPLETE ITEM

07523CRPR	CR

Abbinabile a / To match with:
Saliscendi / Sliding rail - **875CR3GPR**

RICAMBI / SPARE PARTS

9847

FINITURE E COLORI / FINISHES AND COLOURS

CR

ACCESSORI E RICAMBI / ACCESSORIES AND SPARE PARTS

PROLUNGA MIXER EXTENSION
CARTUCCIA E VITONE CARTRIDGE AND MECHANISM
AERATORE AERATOR
FLESSIBILE FLEXIBLE
DOCCETTA HANDSHOWER
DEVIATORE DIVERTER

07526/DPR

Miscelatore vasca esterno completo di set doccia.

External bath and shower mixer with duplex shower set.



ARTICOLO COMPLETO / COMPLETE ITEM

07526CR0DPR	CR

RICAMBI / SPARE PARTS

	9847		**9997CR**
	9611CR		**00941CR00**
	00132CR		

07530/DPR

Gruppo vasca incasso con set doccia duplex.

Bulit-in bath and shower mixer with duplex shower set.

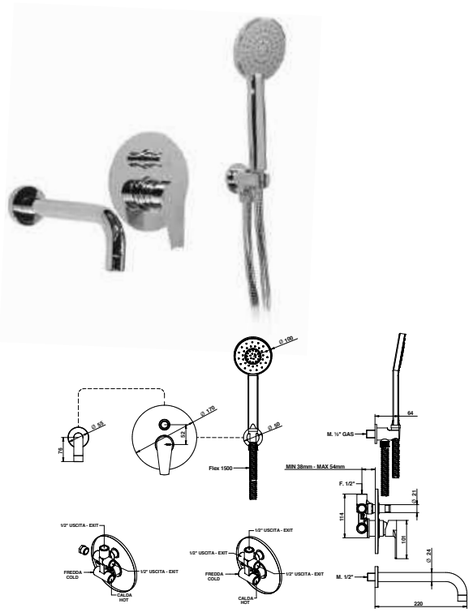

ACCESSORI / ACCESSORIES

	00102CRPRPR

RICAMBI / SPARE PARTS

	9830		**9999CR**
	9611CR		**00941CR00**
	00114CRPR		

07531/D

Miscelatore bordo vasca completo di set doccia.

Deck bath mixer with handshower set.



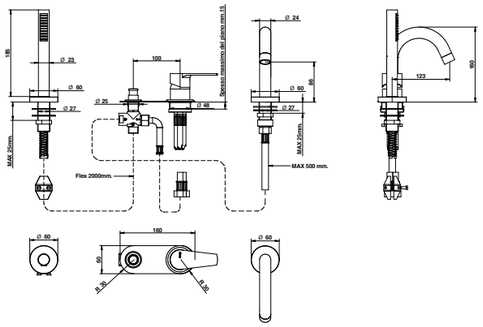

ARTICOLO COMPLETO / COMPLETE ITEM

07531CR0DPR	CR

RICAMBI / SPARE PARTS

	9830		**9999CR**
	9606CR		**00850CR0E**
	00127CR		

FINITURE E COLORI / FINISHES AND COLOURS

CR

ACCESSORI E RICAMBI / ACCESSORIES AND SPARE PARTS

PROLUNGA
MIXER EXTENSION

CARTUCCIA E VITONE
CARTRIDGE AND MECHANISM

AERATORE
AERATOR

FLESSIBILE
FLEXIBLE

DOCCETTA
HANDSHOWER

DEVIATORE
DIVERTER

ELECTRONIC



LAVABO / WASHBASIN
Art. 00977CREL

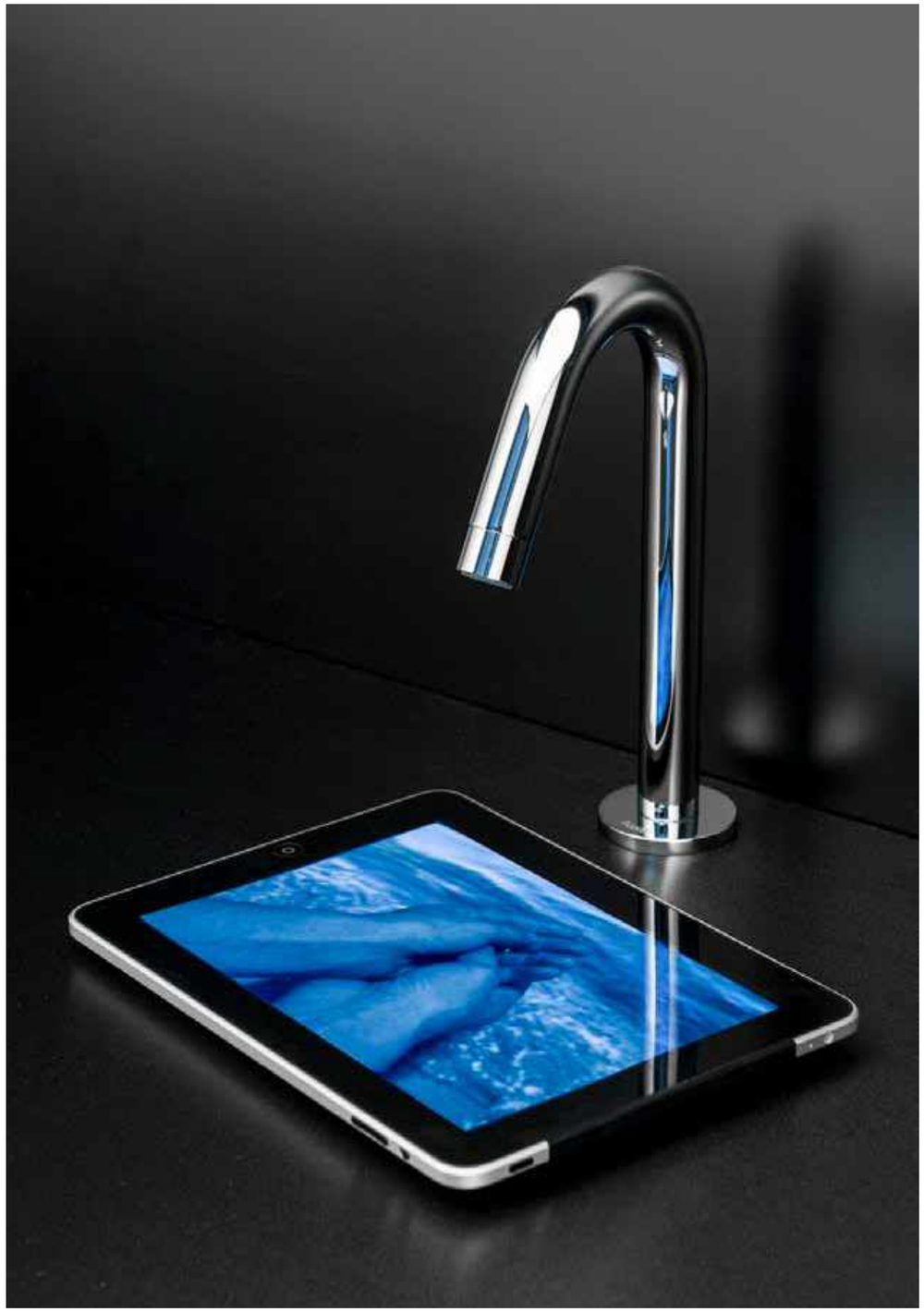

LAVABO / WASHBASIN
Art. 30501CREL
speciale articolo elettronico a campo magnetico / special sysyem with magnetic field

INFORMAZIONI TECNICHE

Technical details

EROGAZIONE: Tutti i miscelatori sono dotati di regolatore di portata o di aeratore con limitatore di portata a 8 l/m.
ALIMENTAZIONE ELETTRICA: Il tipo di alimentazione elettrica è fornita attraverso batterie standard al litio da 6 v, quindi i nostri miscelatori non richiedono collegamento alla rete elettrica tranne per quanto riguarda la bocca a soffitto che viene collegata tramite trasformatore. In caso di esigenza, si può fornire il miscelatore di un trasformatore adatto al collegamento all'impianto elettrico senza quindi l'utilizzo delle batterie.
SEGNALE BATTERIA SCARICA: Ogni articolo è provvisto di segnalazione di batteria scarica.
DISTANZA DI RILEVAMENTO: Su tutti i miscelatori è programmabile la distanza di rilevamento e quindi di lettura della presenza della mano dell'utilizzatore che aziona l'erogazione e viene percepita tramite sensori ad infrarossi oppure attraverso sistema capacitivo che utilizza il campo magnetico che si applica al miscelatore.
REGOLAZIONE TEMPERATURA E PRESSIONE: I miscelatori elettronici vengono forniti di un set di rubinettini per predisporre una pre-miscelazione dell'acqua e in altri casi bisogna abbinare una valvola di premiscelazione termostatica. La pre-miscelazione dell'acqua su specifica richiesta del cliente può essere ottenuta anche attraverso un miscelatore termostatico installato a monte del sistema elettronico. La temperatura d'impianto non deve superare i 70°C. La pressione di esercizio dell'impianto consigliata è di 3 bar.

SUPPLY: All the mixers have a flow regulator or a perlator with flow limitation at 8l/m.
ELECTRICAL SUPPLY: The electrical supply comes from lithium batteries standard of 6 v, therefore our mixers do not need a connection to the electrical supply, except for the ceiling spout which is connected through trasformer. On request the mixer can be supplied with a special transformer which can be connected to the electrical plant, avoiding the use of the batteries.
SIGNAL OF EXHAUSTED BATTERY: Each item has a system of signal of exhausted battery.
DISTANCE OF PRESENCE: It is possible to programme the distance of presence on each mixer, therefore to feel the presence of the hand of the user who causes the water supply. This presence has feel through infrared sensors or through a system utilizing a magnetic field.
REGULATION OF THE TEMPERATURE AND OF THE PRESSURE: The electronical mixers are supllied with a set of small taps which can be used for an advancemixing of the water. The advance-mixing of the water can be obtained, on customer demand, also through a thermostatic mixer installed before the electronical system. The temperature of the plant mus not exceed 70°C. The ideal/ suggested pressure of the plant is 3 bar.

FINITURE E COLORI / FINISHES AND COLOURS

CR
Cromo
Chrome

NS
Nichel Spazzolato
Brushed Nickel

AS
Acciaio Spazzolato
Brushed Steel

OR
Oro 24kt
24kt Gold

ON
Ottone Naturale
Natural Brass

NE
Nero Opaco
Matt Black

BI
Bianco Opaco
Matt White

30501/EL CAMPO MAGNETICO/MAGNETIC FIELD

Bocca erogazione con sistema elettronico a campo magnetico.

Erogation spout and electronical system with magnetic field.



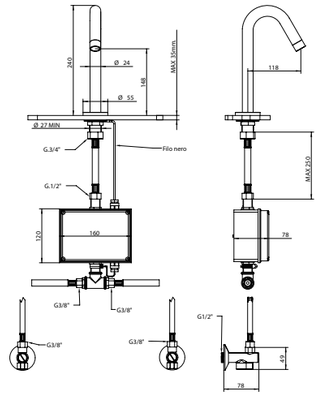

ARTICOLO COMPLETO / COMPLETE ITEM

30501CREL	CR
30501ONEL	ON
30501NSEL	NS/NE/BI
30501OREL	OR

Abbinabile a / To match with:
Sifone / Siphon - **00067**
Piletta clic-clac / Clic-clac waste - **00079**

Disponibile su richiesta con apertura touch. Tempo erogazione standard: 1 min. Stop erogazione acqua dopo l'utilizzo: 3 sec. / Available on request with on-touch system. Standard water supply timing: 1 min. Stop water supply after using: 3 sec.

RICAMBI / SPARE PARTS

	SI001ELVL		**SI00100BA**
	9999CR		

46521/EL

Bocca erogazione con sistema elettronico a infrarossi.

Erogation spout and electronical system with infrared eye.



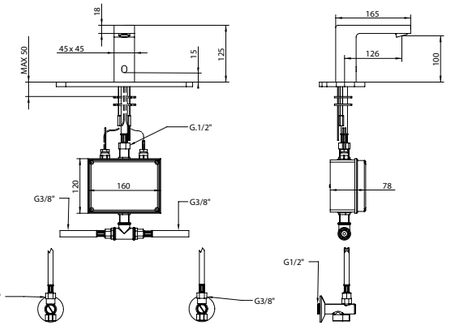

ARTICOLO COMPLETO / COMPLETE ITEM

46521CREL	CR
46521NSEL	NS
46521OREL	OR

Abbinabile a / To match with:
Sifone / Siphon - **00067**
Piletta clic-clac / Clic-clac waste - **00079**

Tempo erogazione standard: 1 min. Stop erogazione acqua dopo l'utilizzo: 2 sec. / Standard water supply timing: 1 min. Stop water supply after using: 2 sec.

RICAMBI / SPARE PARTS

	SI001ELVL		**SI00100BA**
	9998CR		

70501/EL CAMPO MAGNETICO/MAGNETIC FIELD

Bocca erogazione con sistema elettronico a campo magnetico in acciaio spazzolato 316.

316 brushed stainless steel erogation spout and electronical system with magnetic field.



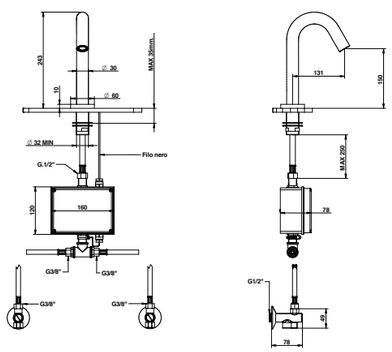

ARTICOLO COMPLETO / COMPLETE ITEM

70501ASEL	AS

Abbinabile a / To match with:
Sifone / Siphon - **00067NS00**
Piletta clic-clac / Clic-clac waste - **70071AS00**

Disponibile su richiesta con apertura touch. Tempo erogazione standard: 1 min. Stop erogazione acqua dopo l'utilizzo: 3 sec. / Available on request with on-touch system. Standard water supply timing: 1 min. Stop water supply after using: 3 sec.

RICAMBI / SPARE PARTS

	SI001ELVL		**SI00100BA**
	9390		

46992/EL

Bocca incasso elettronica 160 mm con sistema elettronico a infrarossi.

mms. 160 built-in spout and electronical system with infrared eye.



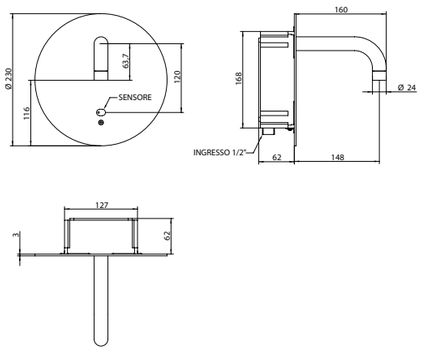

ARTICOLO COMPLETO / COMPLETE ITEM

46992CREL	CR
46992NSEL	NS
46992OREL	OR

Abbinabile a / To match with:
Sifone / Siphon - **00067**
Piletta clic-clac / Clic-clac waste - **00079**

Valvola termostatica per premiscelazione SI00100PT. Tempo erogazione standard: 1 min. Stop erogazione acqua dopo l'utilizzo: 2 sec. / Thermostatic valve for waters mixing SI00100PT. Standard water supply timing: 1 min. Stop water supply after using: 2 sec.

RICAMBI / SPARE PARTS

	SI001ELVL		**SI00100BA**
	9999CR		

FINITURE E COLORI / FINISHES AND COLOURS

CR | NS | AS | OR | ON | NE | BI

ACCESSORI E RICAMBI / ACCESSORIES AND SPARE PARTS

CARTUCCIA E VITONE
CARTRIDGE AND MECHANISM

AERATORE
AERATOR

ELETTROVALVOLA
ELECTRO-VALVE

BATTERIA
BATTERY

00977/EL

Bocca a soffitto con sistema elettronico a infrarossi.

Ceiling spout and electronical system with infrared eye.



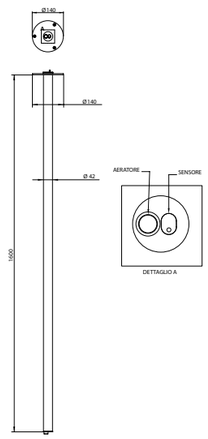

ARTICOLO COMPLETO / COMPLETE ITEM

00977CREL	CR
00977NEEL	NE/BI

Abbinabile a / To match with:
Sifone / Siphon - **00067**
Piletta clic-clac / Clic-clac waste - **00079**

Valvola termostatica per premiscelazione SI00100PT. Tempo erogazione standard: 1 min. Stop erogazione acqua dopo l'utilizzo: 4 sec. / Thermostatic valve for waters mixing SI00100PT. Standard water supply timing: 1 min. Stop water supply after using: 4 sec.

RICAMBI / SPARE PARTS

SI001ELVL	**9989CR**

32524/TEPR

Miscelatore doccia incasso temporizzato con comando a pulsante. Temporizzato 15 secondi.

Mms. 160 built-in spout and electronical system with infrared eye.



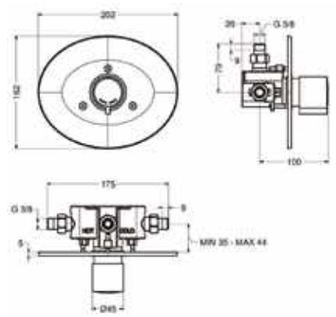

ARTICOLO COMPLETO / COMPLETE ITEM

32524CRTEPR	CR
32524NSTEPR	NS

Azionamento e miscelazione tramite la maniglia. Limitatore di portata 8 l/min. Completo di valvole di ritegno e filtri. / Working and mixing by the handle. 8 l/min fl ow limiter. Check valves and filtres included.

RICAMBI / SPARE PARTS

9813/TE

32521/TEPR

Miscelatore lavabo temporizzato con comando a pulsante. Temporizzato 15 sec.

Self closing push button basin mixer. Timing 15 sec.



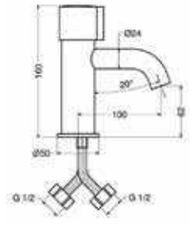

ARTICOLO COMPLETO / COMPLETE ITEM

32521CRTEPE	CR
32521NSTEPR	NS

Azionamento e miscelazione tramite la maniglia. Limitatore di portata 6 l/min. Completo di valvole di ritegno e flessibili inox. / Working and mixing by the handle. 6 l/min fl ow limiter. Check valves and stainless steel fl exibles included.

RICAMBI / SPARE PARTS

9812/TE	**9999/TE**

SI00100PT

Valvola termostatica per premiscelazione.

Thermostatic valve for waters mixing.



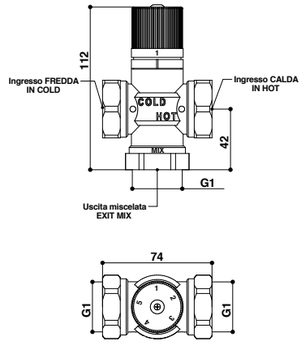

ARTICOLO COMPLETO / COMPLETE ITEM

SI00100PT	CR

FINITURE E COLORI / FINISHES AND COLOURS

CR NS AS OR ON NE BI

ACCESSORI E RICAMBI / ACCESSORIES AND SPARE PARTS

CARTUCCIA E VITONE
CARTRIDGE AND MECHANISM

AERATORE
AERATOR

ELETTROVALVOLA
ELECTRO-VALVE

BATTERIA
BATTERY



LAVABO / WASHBASIN
Art. 32080CR

KITCHEN

AXEL
TURANDOT
PROJECT
GIO2
O'CLOCK
TUBE
ON
LINE
T MIX / T LEVA LATERALE
P17
ELECTRONIC
KITCHEN



Art. 70590AS00



LAVABO / WASHBASIN
Art. 32580CR00



LAVABO / WASHBASIN
Art. 70590AS00



LAVABO / WASHBASIN
Art. 70180AS00



LAVABO / WASHBASIN
Art. 07481CRPR

INFORMAZIONI TECNICHE

Technical details

VITONI e CARTUCCE: Gli articoli della serie Cucina sono dotati di vitoni a dischi ceramici ¼ di giro e di cartucce di diverse tipologie di cartucce: cartuccia ø 25 mm, cartuccia ø 35 mm senza distributore e cartuccia progressiva ø 35 mm. Il funzionamento della cartuccia miscelatrice progressiva avviene con movimento rotatorio in senso orario, permettendo un'erogazione dell'acqua da completamente fredda a miscelata per passare a tutta calda, questo sistema permette una notevole riduzione di consumo di acqua calda. La temperatura d'impianto non deve superare i 70°C. La pressione di esercizio dell'impianto consigliata è di 3 bar.
INSTALLAZIONE: I fori da realizzare sui piani cucina, per una corretta installazione degli articoli, devono avere ø 35 mm. massimo.
FUNZIONALITÀ: Tutti gli articoli da piano e da muro sono dotati di bocca girevole ed inoltre alcuni miscelatori sono dotati di bocca abbattibile per l'utilizzo sottofinestra.

NOTA FINITURE FA / TT: I prodotti nelle finiture Ferro Antico (FA) e Terra di Toscana (TT) vengono realizzati con trattamenti manuali e, data la particolare lavorazione artigianale, possono presentare una colorazione non uniforme.

MECHANISM AND CARTRIDGES: All Cucina items (sink series) have 1/4'turn ceramic disc mechanism and different types of cartridges: ø 25 mms., ø 35 mms. without distributor and progressive cartridge ø 35 mms. The progressive cartridge works through a turning clock wise movement obtaining a water supply from completely cold to mixed water to total hot water, highly reducing hot water consumption. The temperature of the plant must not exceed 70°C. The ideal working pressure of the plant is 3 bar.
INSTALLATION: the holes on the kitchen plan, for a perfect deck installation of the items, should have a maximum ø 35 mm.
FUNCTIONALITY: All the kitchen items for wall and deck installation have a swiveling spout, some mixers are also suitable for installation under the windows with removable spout.

FINISHES NOTE FA / TT: Products in Ferro Antico (FA) and Terra di Toscana (TT) finish are made with manual treatments and may therefore display colour variations due to the particular craftsmanship.

FINITURE E COLORI / FINISHES AND COLOURS

CR
Cromo
Chrome

AS
Acciaio Spazzolato
Brushed Steel

NS
Nichel Spazzolato
Brushed Nickel

FA
Ferro Antico
Old Iron

RB
Moka Opaco
Matt Moka

OR
Oro 24kt
24kt Gold

ON
Ottone Naturale
Natural Brass

BM
Bronzo Opaco
Matt Bronze

NE
Nero Opaco
Matt Black

BI
Bianco Opaco
Matt White

SWITCH2O

NEME
Nero Opaco + Verde
Matt Black + Green

NENE
Nero Opaco + Nero
Matt Black + Black

NERS
Nero Opaco + Rosso
Matt Black + Red

SIME
Silver + Verde
Silver + Green

SINE
Silver + Nero
Silver + Black

SIRS
Silver + Rosso
Silver + Red

bongio

SWITCH2O

DESIGN BY **FEDERICO ROSSI**

Art. SW580NEME

Erogatore con luce LED alimentata con dinamo
(non occore connessione elettrica)
L'acqua erogata cambia colore (dal blu al rosso)
in funzione della temperatura.

Handshower with LED with dynamo working without
any battery and /or power connection.
The color of the water changes (from blue to red)
according to the temperature of the water itself.

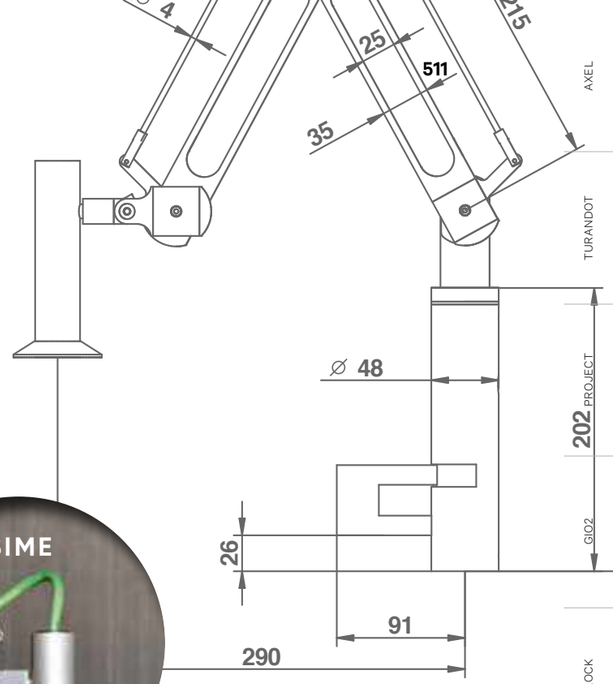

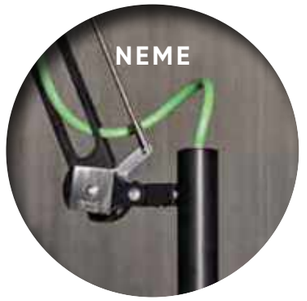

NERO OPACO/VERDE
MATT BLACK/GREEN
SW580NEME

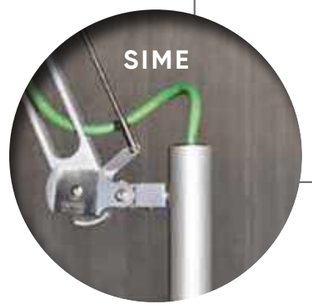

SILVER/VERDE
SILVER/GREEN
SW580SIME



NERO OPACO/ROSSO
MATT BLACK/RED
SW580NERS



SILVER/ROSSO
SILVER/RED
SW580SIRS



NERO OPACO/NERO
MATT BLACK/BLACK
SW580NENE



SILVER/NERO
SILVER/BLACK
SW580SINE

Erogatore cromatico con luce LED
LED dynamo system

- **COLD**
- **HOT**

#TECNOARTIGIANATO

FOR MORE INFO:

SWITCH2O



Art. SW580SIRS

SW580

Miscelatore lavello con doccetta orientabile ad estensione, monogetto, acqua con luce dinamo.

kitchen mixer with adjustable and extensible handshower arm, single-jet and dynamo light.

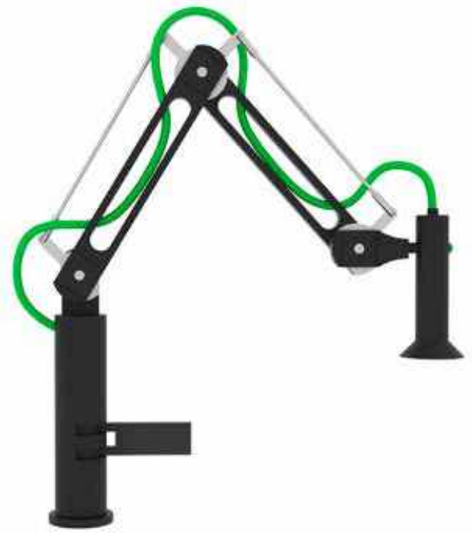

ARTICOLO COMPLETO / COMPLETE ITEM

SW580NEME
NEME/NENE/NERS/SIME/SINE/SIRS

RICAMBI / SPARE PARTS

9898	**9399**

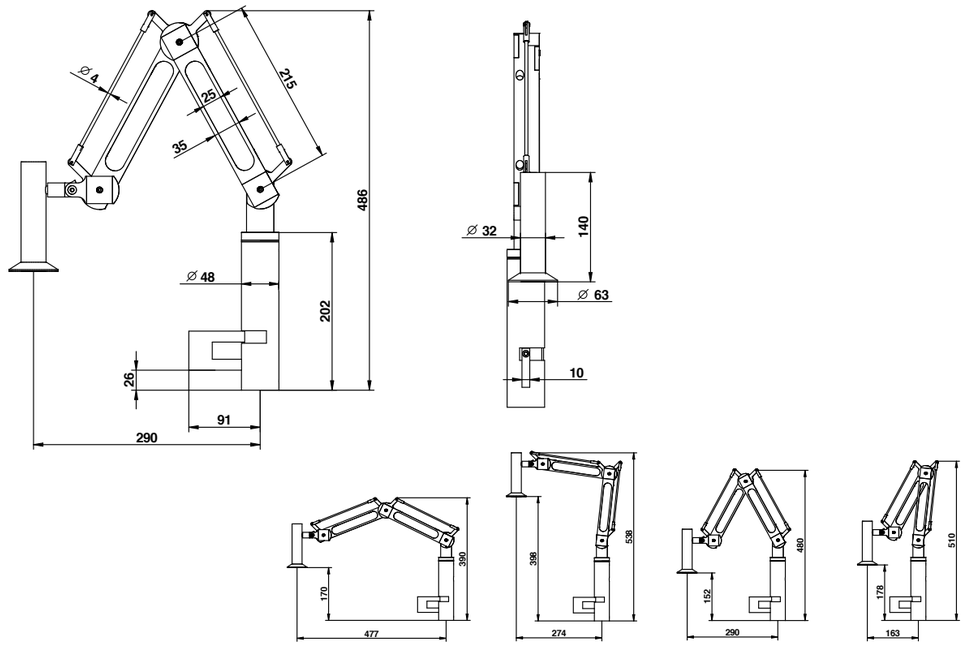

FINITURE E COLORI / FINISHES AND COLOURS

NEME | NENE | NERS | SIME | SINE | SIRS

ACCESSORI E RICAMBI / ACCESSORIES AND SPARE PARTS

- **PROLUNGA** MIXER EXTENSION
- **CARTUCCIA E VITONE** CARTRIDGE AND MECHANISM
- **AERATORE** AERATOR
- **FLESSIBILE** FLEXIBLE
- **DOCCETTA** HANDSHOWER
- **DEVIATORE** DIVERTER

70180

Miscelatore lavello in acciaio 316 con bocca girevole.

316 brushed stainless steel single hole kitchen mixer with swivel spout.



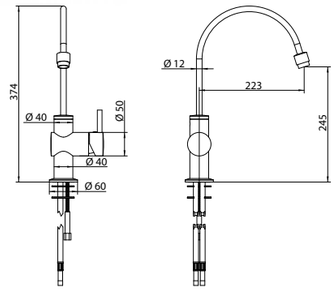

ARTICOLO COMPLETO / COMPLETE ITEM

70180AS00	AS

RICAMBI / SPARE PARTS

9812	**9995**

71590

Gruppo 3 fori lavello cucina con bocca girevole, miscelatore con cartuccia tradizionale e set doccia estraibile con deviatore automatico in acciaio spazzolato 316.

316 brushed stainless steel 3 holes sink mixer with swivel spout, mixer with traditional cartridge and extractable shower set with automatic diverter.



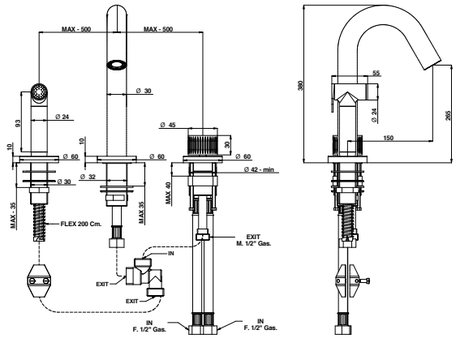

ARTICOLO COMPLETO / COMPLETE ITEM

71590AS00	AS

RICAMBI / SPARE PARTS

9896	**9391**
09612AS	**70904AS00**
70590ASDV	

70580

Miscelatore lavello girevole in acciaio spazzolato inox 316 (alto 346 mm) con cartuccia progressiva inclusa nella bocca.

316 brushed stainless steel kitchen mixer (346 mms. high) swivel with progressive cartridge placed in the spout.



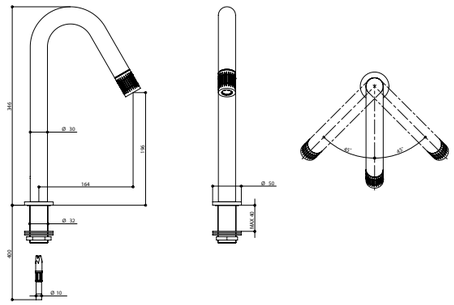

ARTICOLO COMPLETO / COMPLETE ITEM

70580AS00	AS

RICAMBI / SPARE PARTS

9880	**9390**

70080

Miscelatore lavello in acciaio spazzolato 316 con bocca girevole e doccetta estensibile con doppio getto.

316 brushed stainless steel sink mixer with swivel spout, with double jet.



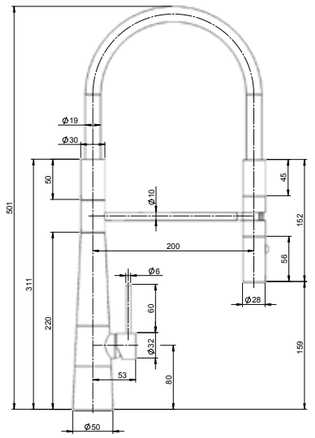

ARTICOLO COMPLETO / COMPLETE ITEM

70080AS00	AS

RICAMBI / SPARE PARTS

9897	**9394**

ACCESSORI E RICAMBI / ACCESSORIES AND SPARE PARTS

PROLUNGA
MIXER EXTENSION

CARTUCCIA E VITONE
CARTRIDGE AND MECHANISM

AERATORE
AERATOR

FLESSIBILE
FLEXIBLE

DOCCETTA
HANDSHOWER

DEVIATORE
DIVERTER

32080

Miscelatore lavello con doccetta estraibile con doppio getto.

Kitchen mixer with extractable handshower with double jet.

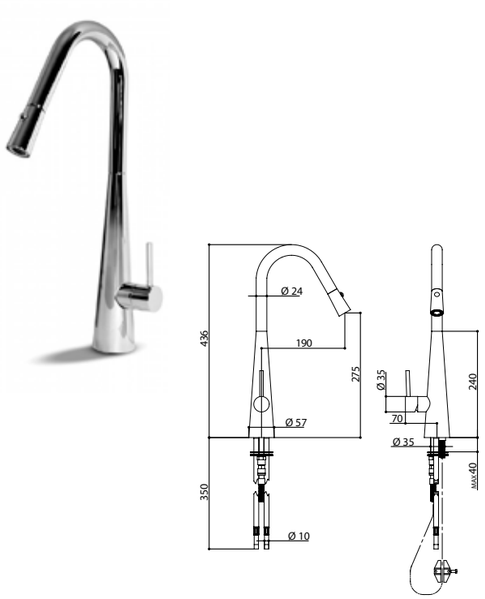

ARTICOLO COMPLETO / COMPLETE ITEM

32080CR00	CR

RICAMBI / SPARE PARTS

9851	**9376CR**

32980/PR

Miscelatore lavello con bocca girevole con doppio getto.

Sink mixer with swivel spout with double jet.

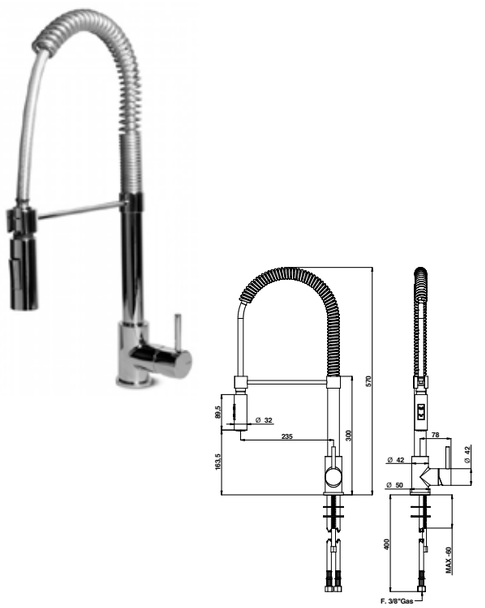

ARTICOLO COMPLETO / COMPLETE ITEM

32980CRPR	CR

RICAMBI / SPARE PARTS

9813	**9374**

63380 TRADIZIONALE / TRADITIONAL

Miscelatore lavello girevole con cartuccia tradizionale.

Sink swivel mixer with traditional cartridge.

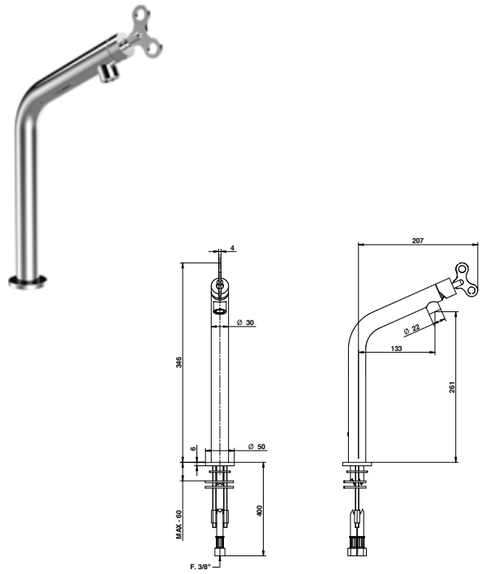

ARTICOLO COMPLETO / COMPLETE ITEM

63380CRCR CRCR/CRCR	
63380NSNS NSNS/NSNS	

RICAMBI / SPARE PARTS

9869	**9372**

64580/PR

Miscelatore lavello girevole.

Sink swivel mixer.

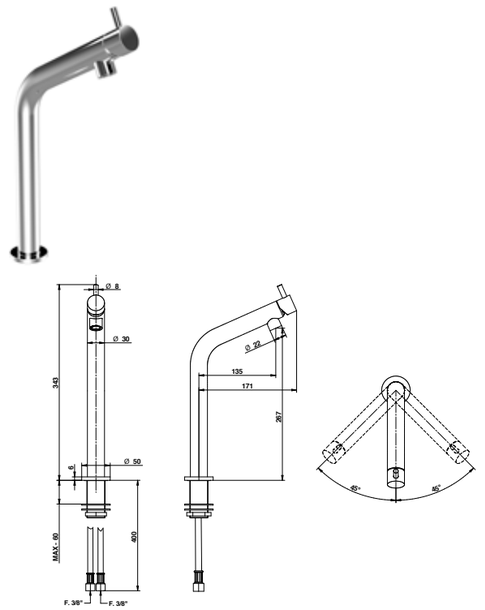

ARTICOLO COMPLETO / COMPLETE ITEM

64580CRCRPR CRCR	
64580NSNSPR NSNS	
64580NENEPR NENE/BIBI	

RICAMBI / SPARE PARTS

9870	**9983**

ACCESSORI E RICAMBI / ACCESSORIES AND SPARE PARTS

PROLUNGA
MIXER EXTENSION

CARTUCCIA E VITONE
CARTRIDGE AND MECHANISM

AERATORE
AERATOR

FLESSIBILE
FLEXIBLE

DOCCETTA
HANDSHOWER

DEVIATORE
DIVERTER

08680

Miscelatore lavello cucina con bocca girevole.

Sink mixer with swivel spout.



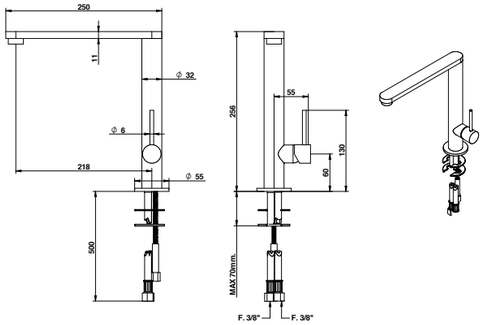

ARTICOLO COMPLETO / COMPLETE ITEM

08680CR00	CR
08680NS00	NS

RICAMBI / SPARE PARTS

9863	**9998CR00**

32481/PR

Miscelatore lavello con bocca girevole, doccetta estraibile con doppio getto.

Sink mixer with swivel spout, extractable handshower with double jet.



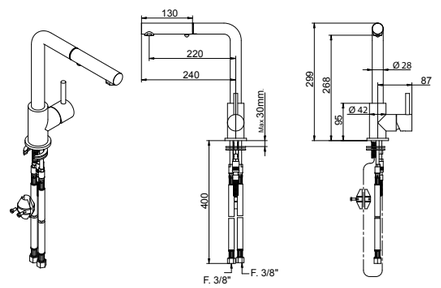

ARTICOLO COMPLETO / COMPLETE ITEM

32481CRPR
CR

32481NEPR *
NE/BI/NS

* Nelle varianti colore alcuni particolari saranno cromati per garantire gli standard qualitativi. / To assure our quality standard on colored product, some deta i l s remain in chrome.

RICAMBI / SPARE PARTS

9838	**9973**
9583CR	**32481CRD0**

07481/PR

Miscelatore lavello con bocca girevole e doccetta estraibile con doppio getto.

Sink mixer with swivel spout and extractable handshower with double jet.



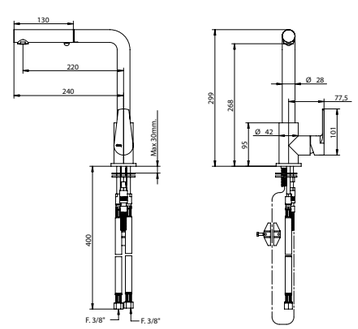

ARTICOLO COMPLETO / COMPLETE ITEM

07481CRPR
CR

07481NEPR *
NE/BI/NS

* Nelle varianti colore alcuni particolari saranno cromati per garantire gli standard qualitativi. / To assure our quality standard on colored product, some deta i l s remain in chrome.

RICAMBI / SPARE PARTS

9838	**9973**
9583CR	**32481CRD0**

32480

Miscelatore lavello cucina con bocca girevole ed estraibile, doccetta doppio getto estraibile.

Sink mixer with extractable swivel spout, extractable double jet handshower.



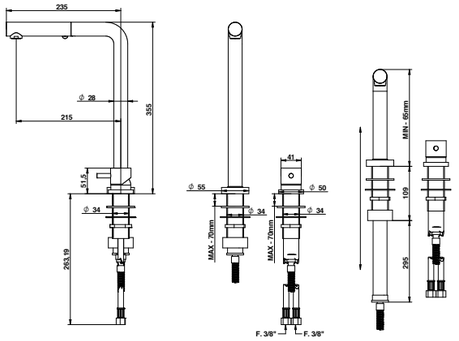

ARTICOLO COMPLETO / COMPLETE ITEM

32480CR00	CR
32480NS00	NS

RICAMBI / SPARE PARTS

9863	**9973**
9583CR00	**32481CRDO**

ACCESSORI E RICAMBI / ACCESSORIES AND SPARE PARTS

PROLUNGA
MIXER EXTENSION

CARTUCCIA E VITONE
CARTRIDGE AND MECHANISM

AERATORE
AERATOR

FLESSIBILE
FLEXIBLE

DOCCETTA
HANDSHOWER

DEVIATORE
DIVERTER

08480

Miscelatore lavello cucina con bocca girevole ed estraibile.

Sink mixer with extractable swivel spout.



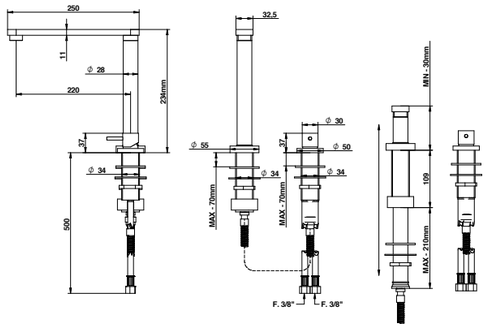

ARTICOLO COMPLETO / COMPLETE ITEM

08480CR00	CR
08480NS00	NS

RICAMBI / SPARE PARTS

9863	**9998CR00**

32580/PR

Miscelatore lavello con bocca girevole.

Single hole kitchen mixer with swivel spout.



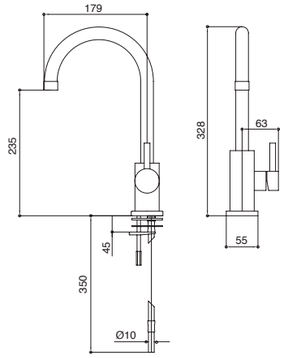

ARTICOLO COMPLETO / COMPLETE ITEM

32580CRPR CR
32580ONPR ON
32580NSPR NS
32580NEPR NE/BI/RB

RICAMBI / SPARE PARTS

9838	**9999CR**

32680

Miscelatore lavello con bocca abbattibile e doccetta estraibile.

Single hole kitchen mixer with extractable spout and handshower.



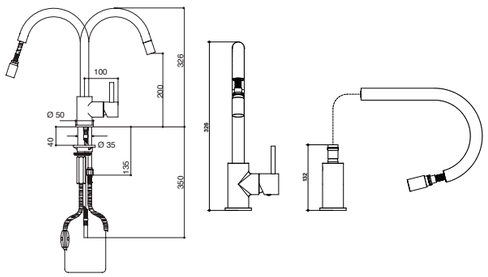

ARTICOLO COMPLETO / COMPLETE ITEM

32680CR00	CR
32680NS00	NS

RICAMBI / SPARE PARTS

9813	**9994CR**
00354CR	

07580/PR

Miscelatore lavello con bocca girevole.

Sink mixer with swivel spout.



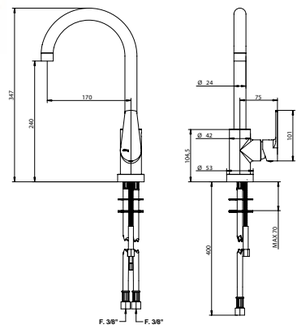

ARTICOLO COMPLETO / COMPLETE ITEM

07580CRPR	CR
07580NSPR	NS
07580NEPR	NE/BI

RICAMBI / SPARE PARTS

9838	**9999CR**

ACCESSORI E RICAMBI / ACCESSORIES AND SPARE PARTS

PROLUNGA
MIXER EXTENSION

CARTUCCIA E VITONE
CARTRIDGE AND MECHANISM

AERATORE
AERATOR

FLESSIBILE
FLEXIBLE

DOCCETTA
HANDSHOWER

DEVIATORE
DIVERTER

14580/PR

Miscelatore lavello con bocca girevole.

Sink mixer with swivel spout.



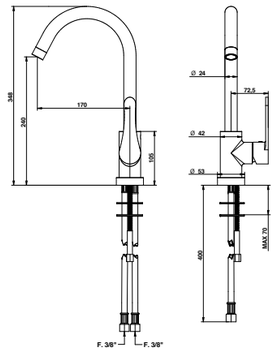

ARTICOLO COMPLETO / COMPLETE ITEM

14580CRPR	CR
14580NSPR	NS
14580NEPR	NE/BI

RICAMBI / SPARE PARTS

9838 **9999CR**

32280/PR

Miscelatore lavello girevole.

Single hole kitchen swivel mixer.



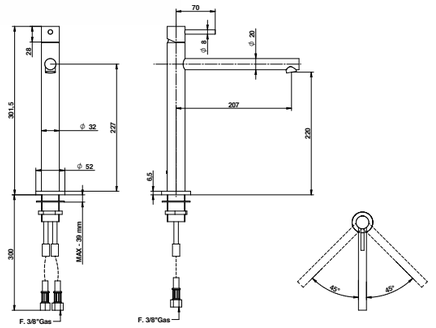

ARTICOLO COMPLETO / COMPLETE ITEM

32280CRPR	CR

RICAMBI / SPARE PARTS

9818 **9989CR**

32482/PR

Miscelatore lavello con bocca girevole.

Sink mixer with swivel spout.



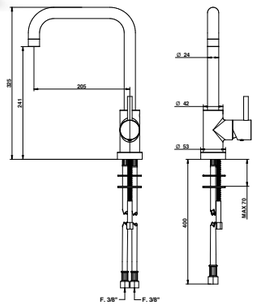

ARTICOLO COMPLETO / COMPLETE ITEM

32482CRPR	CR
32482NSPR	NS
32482NEPR	NE/BI

RICAMBI / SPARE PARTS

9838 **9999CR**

32380

Miscelatore lavello con doccetta estraibile con doppio getto.

Single hole kitchen mixer with extractable handshower with double jet.



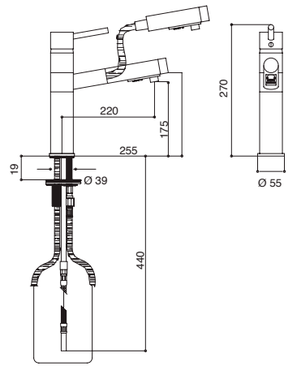

ARTICOLO COMPLETO / COMPLETE ITEM

32380CR00	CR

RICAMBI / SPARE PARTS

9814 **9989CR**

ACCESSORI E RICAMBI / ACCESSORIES AND SPARE PARTS

PROLUNGA
MIXER EXTENSION

CARTUCCIA E VITONE
CARTRIDGE AND MECHANISM

AERATORE
AERATOR

FLESSIBILE
FLEXIBLE

DOCCETTA
HANDSHOWER

DEVIATORE
DIVERTER

30570

Gruppo lavello a parete con bocca girevole.

Wall kitchen mixer with swivel spout.



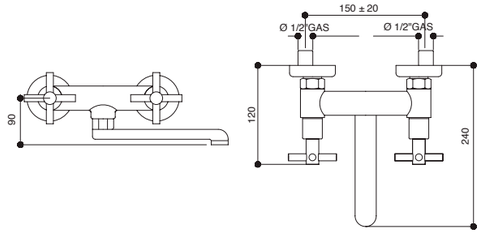

ARTICOLO COMPLETO / COMPLETE ITEM

30570CR00	CR
30570ON00	ON
30570NS00	NS/NE/RB

RICAMBI / SPARE PARTS

9792 *	**9792** **
9998CR	

*Calda / Hot **Fredda / Cold

30580

Monoforo lavello con bocca girevole.

Single hole kitchen mixer with swivel spout.



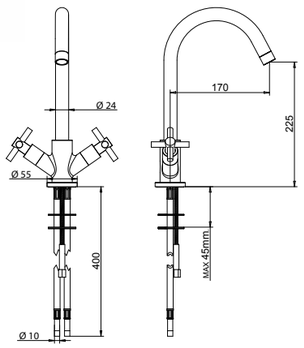

ARTICOLO COMPLETO / COMPLETE ITEM

30580CR00	CR
30580ON00	ON
30580NS00	NS/NE/BI/RB

RICAMBI / SPARE PARTS

9792 *	**9791** **
9999CR	

*Calda / Hot **Fredda / Cold

07570/PR

Miscelatore lavello a parete con bocca girevole.

Wall sink mixer with swivel spout.



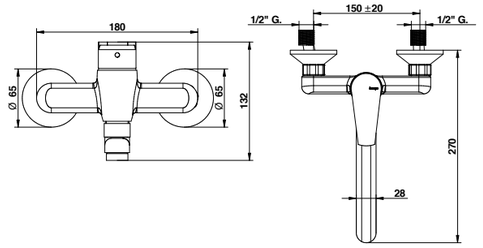

ARTICOLO COMPLETO / COMPLETE ITEM

07570CRPR	CR
07570NSPR	NS

RICAMBI / SPARE PARTS

9813	**9998CR**

10580

Miscelatore lavello con bocca girevole.

Sink mixer with swivel spout.



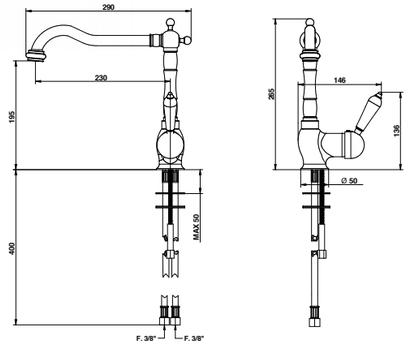

ARTICOLO COMPLETO / COMPLETE ITEM

10580CR00	CR

RICAMBI / SPARE PARTS

9813	**9375CR**

ACCESSORI E RICAMBI / ACCESSORIES AND SPARE PARTS

PROLUNGA
MIXER EXTENSION

CARTUCCIA E VITONE
CARTRIDGE AND MECHANISM

AERATORE
AERATOR

FLESSIBILE
FLEXIBLE

DOCCETTA
HANDSHOWER

DEVIATORE
DIVERTER

15580

Monoforo lavello con bocca girevole.

Single hole kitchen mixer with swivel spout.

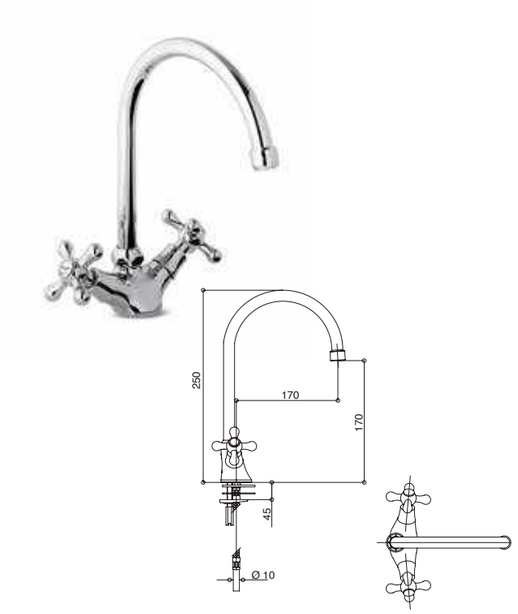

ARTICOLO COMPLETO / COMPLETE ITEM

15580CR00	CR

RICAMBI / SPARE PARTS

9792 *	**9791** **
9996CR	

*Calda / Hot **Fredda / Cold

15570

Gruppo lavello a parete con bocca girevole.

Wall kitchen mixer with swivel spout.



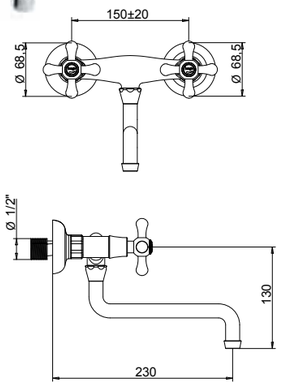

ARTICOLO COMPLETO / COMPLETE ITEM

15570CR00	CR
15570BM00	BM
15570FA00	FA/OR

RICAMBI / SPARE PARTS

9792 *	**9792** **
9996CR	

*Calda / Hot **Fredda / Cold



Art. 32980CRPR

ACCESSORI E RICAMBI / ACCESSORIES AND SPARE PARTS

PROLUNGA MIXER EXTENSION
CARTUCCIA E VITONE CARTRIDGE AND MECHANISM
AERATORE AERATOR
FLESSIBILE FLEXIBLE
DOCCETTA HANDSHOWER
DEVIATORE DIVERTER



WELLNESS

PAG. 546
SOFFIONI / SHOWER HEAD
SOFFIONI A SOFFITTO E CROMOTERAPIA / CEILING SHOWER HEAD AND CHROMOTHERAPY
SOFFIONI A PARETE E CROMOTERAPIA / WALL SHOWER HEAD AND CHROMOTHERAPY
SOFFIONI A BRACCIO / SHOWER HEAD FOR ARM

PAG. 574
BRACCI DOCCIA / SHOWER ARMS

PAG. 582
BODY JET

PAG. 586
SALISCENDI / SLIDING RAIL

PAG. 600
PRESE ACQUA / WATER SUPPLIES

PAG. 604
COLONNE DOCCIA / SHOWER COLUMNS

PAG. 612
SET DOCCIA BIDET E IDROSCOPINO
SHATTAF AND HYDROBRUSHED TOILET SET

PAG. 620
MISCELATORI / MIXER
MISCELATORI E MISCELATORI TERMOSTATICI ESTERNI / MIXER AND EXTERNAL THERMOSTATIC MIXER
MISCELATORI TERMOSTATICI MULTIFUNZIONE / MULTIFUNCTION THERMOSTATIC MIXER
MISCELATORI TRADIZIONALI / TRADITIONAL MIXER

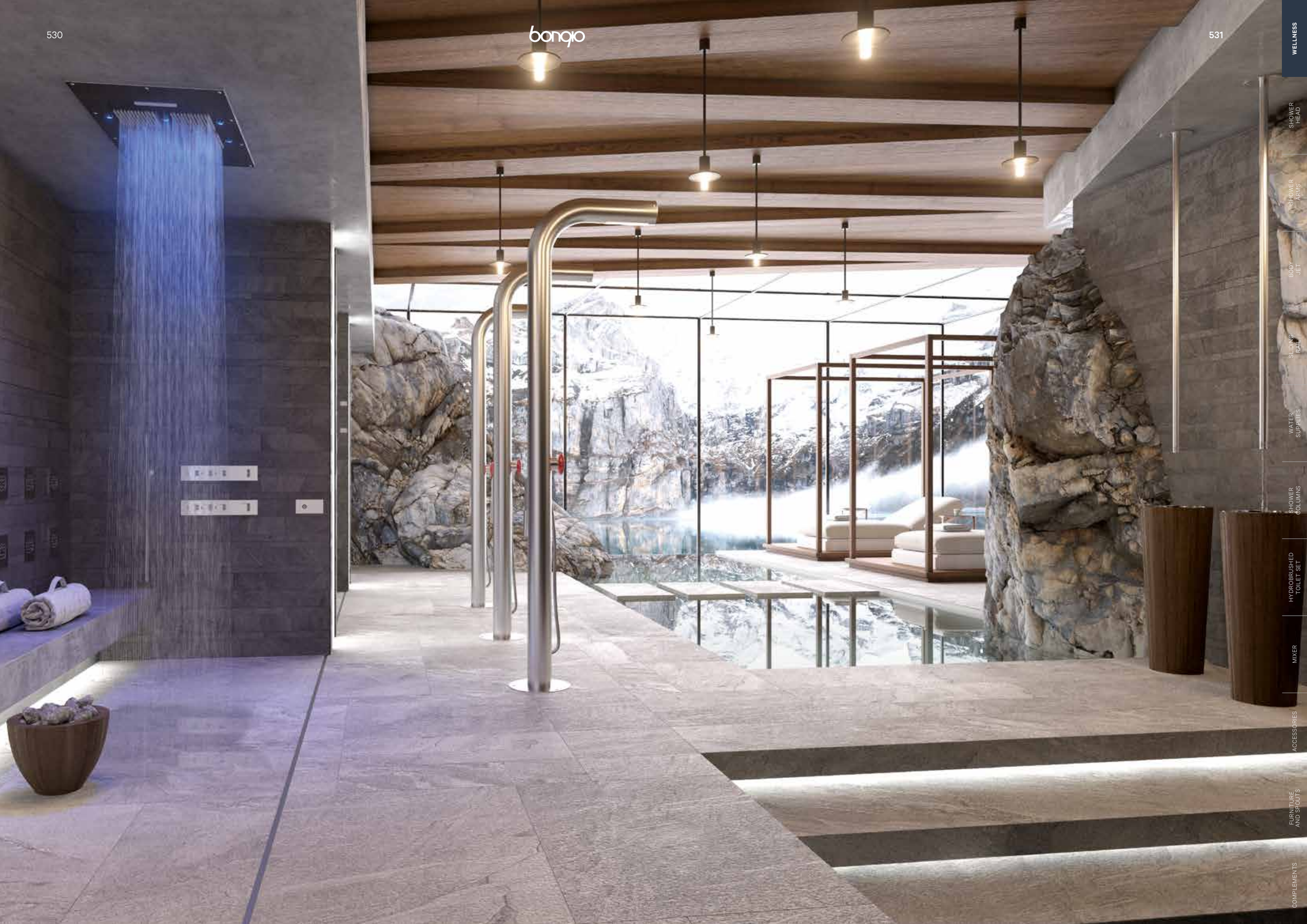



LAVABO
WASHBASIN

Art. 70977/M
Time2020 Collection
Bocca a soffitto
Ceiling spot

Art. SI006TE
Lavabo in teak
Teak free standing washbasin

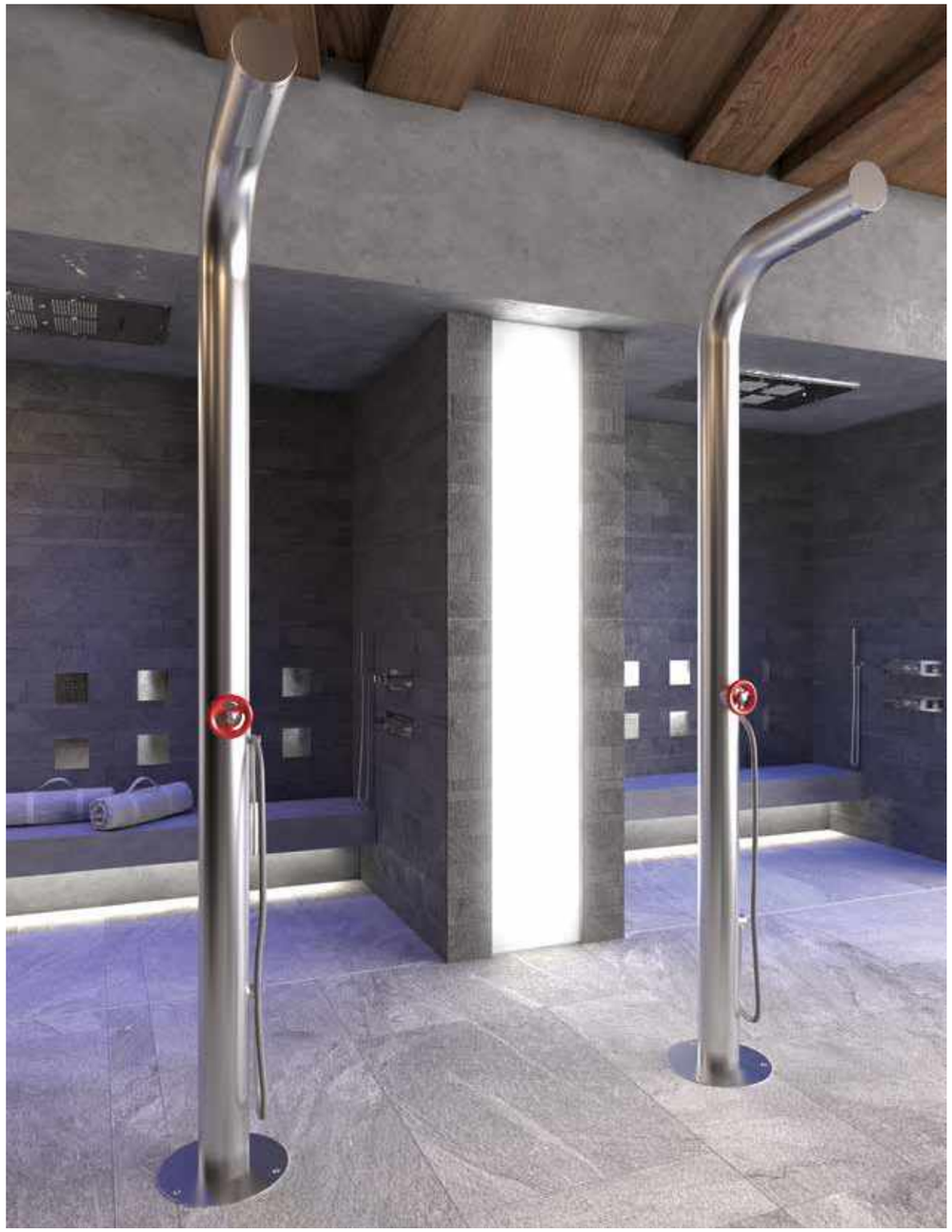

COLONNA DOCCIA
SHOWER COLUMN

Art. 32131ASRS
Colonna doccia in acciaio 316
316 stainless steel shower column

DOCCIA CROMOTERAPIA
CHROMOTHERAPY SHOWER

Art. 888CRC8
Soffione cromoterapia multifunzione
Multifunctional chromotherapy ceiling shower

2x Art. 43542CR03
Termostatico multifunzione
Multifunctional thermostatic

6x Art. 00867CRNQ
Bodyjet

Art. 00830CR0EPR
Duplex



DOCCIA / SHOWER
Art. 47132CR00
Con sistema a calamita per il montaggio esclusivo / With magnet system for exclusive mounting



DOCCIA / SHOWER
Art. 70131AS0D



DOCCIA / SHOWER
Art. 01519CN03
Art. 01881CN00

DOCCIA / SHOWER
Art. 40554OP0R
Art. 40498OP0R
Art. 00867OPNR
Art. 00790OPPR
Art. 00830OP00



DOCCIA / SHOWER
Art. 00879CR00



DOCCIA / SHOWER
Art. 00860CR00



DOCCIA / SHOWER
Art. 00883CR25R7PR



DOCCIA / SHOWER
Art. 32557CRRDPR



DOCCIA / SHOWER
Art. 00888CR64



DOCCIA / SHOWER
Art. 38500CNAM
Art. 38525CNAM
Art. 00830CNB1
Art. SW880NENE

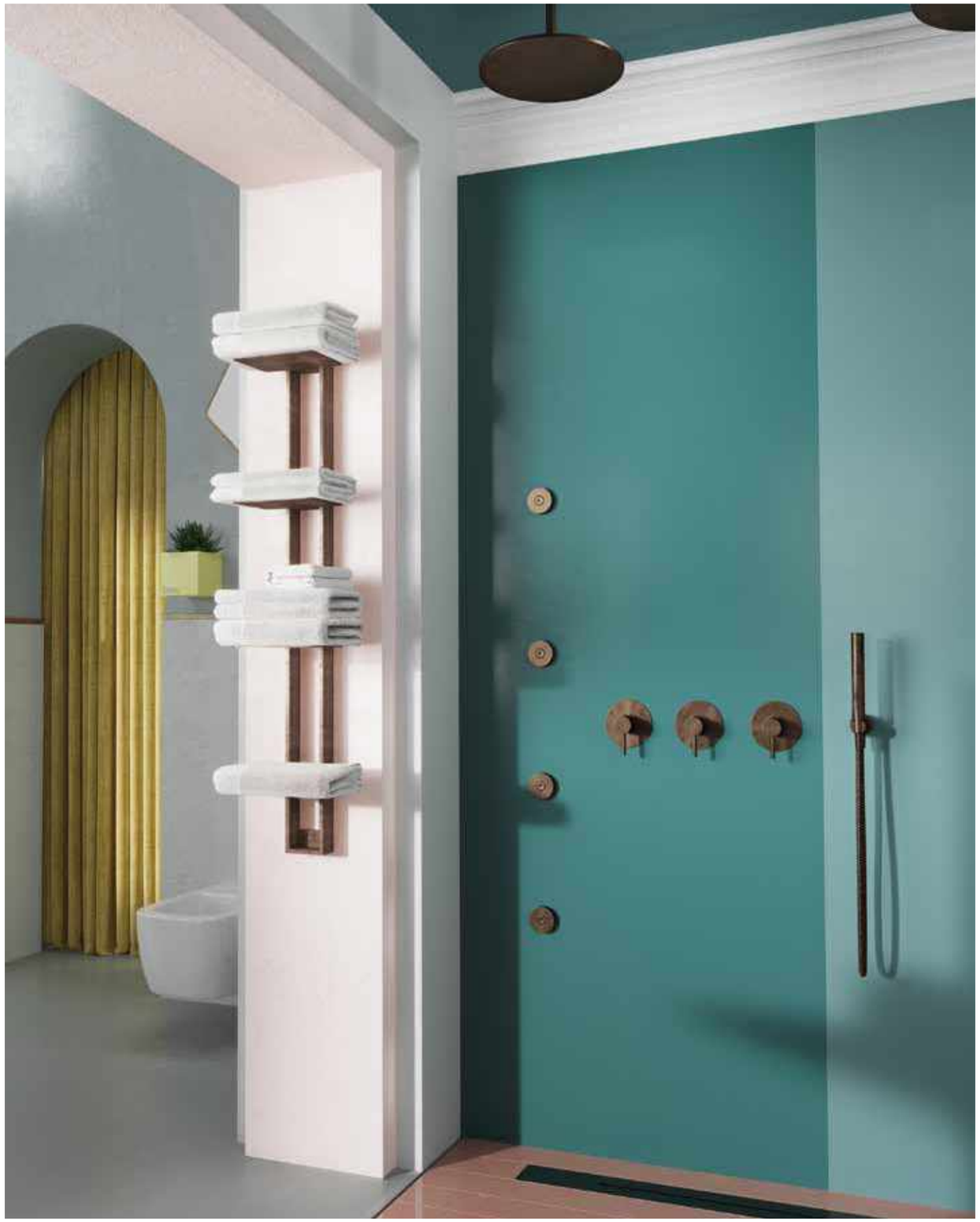

DOUCHE / ДУШ
Art. 00882TT00
Art. 00804TT15PR
Art. 68524TTPR
Art. 00866TT0R

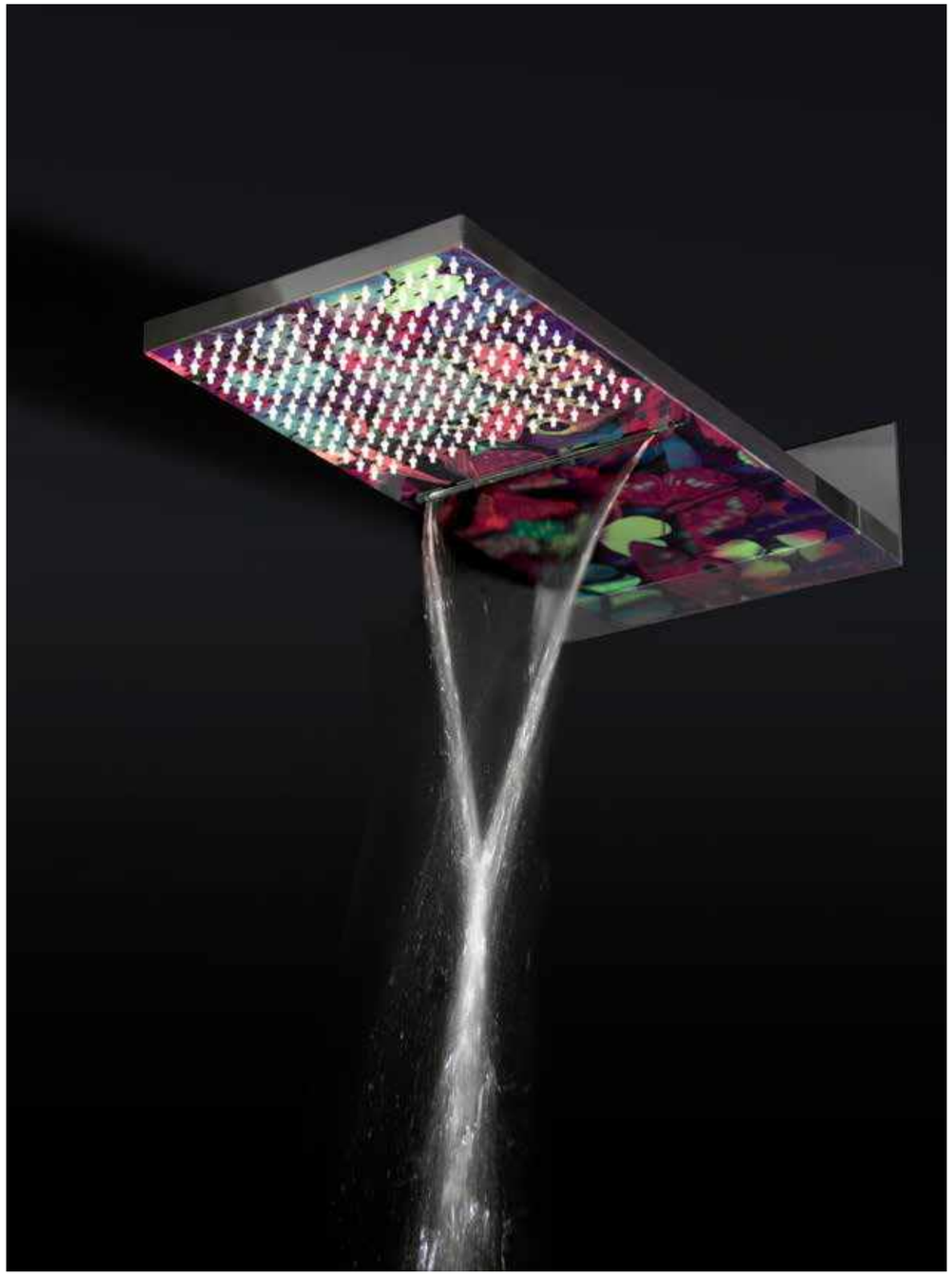

DOCCIA / SHOWER
Art. 00889TTLU13

DOCCIA / SHOWER
Art. 14889NE00

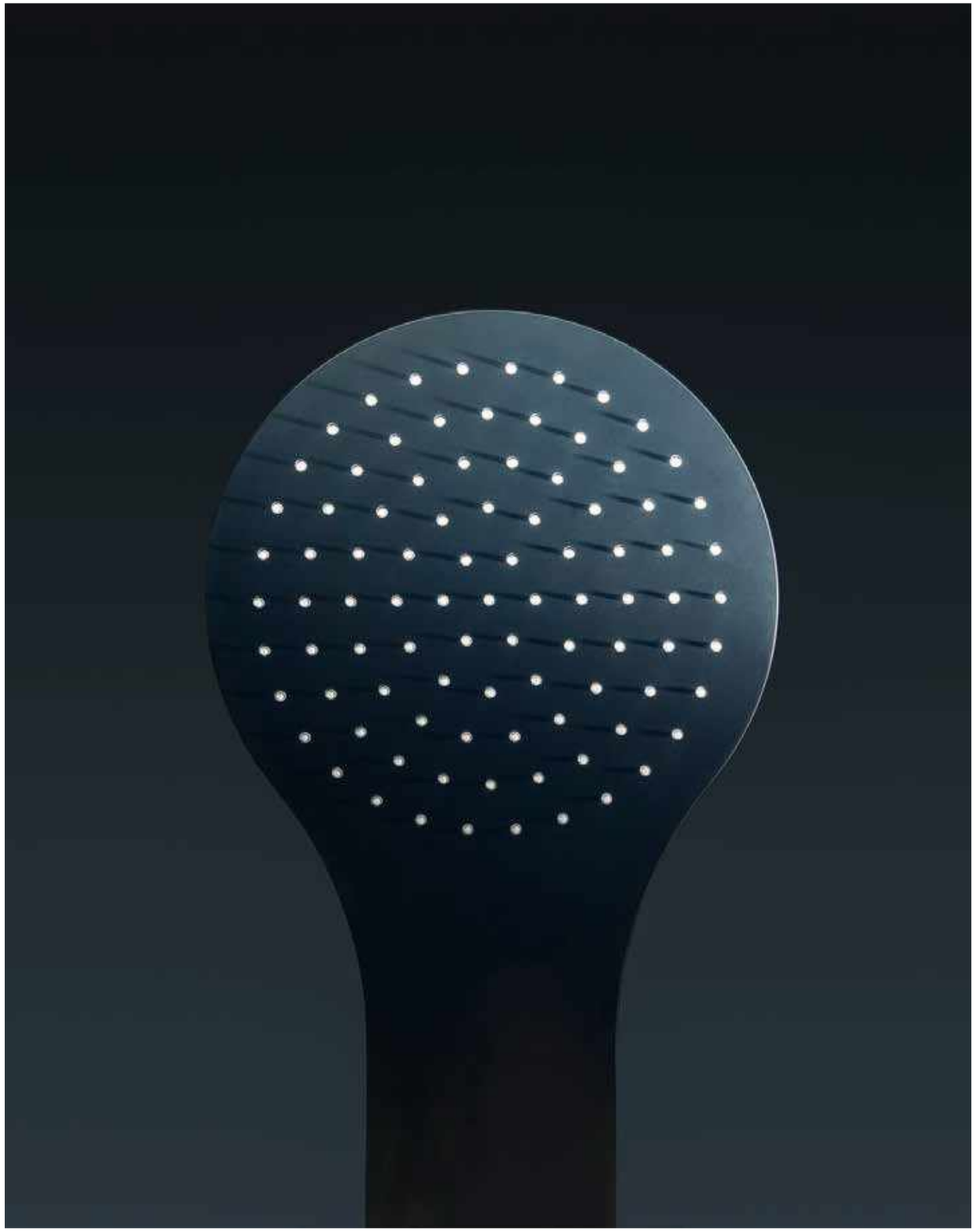



Art. 32542CR04
Art. 00834CROERR
Art. 00888CRC5

INFORMAZIONI TECNICHE

Technical details

SOFFIONI / SHOWER HEAD



COLONNE DOCCIA / SHOWER COLUMNS

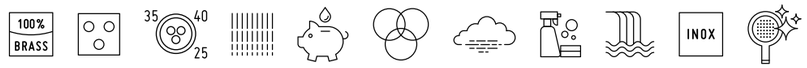

FINITURE E COLORI / FINISHES AND COLOURS

CR
Cromo
Chrome

CN
Cromo Nero
Black Chrome

AS
Acciaio Spazzolato
Brushed Steel

NS
Nichel Spazzolato
Brushed Nickel

PL
Platinum

TT
Terra di Toscana
Tuscany Bronze

FA
Ferro Antico
Old Iron

OR
Oro 24kt
24kt Gold

OP
Oro Spazzolato 24kt
24kt Brushed Gold

ON
Ottone Naturale
Natural Brass

BU
Ottone Burattato
Hammered Brass

NE
Nero Opaco
Matt Black

BI
Bianco Opaco
Matt White

RS
Rosso
Red

CM
Cromo Satinato
Matt Chrome

NM
Cromo Nero Satinato
Matt Black Chrome

IM
Nichel Satinato
Matt Nickel

HM
Oro Francese Satinato
Matt French Gold

OM
Oro Satinato
Matt Gold

AM
Oro Rosa Satinato
Matt Rose Gold

BM
Bronzo Opaco
Matt Bronze

NOTA FINITURE FA / TT: I prodotti nelle finiture Ferro Antico (FA) e Terra di Toscana (TT) vengono realizzati con trattamenti manuali e, data la particolare lavorazione artigianale, possono presentare una colorazione non uniforme.

FINISHES NOTE FA / TT: Products in Ferro Antico (FA) and Terra di Toscana (TT) finish are made with manual treatments and may therefore display colour variations due to the particular craftsmanship.

SOFFIONI A SOFFITTO E CROMOTERAPIA
CEILING SHOWER HEAD AND CHROMOTHERAPY

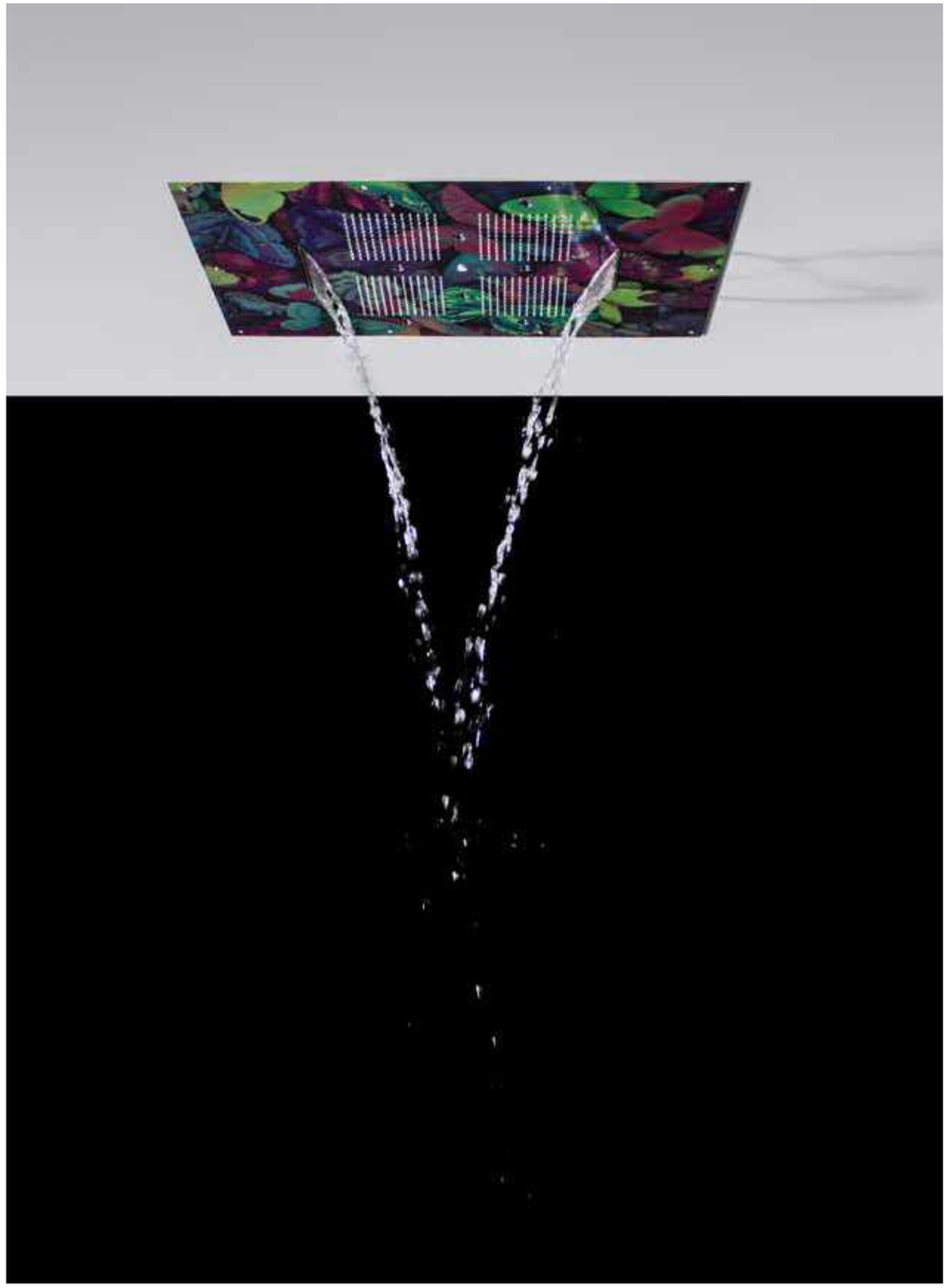

Art. 00888TTC813
Su richiesta stampa personalizzata sui soffioni / Personalized printing on the shower heads upon request

888/C4QPR CROMOTERAPIA/CHROMOTHERAPY

Soffione doccia 400x400 mm in acciaio, incasso a soffitto funzione pioggia e cromoterapia con touch control per attivazione cromoterapia.

400x400 mms. steel square ceiling shower head rain function and chromotherapy with touch control for chromotherapy activation.



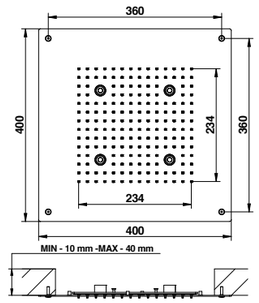

ARTICOLO COMPLETO / COMPLETE ITEM

888CRC40QPR	CR
888ASC40QPR	AS
888BIC40QPR	NE/BI
888ORC40QPR	OR

Sistema anticalcare Fast Clean. Pressione dinamica minima di utilizzo 0,5 bar. Portata a pressione dinamica: uscita pioggia con limitatore 3 bar - 14 l/min. / Fast Clean shower. Minimum dynamic pressure of use 0,5 bar. Flow rates at dynamic pressure: rain exit with limitation system 3 bar - 14 l/min.

888/C4RPR CROMOTERAPIA/CHROMOTHERAPY

Soffione doccia tondo in acciaio, incasso a soffitto Ø 400 mm funzione pioggia e cromoterapia con touch control per attivazione cromoterapia.

Ø 400 mms. steel round ceiling shower head rain funcion and chromotherapy with touch control for chromotherapy activation.



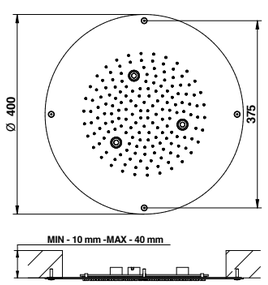

ARTICOLO COMPLETO / COMPLETE ITEM

888CRC40RPR	CR
888ASC40RPR	AS
888BIC40RPR	NE/BI
888ORC40RPR	OR

Sistema anticalcare Fast Clean. Pressione dinamica minima di utilizzo 0,5 bar. Portata a pressione dinamica: uscita pioggia con limitatore 3 bar - 14 l/min. / Fast Clean shower. Minimum dynamic pressure of use 0,5 bar. Flow rates at dynamic pressure: rain exit with limitation system 3 bar - 14 l/min.

888/74PR

Soffione doccia rettangolare incasso a soffitto 700x400 mm in acciaio. Pioggia e cascata.

700x400 mms. steel rectangular ceiling shower head. Rain and waterfall.



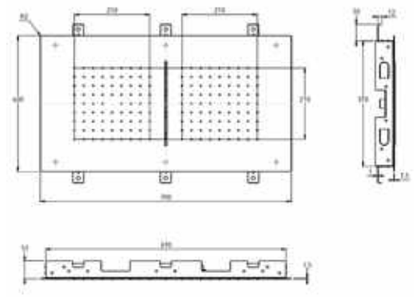

ARTICOLO COMPLETO / COMPLETE ITEM

888CR74	CR
888AS74	AS
888BI74	NE/BI

Sistema anticalcare Fast Clean. Pressione dinamica minima di utilizzo 3 bar. Portata a pressione dinamica: uscita pioggia con limitatore 3 bar - 14,1 l/min, uscita cascata 3 bar - 21,5 l/min. / Fast Clean shower. Minimum dynamic pressure of use 3 bar. Flow rates at dynamic pressure: rain exit with limitation system 3 bar - 14,1 l/min, waterfall exit 3 bar - 21,5 l/min.

888/64 VALVOLA SICUREZZA / SAFETY VALVE

Soffione doccia rettangolare incasso a soffitto 412x600 mm in acciaio. Sistema a rapida installazione. Sistema valvola sicurezza per calcare.

412x600 mms. steel rectangular ceiling shower head. Fast installation system. Limestone safety valve system.





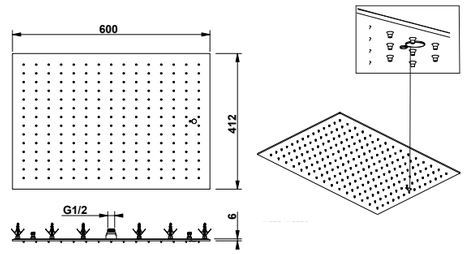

ARTICOLO COMPLETO / COMPLETE ITEM

888CR64 CR
888AS64 NE/BI/AS
888BM64 OR/AM/FA/TT/BM
888CN64 OP/CN

Sistema anticalcare Fast Clean. Pressione dinamica minima di utilizzo 1 bar. Portata a pressione dinamica: con limitatore 1-5 bar - 15 l/min. / Fast Clean shower. Minimum dynamic pressure of use 1 bar. Flow rates at dynamic pressure: with limitation system 1-5 bar - 15 l/min.

888/55 VALVOLA SICUREZZA / SAFETY VALVE

Soffione doccia quadro incasso a soffitto 500x500 mm in acciaio. Sistema a rapida installazione. Sistema valvola sicurezza per calcare.

500x500 mms. steel square ceiling shower head. Fast installation system. Limestone safety valve system.



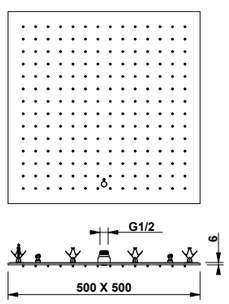

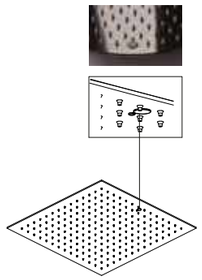

ARTICOLO COMPLETO / COMPLETE ITEM

888CR55 CR
888AS55 NE/BI/AS
888AM55 FA/TT/BM/OR/AM
888CN55 OP/CN

Sistema anticalcare Fast Clean. Pressione dinamica minima di utilizzo 1 bar. Portata a pressione dinamica: con limitatore 1-5 bar - 15 l/min. / Fast Clean shower. Minimum dynamic pressure of use 1 bar. Flow rates at dynamic pressure: with limitation system 1-5 bar - 15 l/min.

888/4QPC

Soffione doccia quadro in acciaio incasso a soffitto 430x430 mm. funzione pioggia e cascata.

430x430 mms. steel square ceiling shower head, rain and waterfall function.



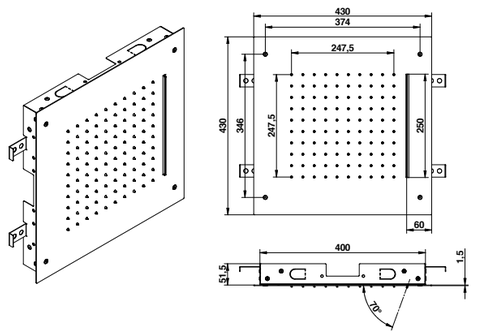

ARTICOLO COMPLETO / COMPLETE ITEM

888CR4QPC	CR
888AS4QPC	AS

Sistema anticalcare Fast Clean. Pressione dinamica minima di utilizzo 1,5 bar. Portata a pressione dinamica: uscita pioggia 3 bar - 15 l/min, uscita cascata 3 bar - 17 l/min. / Fast Clean shower. Minimum dynamic pressure of use 1,5 bar. Flow rates at dynamic pressure: rain exit 3 bar - 15 l/min, waterfall exit 3 bar - 17 l/min.

888/4QPN

Soffione doccia quadro in acciaio incasso a soffitto 430x430 mm. Funzione pioggia e nebulizzazione.

430x430 mms. steel square ceiling shower head, rain and nebulization function.



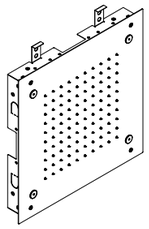

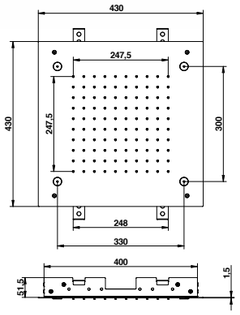

ARTICOLO COMPLETO / COMPLETE ITEM

888CR4QPN	CR
888AS4QPN	AS

Sistema anticalcare Fast Clean. Pressione dinamica minima di utilizzo 1 bar. Portata a pressione dinamica: uscita pioggia 3 bar - 15 l/min, uscita nebulizzazione 3 bar - 8 l/min. / Fast Clean shower. Minimum dynamic pressure of use 1 bar. Flow rates at dynamic pressure: rain exit 3 bar - 15 l/min, nebulization exit 3 bar - 8 l/min.

888/44QPR

Soffione doccia quadro in acciaio incasso a soffitto 440x440 mm funzione pioggia.

440x440 mms. steel square ceiling shower head rain function.



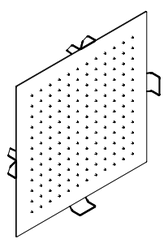

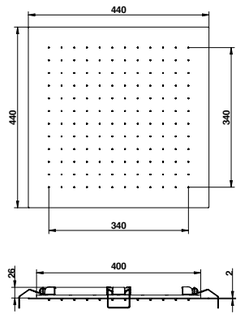

ARTICOLO COMPLETO / COMPLETE ITEM

888CR44QPR CR
888AS44QPR AS
888BI44QPR NE/BI
888OR44QPR OR
888NM44QPR HM/OM/AM/CM/IM/NM

Sistema anticalcare Fast Clean. Pressione dinamica minima di utilizzo 1 bar. Portata a pressione dinamica: uscita pioggia con limitatore 3 bar - 15 l/min. / Fast Clean shower. Minimum dynamic pressure of use 1 bar. Flow rates at dynamic pressure: rain exit with limitation system 3 bar - 15 l/min.

888/44RPR

Soffione doccia tondo in acciaio incasso a soffitto ø 440 mm. funzione pioggia.

ø 440 mms. steel round ceiling shower head rain function.



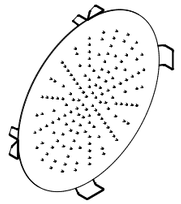

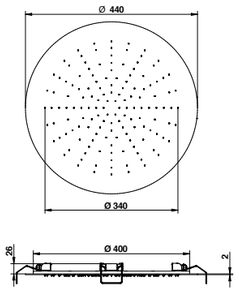

ARTICOLO COMPLETO / COMPLETE ITEM

888CR44RPR CR
888AS44RPR AS
888BI44RPR NE/BI
888OR44RPR OR
888NM44RPR HM/OM/AM/CM/IM/NM

Sistema anticalcare Fast Clean. Pressione dinamica minima di utilizzo 1 bar. Portata a pressione dinamica: uscita pioggia con limitatore 3 bar - 15 l/min. / Fast Clean shower. Minimum dynamic pressure of use 1 bar. Flow rates at dynamic pressure: rain exit with limitation system 3 bar - 15 l/min.

888/5HPR

Soffione doccia quadro 500x500 mm in acciaio con funzione pioggia cascata e nebulizzazione. Speciali per ristrutturazioni senza telaio incasso.

500x500 mms. steel ceiling shower head rain with waterfall and nebulization function. Special for renovations without built-in frame.



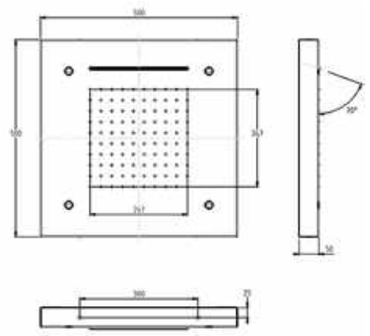

ARTICOLO COMPLETO / COMPLETE ITEM

888CR5HPR	CR
888AS5HPR	AS

Sistema anticalcare Fast Clean. Pressione dinamica minima di utilizzo 1 bar. Portata a pressione dinamica: uscita pioggia 3 bar - 15 l/min, uscita cascata 3 bar - 17 l/min, uscita nebulizzazione 3 bar - 8 l/min. / Fast Clean shower. Minimum dynamic pressure of use 1 bar. Flow rates at dynamic pressure: rain exit 3 bar - 15 l/min, waterfall exit 3 bar - 17 l/min, nebulization exit 3 bar - 8 l/min.

788/20PR

Soffione cilindrico a soffitto ø 200 mm con funzione pioggia.

ø 200 mms. cylinder ceiling shower with rain function.



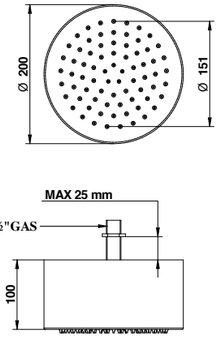

ARTICOLO COMPLETO / COMPLETE ITEM

788CR20PR	CR

Sistema anticalcare Fast Clean. Pressione dinamica minima di utilizzo 0,5 bar. Portata a pressione dinamica 3 bar - 8 l/min. / Fast Clean shower. Minimum dynamic pressure of use 0,5 bar. Flow rates at dynamic pressure 3 bar - 8 l/min.

888/33R VALVOLA SICUREZZA / SAFETY VALVE

Soffione doccia tondo a soffitto ø 300x300 mm in acciaio. Sistema a rapida installazione. Sistema valvola sicurezza per calcare. Ampia caduta acqua.

ø 300x300 mms. steel round ceiling shower head. Fast installation system. Limestone safety valve system. Wide water fall.





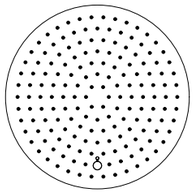



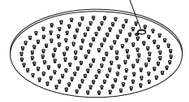

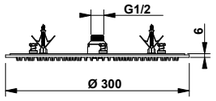

ARTICOLO COMPLETO / COMPLETE ITEM

888CR330R	CR
888AS330R	AS

Sistema anticalcare Fast Clean. Pressione dinamica minima di utilizzo 0,5 bar. Portata a pressione dinamica: con limitatore 3 bar - 15 l/min. / Fast Clean shower. Minimum dynamic pressure of use 0,5 bar. Flow rates at dynamic pressure: with limitation system 3 bar - 15 l/min.

888/33Q VALVOLA SICUREZZA / SAFETY VALVE

Soffione doccia quadro a soffitto 300x300 mm in acciaio. Sistema a rapida installazione. Sistema valvola sicurezza per calcare. Ampia caduta acqua.

300x300 mms. steel square ceiling shower head. Fast installation system. Limestone safety valve system. Wide water fall.

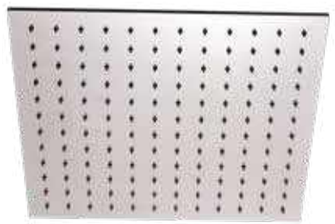



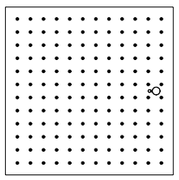



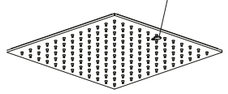

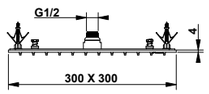

ARTICOLO COMPLETO / COMPLETE ITEM

888CR330Q CR	
888AS330Q NE/BI/AS	
888AM330Q FA/TT/BM/AM	
888CN330Q OP/CN	

Sistema anticalcare Fast Clean. Pressione dinamica minima di utilizzo 0,5 bar. Portata a pressione dinamica: con limitatore 3 bar - 15 l/min. / Fast Clean shower. Minimum dynamic pressure of use 0,5 bar. Flow rates at dynamic pressure: with limitation system 3 bar - 15 l/min.

SOFFIONI A PARETE E CROMOTERAPIA
WALL SHOWER HEAD AND CHROMOTHERAPY



Art. 14889NE00

889/CL CROMOTERAPIA/CHROMOTHERAPY

Soffione doccia a parete in acciaio 3 funzioni: pioggia, cascata e cromoterapia con touch control per attivazione cromoterapia.

Steel wall shower head with 3 functions: rain, waterfall and chromotherapy with touch control for chromotherapy activation.

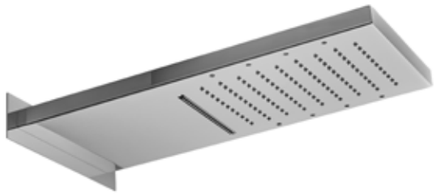

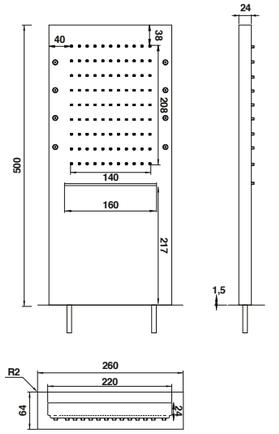

ARTICOLO COMPLETO / COMPLETE ITEM

889CRCL	CR

Sistema anticalcare Fast Clean. Pressione dinamica minima di utilizzo 1 bar. Portata e pressione dinamica: uscita pioggia 3 bar - 12,5 l/min, uscita cascata 3 bar - 12,2 l/min. / Fast Clean shower. Minimum dynamic pressure of use 1 bar. Flow rates at dynamic pressure: rain exit 3 bar - 12,5 l/min, waterfall exit 3 bar - 12,2 l/min.

SW880

Soffione doccia Ø 206 mm con braccio orientabile ad estensione.

Ø 206 mms shower head with arm adjustable and extensible.



ARTICOLO COMPLETO / COMPLETE ITEM

SW880NEME
NENE/NERS/SIME/SINE/SIRS/NEME

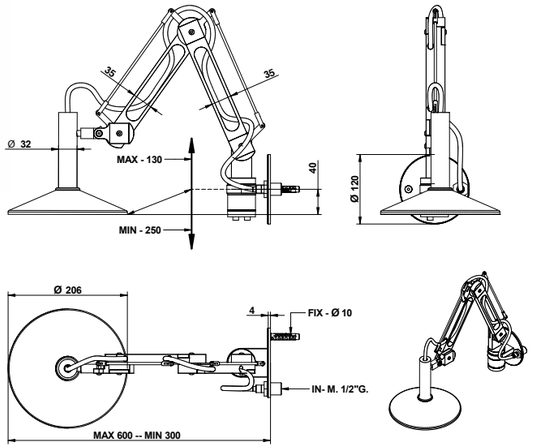

SWITCH20 FINITURE E COLORI / FINISHES AND COLOURS



NERO OPACO/VERDE
MATT BLACK/GREEN
SW880NEME



SILVER/VERDE
SILVER/GREEN
SW880SIME



NERO OPACO/ROSSO
MATT BLACK/RED
SW880NERS



SILVER/ROSSO
SILVER/RED
SW880SIRS



NERO OPACO/NERO
MATT BLACK/BLACK
SW880NENE



SILVER/NERO
SILVER/BLACK
SW880SINE

889/LL

Soffione doccia a parete in acciaio con doppio getto.

Steel wall shower head with double jet.



ARTICOLO COMPLETO / COMPLETE ITEM

889CRLL
CR

889ASLL
AS

889BILL
NE/BI

889NMLL
OR/AM/HM/NM

889CNLL
OP/CN

Sistema anticalcare Fast Clean. Pressione dinamica minima di utilizzo 1 bar. Portata a pressione dinamica: con limitatore 1-5 bar - 15 l/min, uscita pioggia 3 bar - 12,5 l/min, uscita cascata 3 bar - 12,2 l/min. / Fast Clean shower. Minimum dynamic pressure of use 1 bar. Flow rates at dynamic pressure: with limitation system 1-5 bar - 15 l/min, rain exit 3 bar - 12,5 l/min, waterfall exit 3 bar - 12,2 l/min.

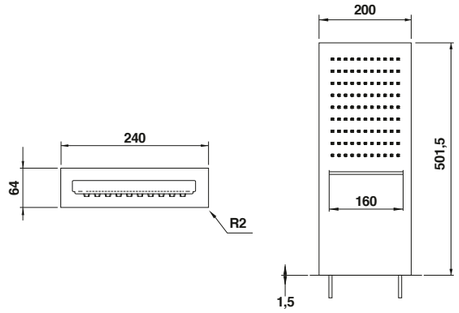

889TTLU13

Soffione doccia a parete in acciaio con doppio getto con grafica Tentation.

Steel wall shower head with double jet with Tentation graphic.



ARTICOLO COMPLETO / COMPLETE ITEM

00889TTLU13

Sistema anticalcare Fast Clean. Pressione dinamica minima di utilizzo 1 bar. Portata a pressione dinamica: con limitatore 1-5 bar - 15 l/min, uscita pioggia 3 bar - 12,5 l/min, uscita cascata 3 bar - 12,2 l/min. / Fast Clean shower. Minimum dynamic pressure of use 1 bar. Flow rates at dynamic pressure: with limitation system 1-5 bar - 15 l/min, rain exit 3 bar - 12,5 l/min, waterfall exit 3 bar - 12,2 l/min.

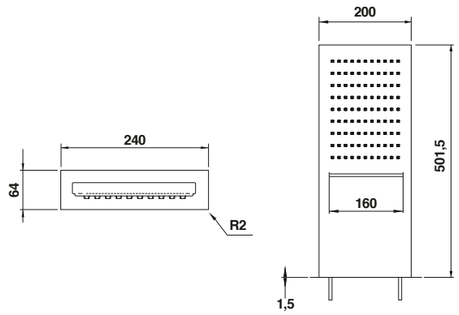

GRAFICA / GRAPHIC



TTLU13 Tentation

Su richiesta stampa personaizzata /
Personalized printing upon request

bongio

889/SLPR

Braccio doccia a parete con getto a pioggia.

Wall shower arm with rain function.



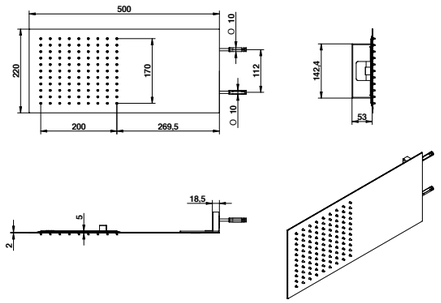

ARTICOLO COMPLETO / COMPLETE ITEM

889CRSLPR	CR
889ASSLPR	AS

Sistema anticalcare Fast Clean. Pressione dinamica minima di utilizzo 1 bar. Portata a pressione dinamica 3 bar - 12 l/min. / Fast Clean shower. Minimum dynamic pressure of use 1 bar. Flow rates at dynamic pressure 3 bar - 12 l/min.

889/2PR

Soffione doccia a parete in acciaio con doppio getto.

Steel wall shower head with double jet.



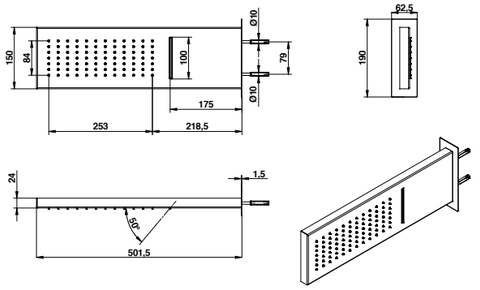

ARTICOLO COMPLETO / COMPLETE ITEM

889CR02PR	CR
889AS02PR	AS
889NE02PR	BI/NE
889AM02PR	CN/AM

Sistema anticalcare Fast Clean. Pressione dinamica minima di utilizzo 1,5 bar. Portata a pressione dinamica: uscita pioggia 3 bar - 12 l/min, cascata 3 bar - 12 l/min. / Fast Clean shower. Minimum dynamic pressure of use 1,5 bar. Flow rates at dynamic pressure: shower exit 3 bar - 12 l/min, waterfall 3 bar - 12 l/min.

889/01

Soffione doccia a parete con getto a pioggia.

Wall shower head with rain function.



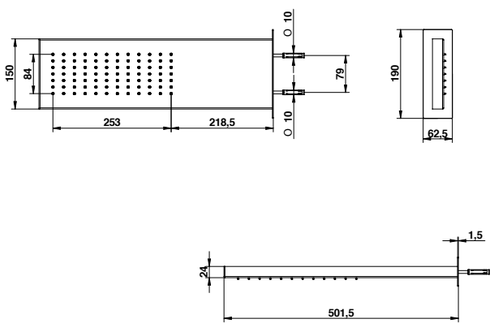

ARTICOLO COMPLETO / COMPLETE ITEM

889CR01 CR
889AS01 AS
889BI01 NE/BI
889OM01 NM/HM/AM/OM
889CN01 CN

Sistema anticalcare Fast Clean. Pressione dinamica minima di utilizzo 1 bar. Portata a pressione dinamica 3 bar - 12 l/min. / Fast Clean shower. Minimum dynamic pressure of use 1 bar. Flow rates at dynamic pressure 3 bar - 12 l/min.

889/R1

Soffione doccia a parete con getto a pioggia.

Wall shower head with rain function.



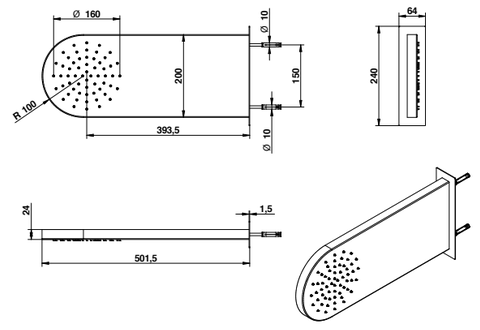

ARTICOLO COMPLETO / COMPLETE ITEM

889CRR1 CR
889ASR1 AS
889RSR1 NE/BI/RS

Sistema anticalcare Fast Clean. Pressione dinamica minima di utilizzo 1 bar. Portata a pressione dinamica 3 bar - 12 l/min. / Fast Clean shower. Minimum dynamic pressure of use 1 bar. Flow rates at dynamic pressure 3 bar - 12 l/min.

14889

Soffione doccia tondo a parete.

Round wall shower head.



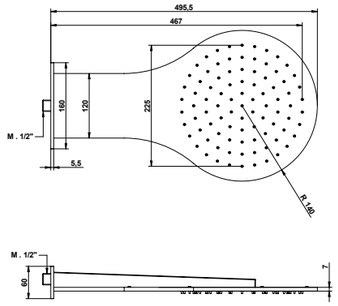

ARTICOLO COMPLETO / COMPLETE ITEM

14889CR00	CR
14889NE00	NE/BI/NS/PL
14889FA00	AM/CN/NM/HM

Sistema anticalcare Fast Clean. Pressione dinamica minima di utilizzo 0,5 bar. Portata a pressione dinamica: uscita doccia 3 bar - 15 l/min. / Fast Clean shower. Minimum dynamic pressure of use 0,5 bar. Flow rates at dynamic pressure: rain exit 3 bar - 15 l/min.

14889/SL

Soffione doccia a parete in acciaio versione slim.

Steel round wall shower head slim version.



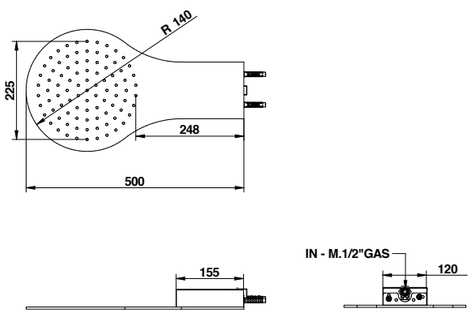

ARTICOLO COMPLETO / COMPLETE ITEM

14889CRSL	CR

Sistema anticalcare Fast Clean. Pressione dinamica minima di utilizzo 0,5 bar. Portata a pressione dinamica 3 bar - 20 l/min. / Fast Clean shower. Minimum dynamic pressure of use 0,5 bar. Flow rates at dynamic pressure 3 bar - 20 l/min.

790/PR

Braccio doccia a parete con getto a pioggia.

Wall shower arm with rain function.



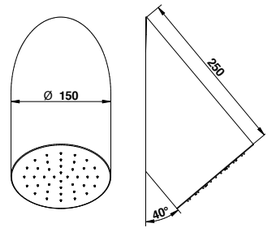

ARTICOLO COMPLETO / COMPLETE ITEM

790CRPR	CR
790ASPR	AS
790BIPR	NE/BI
790HMPR	OR/AM/NM/HM
790OPPR	OP

Sistema anticalcare Fast Clean. Pressione dinamica minima di utilizzo 0,5 bar. Portata a pressione dinamica: senza limitatore 3 bar - 28 l/min. / Fast Clean shower. Minimum dynamic pressure of use 0,5 bar. Flow rates at dynamic pressure: without limitation system 3 bar - 28 l/min.

890/PR

Soffione doccia a parete con getto a cascata.

Wall waterfall shower head.

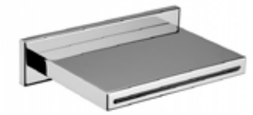

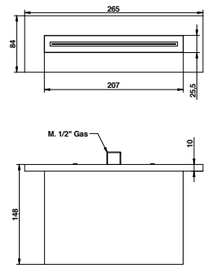

ARTICOLO COMPLETO / COMPLETE ITEM

890CRPR	CR
890ASPR	AS
890ORPR	OR

Abbinabile a / To match with:
Miscelatore con capacità di erogare almeno 18-20 l/min / Mixer with a minimum flow rate of 18-20 l/min -
Pressione dinamica minima di utilizzo 1 bar. Portata a pressione dinamica: con limitatore 1-5 bar - 15 l/min. / Minimum dynamic pressure of use 1 bar. Flow rates at dynamic pressure: with limitation system 1-5 bar - 15 l/min.

890/OT

Soffione doccia a parete con getto a cascata.

Wall waterfall shower head.



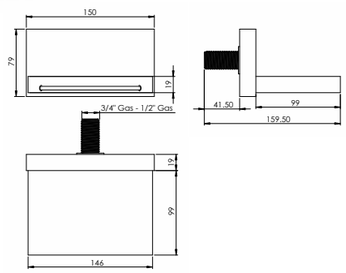

ARTICOLO COMPLETO / COMPLETE ITEM

890CROT	CR
890NEOT	BM/ON/BI/NE
890FAOT	TT/FA

Abbinabile a / To match with:
Miscelatore con capacità di erogare almeno 18-20 l/min / Mixer with a minimum flow rate of 18-20 l/min -
Pressione dinamica minima di utilizzo 1 bar. Portata a pressione dinamica: con limitatore 1-5 bar - 15 l/min. / Minimum dynamic pressure of use 1 bar. Flow rates at dynamic pressure: with limitation system 1-5 bar - 15 l/min.

690

Soffione doccia a parete con getto a cascata.

Wall waterfall shower head.



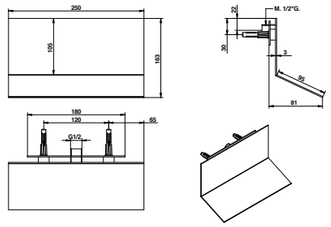

ARTICOLO COMPLETO / COMPLETE ITEM

690CR00	CR
690AS00	AS
690OR00	OR

Pressione dinamica minima di utilizzo 1 bar. Portata a pressione dinamica 3 bar - 17,8 l/min. / Minimum dynamic pressure of use 1 bar. Flow rates at dynamic pressure 3 bar - 17,8 l/min.

893/Q

Soffione doccia incasso a parete con getto a cascata e piastra rettangolare.

Built-in wall waterfall shower head with rectangular flange.



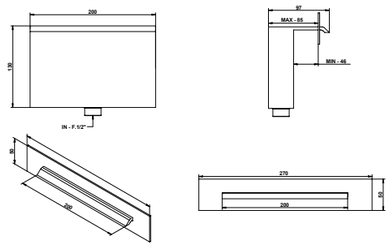

ARTICOLO COMPLETO / COMPLETE ITEM

893CR0Q	CR
893AS0Q	AS

Portata a pressione dinamica: lama 3 bar - 32 l/min / Flow rates at dynamic pressure: blade 3 bar - 32 l/min

893/R

Soffione doccia incasso a parete con getto a cascata e piastra ovale.

Built-in wall waterfall shower head with oval flange.



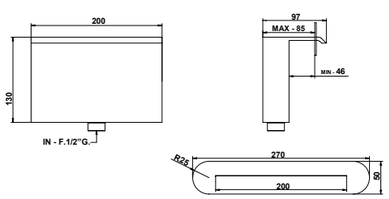

ARTICOLO COMPLETO / COMPLETE ITEM

893CR0R	CR
893AS0R	AS

Abbinabile a / To match with:
Miscelatore con capacità di erogare almeno 18-20 l/min / Mixer with a minimum flow rate of 18-20 l/min -
Portata a pressione dinamica: lama 3 bar - 32 l/min / Flow rates at dynamic pressure: blade 3 bar - 32 l/min

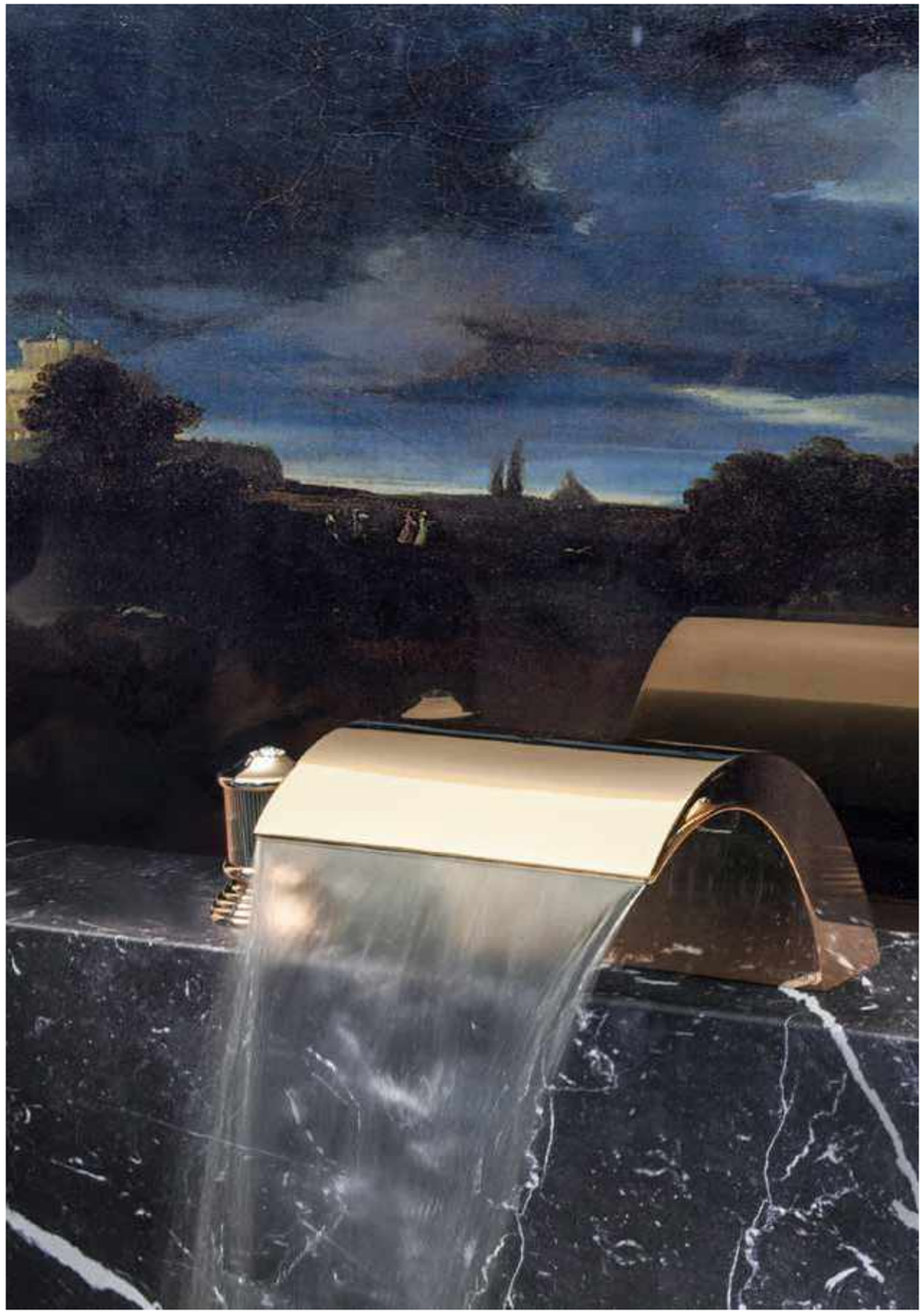

Art. 06535OR0D

SOFFIONI A BRACCIO
SHOWER HEAD FOR ARM



Art. 10860CRPR + 00802CR30PR
Art. 10529CR0L + 00837CR00

883/40Q7PR

Soffione doccia in acciaio quadro spessore 7 mm 400x400 mm.

400x400 mms. steel square shower head, 7 mms. thick.



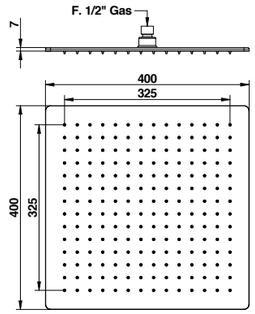

ARTICOLO COMPLETO / COMPLETE ITEM

883CR40Q7PR	CR

Sistema anticalcare Fast Clean. Pressione dinamica minima di utilizzo 1 bar. Portata a pressione dinamica 3 bar - 18 l/min. / Fast Clean shower. Minimum dynamic pressure of use 1 bar. Flow rates at dynamic pressure 3 bar - 18 l/min.

883/40R7PR

Soffione doccia in acciaio tondo spessore 7 mm Ø 400 mm.

Ø 400 mms. steel round shower head, 7 mms. thick.



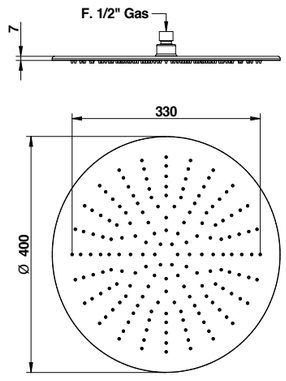

ARTICOLO COMPLETO / COMPLETE ITEM

883CR40R7PR	CR

Sistema anticalcare Fast Clean. Pressione dinamica minima di utilizzo 1 bar. Portata a pressione dinamica 3 bar - 18 l/min. / Fast Clean shower. Minimum dynamic pressure of use 1 bar. Flow rates at dynamic pressure 3 bar - 18 l/min.

Schema di portata e istruzioni di installazione su richiesta o sul sito www.bongio.com
Flow chart and installation instructions on request or on the website www.bongio.com

IM883/30QPR

Soffione doccia quadro in accaio 300x300 mm.. Sistema valvola sicurezza per calcare.

300x300 mms. steel square shower head. Limestone safety valve.



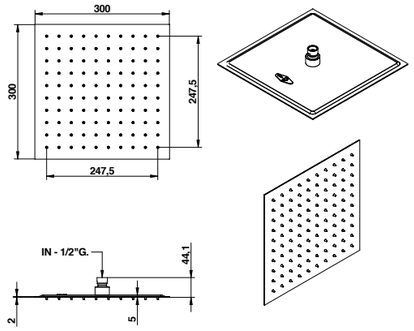

ARTICOLO COMPLETO / COMPLETE ITEM

IM883CR30QPR	CR
IM883AS30QPR	AS

Sistema anticalcare Fast Clean. Pressione dinamica minima di utilizzo 1 bar. Portata a pressione dinamica 3 bar - 15 l/min. / Fast Clean shower. Minimum dynamic pressure of use 1 bar. Flow rates at dynamic pressure 3 bar - 15 l/min.

879

Soffione doccia quadro 300x300 mm.

300x300 mms. square shower head.



ARTICOLO COMPLETO / COMPLETE ITEM

879CR00 CR
879NS00 NS
879BI00 NE/BI
879OM00 OR/FA/TT/BM/CM/IM/HM/AM/OM
879CN00 OP/CN

Sistema anticalcare Fast Clean. Pressione dinamica minima di utilizzo 1 bar. Portata a pressione dinamica: con limitatore 1-5 bar - 14 l/min. / Fast Clean shower. Minimum dynamic pressure of use 1 bar. Flow rates at dynamic pressure: with limitation system 1-5 bar - 14 l/min.

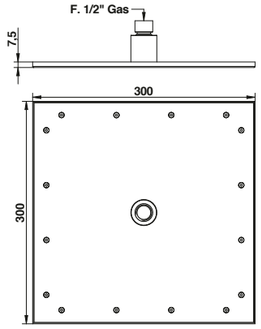

IM883/30RPR

Soffione doccia tondo in accaio diam. ø 300 mm. Sistema valvola sicurezza per calcare.

ø 300 mms. steel round shower head. Limestone safety valve.



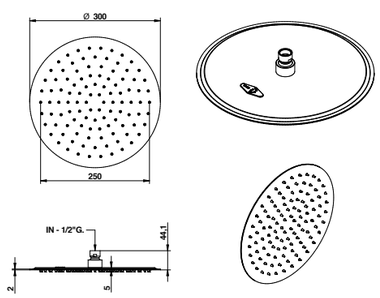

ARTICOLO COMPLETO / COMPLETE ITEM

IM883CR30RPR	CR
IM883AS30RPR	AS

Sistema anticalcare Fast Clean. Pressione dinamica minima di utilizzo 1 bar. Portata a pressione dinamica 3 bar - 15 l/min. / Fast Clean shower. Minimum dynamic pressure of use 1 bar. Flow rates at dynamic pressure 3 bar - 15 l/min.

882

Soffione doccia tondo ø 300 mm spessore 7,5 mm.

Ø 300 mms. round shower head, 7,5 mms. thick.



ARTICOLO COMPLETO / COMPLETE ITEM

882CR00 CR
882NS00 NS
882BI00 NE/BI
882OM00 OR/AM/FA/TT/BM/HM/IM/CM/OM
882CN00 OP/CN

Sistema anticalcare Fast Clean. Pressione dinamica minima di utilizzo 1 bar. Portata a pressione dinamica: con limitatore 1-5 bar - 14 l/min. / Fast Clean shower. Minimum dynamic pressure of use 1 bar. Flow rates at dynamic pressure: with limitation system 1-5 bar - 14 l/min.

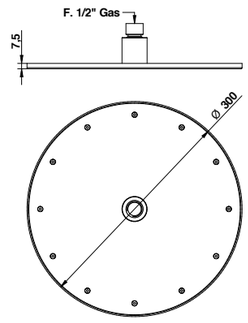

883/25Q7PR

Soffione doccia in acciaio quadro spessore 7 mm 250x250 mm.

250x250 mms. steel square shower head, 7 mms. thick.



ARTICOLO COMPLETO / COMPLETE ITEM

883CR25Q7PR	CR
883AS25Q7PR	AS
883BI25Q7PR	NE/BI

Sistema anticalcare Fast Clean. Pressione dinamica minima di utilizzo 0,5-1 bar. Portata a pressione dinamica 3 bar - 8 l/min. / Fast Clean shower. Minimum dynamic pressure of use 0,5-1 bar. Flow rates at dynamic pressure 3 bar - 8 l/min.

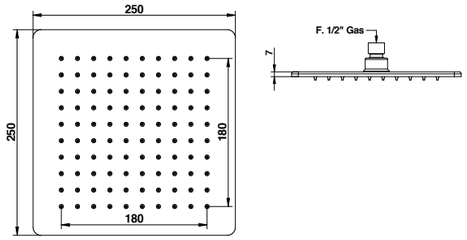

883/25R7PR

Soffione doccia in acciaio tondo spessore 7 mm Ø 250 mm.

Ø 250 mms. steel round shower head, 7 mms. thick.



ARTICOLO COMPLETO / COMPLETE ITEM

883CR25R7PR	CR
883AS25R7PR	AS
883BI25R7PR	NE/BI

Sistema anticalcare Fast Clean. Pressione dinamica minima di utilizzo 0,5-1 bar. Portata a pressione dinamica 3 bar - 8 l/min. / Fast Clean shower. Minimum dynamic pressure of use 0,5-1 bar. Flow rates at dynamic pressure 3 bar - 8 l/min.

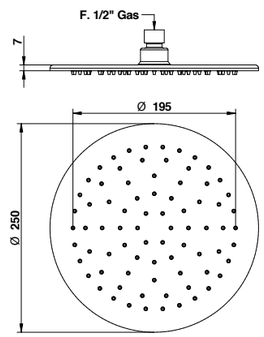

880/PR

Soffione doccia tondo Ø 200 mm ispezionabile.

Ø 200 mms round shower head inspected.

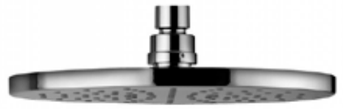

ARTICOLO COMPLETO / COMPLETE ITEM

880CRPR	CR

Sistema anticalcare Fast Clean. Pressione dinamica minima di utilizzo 0,5 bar. Portata a pressione dinamica: con limitatore 1-5 bar - 8 l/min. / Fast Clean shower. Minimum dynamic pressure of use 0,5 bar. Flow rates at dynamic pressure: with limitation system 1-5 bar - 8 l/min.

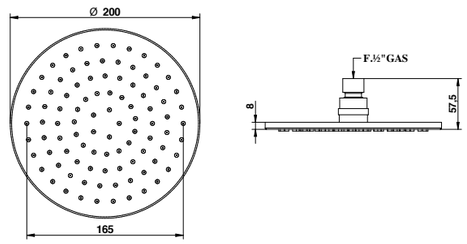

880

Soffione doccia tondo Ø 222 mm inspezionabile.

Ø 222 mms round shower head inspected.



ARTICOLO COMPLETO / COMPLETE ITEM

880CR00 CR
880ON00 ON
880BI00 NS/NE/PL/BU/BI
880BM00 TT/FA/OR/AM/HM/NM/OM/BM
880CN00 OP/CN

Sistema anticalcare Fast Clean. Pressione dinamica minima di utilizzo 1 bar. Portata a pressione dinamica: con limitatore 1-5 bar - 8 l/min. / Fast Clean shower. Minimum dynamic pressure of use 1 bar. Flow rates at dynamic pressure: with limitation system 1-5 bar - 8 l/min.

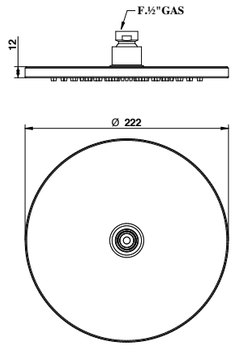

886/PR

Soffione doccia tondo Ø 200 mm in ABS. Ø 200 mms. ABS round shower head.



ARTICOLO COMPLETO / COMPLETE ITEM

886CRPR	CR

Sistema anticalcare Fast Clean. Pressione dinamica minima di utilizzo 0,5 bar. Portata a pressione dinamica 3 bar - 9 l/min. / Fast Clean shower. Minimum dynamic pressure of use 0,5 bar. Flow rates at dynamic pressure 3 bar - 9 l/min.

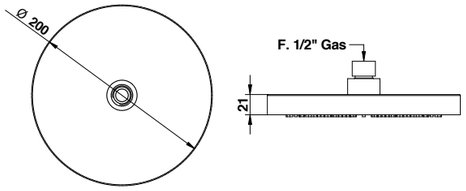

748/PR

Braccio doccia con soffione Ø 76 mm. 3 getti. Shower arm with shower head with 3 functions.



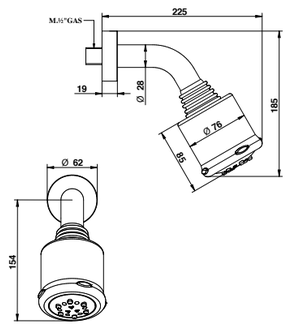

ARTICOLO COMPLETO / COMPLETE ITEM

748CRPR	CR

Sistema anticalcare Fast Clean. Pressione dinamica minima di utilizzo 0,5 bar. Portata a pressione dinamica 3 bar - 14 l/min. / Fast Clean shower. Minimum dynamic pressure of use 0,5 bar. Flow rates at dynamic pressure 3 bar - 14 l/min.

881

Soffione doccia quadro 200x200 mm. 200x200 mms. square shower head.



ARTICOLO COMPLETO / COMPLETE ITEM

881CR00 CR
881ON00 ON
881BU00 NS/NE/BI/PL/BU
881BM00 TT/FA/OR/AM/HM/NM/OM/BM
881OP00 CN/OP

Sistema anticalcare Fast Clean. Pressione dinamica minima di utilizzo 0,5 bar. Portata a pressione dinamica 3 bar - 8 l/min. / Fast Clean shower. Minimum dynamic pressure of use 0,5 bar. Flow rates at dynamic pressure 3 bar - 8 l/min.

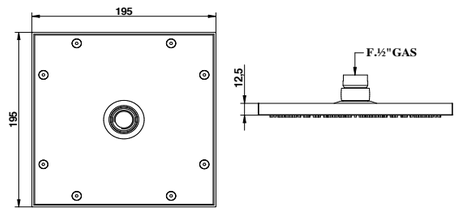

887/PR

Soffione doccia quadro 200x200 mm in ABS. 200x200 mms. ABS square shower head.



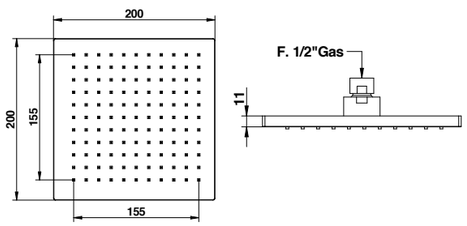

ARTICOLO COMPLETO / COMPLETE ITEM

887CRPR	CR

Sistema anticalcare Fast Clean. Pressione dinamica minima di utilizzo 0,5 bar. Portata a pressione dinamica 3 bar - 9 l/min. / Fast Clean shower. Minimum dynamic pressure of use 0,5 bar. Flow rates at dynamic pressure 3 bar - 9 l/min.

10860/PR

Soffione doccia tondo.

Round shower head.



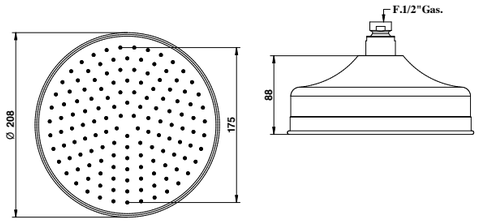

ARTICOLO COMPLETO / COMPLETE ITEM

10860CRPR
CR

10860ONPR
BM/ON

10860AMPR
FA/OR/AM

Sistema anticalcare Fast Clean. Pressione dinamica minima di utilizzo 0,5 bar. Portata a pressione dinamica 3 bar - 10 l/min. / Fast Clean shower. Minimum dynamic pressure of use 0,5 bar. Flow rates at dynamic pressure 3 bar - 10 l/min.

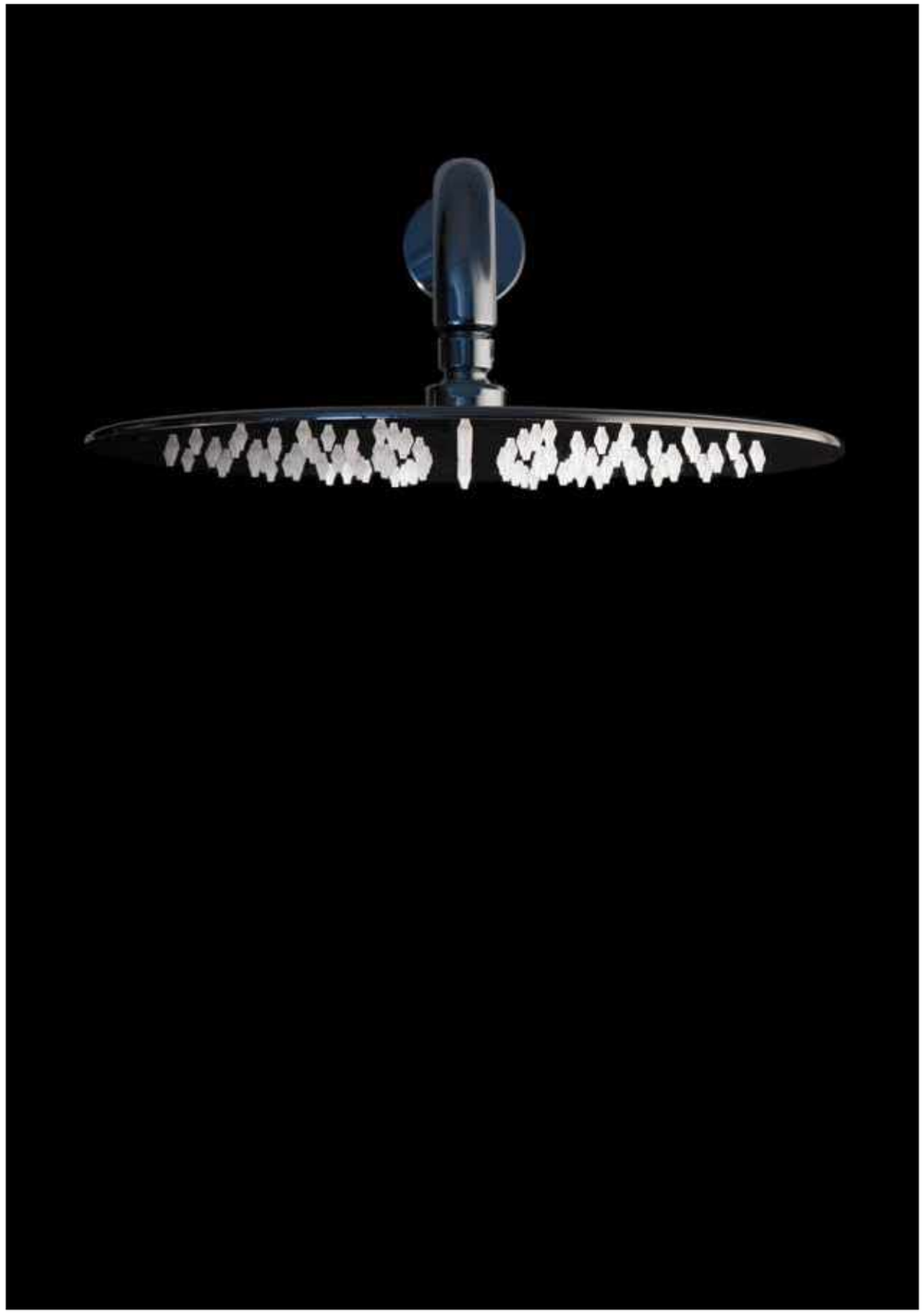

Art. 00883CR25R7PR + 00802CR30PR

802/30PR

Braccio doccia 300 mm.

Mms. 300 shower arm.



ARTICOLO COMPLETO / COMPLETE ITEM

802CR30PR
CR

802BI30PR
NS/NE/BI

802BU30PR
PL/BM/ON/BU

802OM30PR
OR/AM/NM/CM/OM

802OP30PR
CN/TT/FA/OP

Disponibile in altre misure / Available in other dimensions

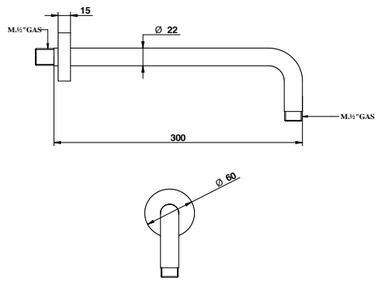

802/35PR

Braccio doccia 350 mm.

Mms. 350 shower arm.



ARTICOLO COMPLETO / COMPLETE ITEM

802CR35PR
CR

802BI35PR
NS/NE/BI

802BU35PR
PL/BM/ON/BU

802OM35PR
OR/CM/AM/NM/OM

802OP35PR
CN/TT/FA/OP

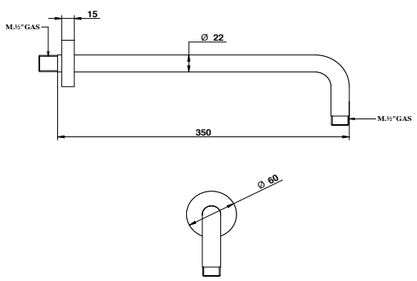

802/40PR

Braccio doccia 400 mm.

Mms. 400 shower arm.



ARTICOLO COMPLETO / COMPLETE ITEM

802CR40PR
CR

802BI40PR
NS/NE/BI

802BU40PR
PL/BM/ON/BU

802OM40PR
OR/CM/AM/NM/OM

802OP40PR
CN/TT/FA/OP

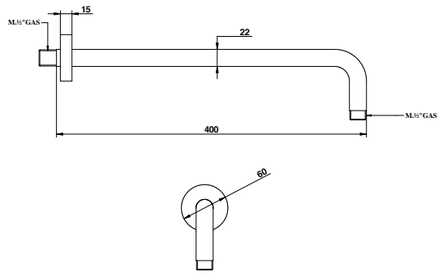

805/PR

Braccio doccia 340 mm.

Mms. 340 shower arm.



ARTICOLO COMPLETO / COMPLETE ITEM

805BMPR
CR/CM/IM/HM/AM/NM/BM

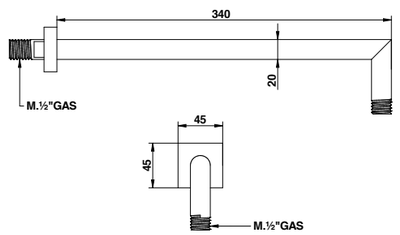

806/PR

Braccio doccia quadro 350 mm. Mms 350 shower arm square section.



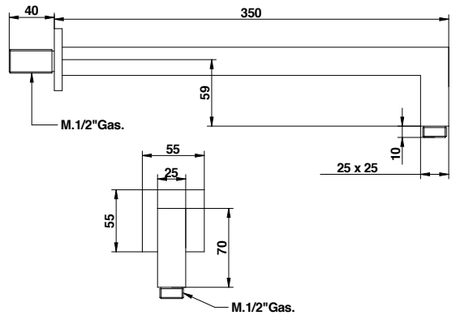

ARTICOLO COMPLETO / COMPLETE ITEM

806CRPR CR
806BIPR NS/NE/BI
806PLPR PL
806AMPR OR/AM
806NMPR CN/OP/OM/HM/NM

804/30PR

Braccio doccia soffitto da 300 mm. Mms. 300 ceiling shower arm.



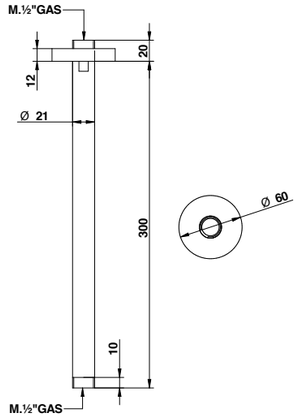

ARTICOLO COMPLETO / COMPLETE ITEM

804CR30PR CR
804BI30PR NS/NE/BI
804BU30PR PL/BM/ON/BU
804NM30PR OR/HM/AM/NM
804NE30PR TT/FA/OP

804/15PR

Braccio doccia soffitto da 150 mm. Mms. 150 ceiling shower arm.



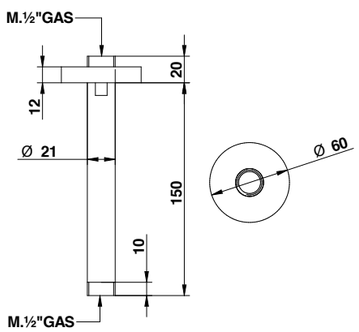

ARTICOLO COMPLETO / COMPLETE ITEM

804CR15PR CR
804BI15PR NS/NE/BI
804BU15PR PL/BM/ON/BU
804NM15PR OR/HM/AM/NM
804OP15PR CN/TT/FA/OP

Disponibile in altre misure / Available in other dimensions

801/20PR

Braccio doccia a soffitto da 200 mm, sezione quadra. Mms. 200 ceiling shower arm, square section.



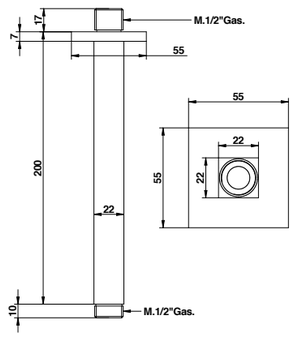

ARTICOLO COMPLETO / COMPLETE ITEM

801CR20PR CR
801BI20PR NS/NE/BI
801BM20PR PL/BM
801NM20PR OR/HM/AM/NM
801OP20PR CN/OP

Disponibile in altre misure / Available in other dimensions

801/30PR

Braccio doccia a soffitto da 300 mm, sezione quadra.

Mms. 300 ceiling shower arm, square section.



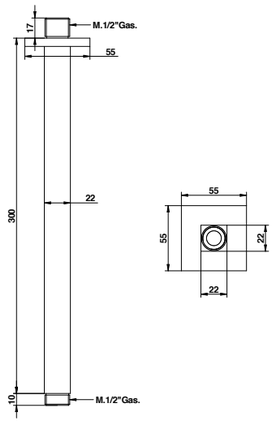

ARTICOLO COMPLETO / COMPLETE ITEM

801CR30PR CR	
801NS30PR NE/BI/NS	
801BM30PR PL/BM	
801NM30PR OR/HM/AM/NM	
801OP30PR CN/OP	

796/QPR

Braccio doccia ad arco orientabile quadro.

Square orientable shower arm.



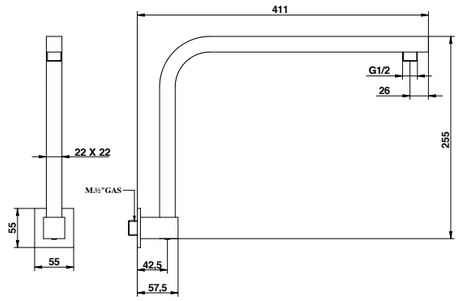

ARTICOLO COMPLETO / COMPLETE ITEM

00796CR0QPR	CR

796/RPR

Braccio doccia ad arco orientabile tondo.

Round orientable shower arm.



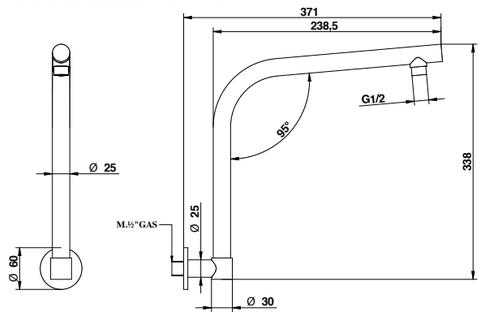

ARTICOLO COMPLETO / COMPLETE ITEM

00796CR0RPR	CR

795/PR

Braccio doccia con deviatore e flessibile.

Shower arm with diverter and flexible hose.



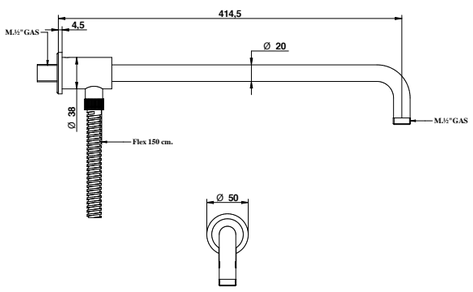

ARTICOLO COMPLETO / COMPLETE ITEM

00795CRPR	CR

793

Braccio doccia ad arco classico. Classical shower arm.



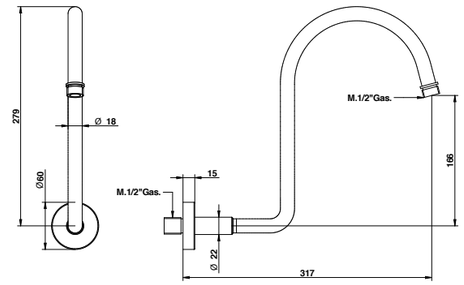

ARTICOLO COMPLETO / COMPLETE ITEM

00793CR00	CR
00793OR00	OR



Art. 00879CR00 + 00801CR20

BODY JET

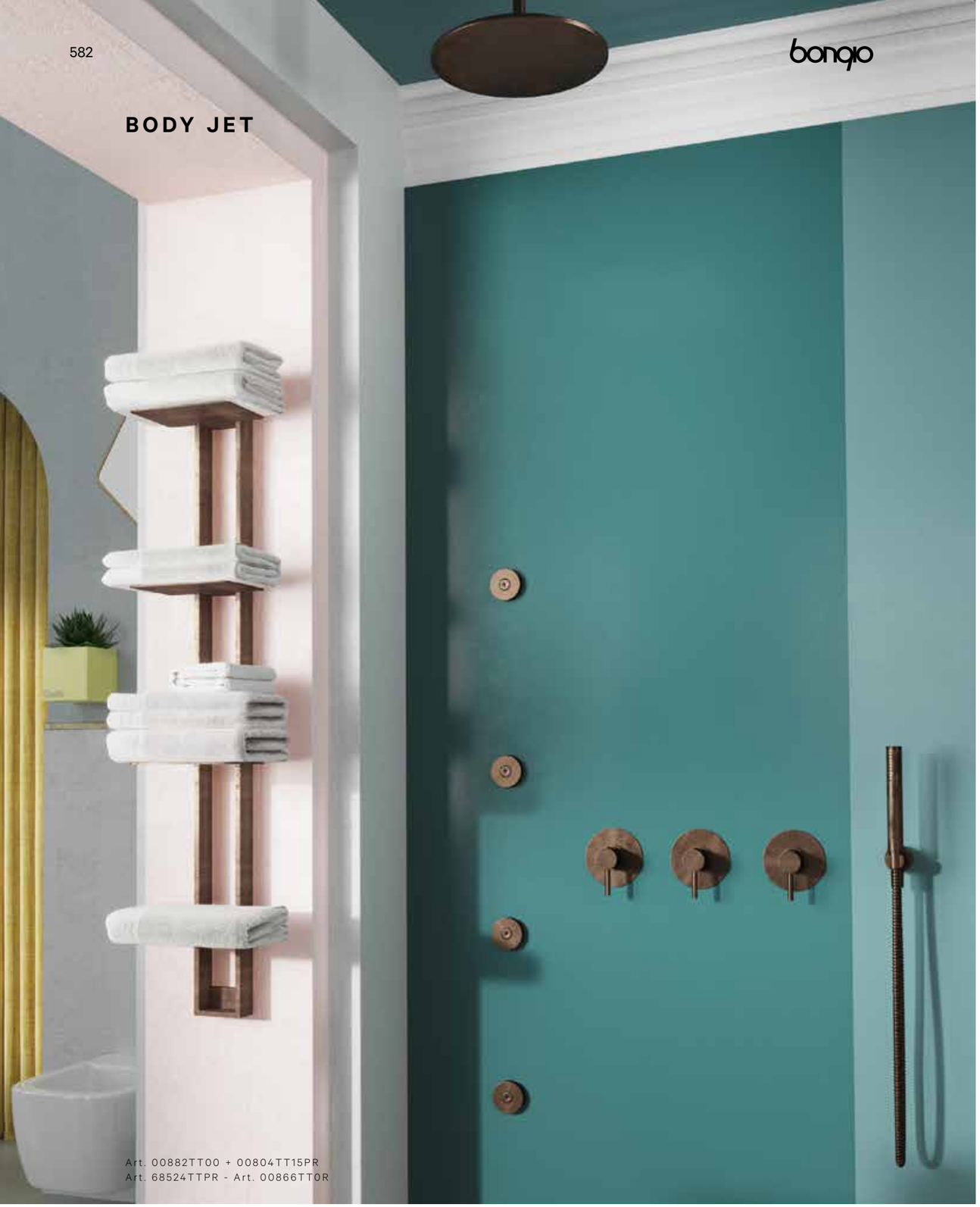

Art. 00882TT00 + 00804TT15PR
Art. 68524TTPR - Art. 00866TT0R

867/NR

Body jet incasso tondo in abs, orientabile, getto pioggia. È dotato di limitatore di portata 4 l/min.

Built-in abs round orientable body spray, rain function. Has a limitation system to 4 l/m.



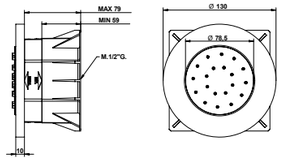

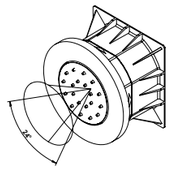

ARTICOLO COMPLETO / COMPLETE ITEM

867CRNR	CR
867PLNR	NS/PL
867ORNR	OR
867OPNR	OP

Sistema anticalcare Fast Clean. Pressione dinamica minima di utilizzo 1 bar. Portata a pressione dinamica: con limitatore 1-5 bar - 4 l/min. / Fast Clean shower. Minimum dynamic pressure of use 1 bar. Flow rates at dynamic pressure: with limitation system 1-5 bar - 4 l/min.

867/NQ

Body jet incasso quadro in abs, orientabile, getto pioggia. È dotato di limitatore di portata 4 l/min.

Built-in abs square orientable body spray, rain function. Has a limitation system to 4 l/m.



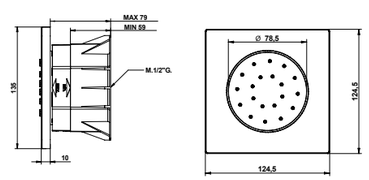

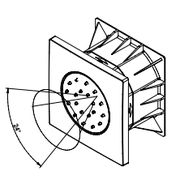

ARTICOLO COMPLETO / COMPLETE ITEM

867CRNQ	CR
867PLNQ	NS/PL
867ORNQ	OR
867OPNQ	OP

Sistema anticalcare Fast Clean. Pressione dinamica minima di utilizzo 1 bar. Portata a pressione dinamica: con limitatore 1-5 bar - 4 l/min. / Fast Clean shower. Minimum dynamic pressure of use 1 bar. Flow rates at dynamic pressure: with limitation system 1-5 bar - 4 l/min.

bongio

867/RO

Soffioncino laterale tondo, orientabile, getto pioggia.

Orientable body spray shower, rain function.



ARTICOLO COMPLETO / COMPLETE ITEM

867CRRO	CR
867PLRO	PL
867ORRO	OR
867OPRO	OP

Sistema anticalcare Fast Clean. Pressione dinamica minima di utilizzo 1 bar. Portata a pressione dinamica: con limitatore 1-5 bar - 1,75 l/min. / Fast Clean shower. Minimum dynamic pressure of use 1 bar. Flow rates at dynamic pressure: with limitation system 1-5 bar - 1,75 l/min.

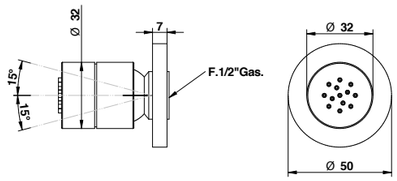

867/QU

Soffioncino laterale quadro, orientabile, getto pioggia.

Orientable body spray shower, rain function.



ARTICOLO COMPLETO / COMPLETE ITEM

867CRQU	CR
867PLQU	PL
867ORQU	OR
867OPQU	OP

Sistema anticalcare Fast Clean. Pressione dinamica minima di utilizzo 1 bar. Portata a pressione dinamica: con limitatore 1-5 bar - 1,75 l/min. / Fast Clean shower. Minimum dynamic pressure of use 1 bar. Flow rates at dynamic pressure: with limitation system 1-5 bar - 1,75 l/min.

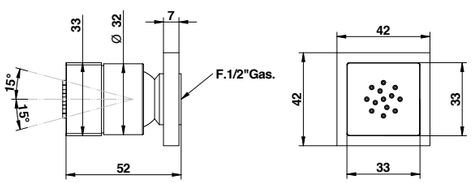

866/R NEBULIZZAZIONE / NEBULIZATION

Soffioncino laterale tondo getto nebulizzato.

Round body spray, nebulizer jet.



ARTICOLO COMPLETO / COMPLETE ITEM

866CR0R CR
866NS0R * NE/NS
866CN0R * BM/CN
866NM0R * FA/TT/OR/AM/NM

* Nelle varianti colore alcuni particolari saranno cromati per garantire gli standard qualitativi. / To assure our quality standard on colored product, some details remain in chrome.

Sistema anticalcare Fast Clean. Pressione dinamica minima di utilizzo 1 bar. Portata a pressione dinamica: con limitatore 1-5 bar - 4 l/min. / Fast Clean shower. Minimum dynamic pressure of use 1 bar. Flow rates at dynamic pressure: with limitation system 1-5 bar - 4 l/min.

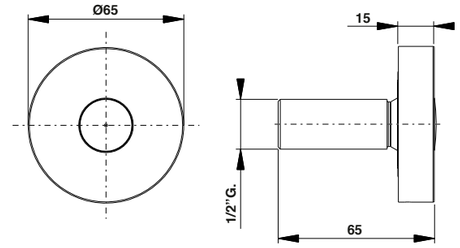

866/Q NEBULIZZAZIONE / NEBULIZATION

Soffioncino laterale quadro getto nebulizzato.

Square body spray, nebulizer jet.



ARTICOLO COMPLETO / COMPLETE ITEM

866CR0Q CR
866NS0Q * NE/NS
866CN0Q * BM/CN
866NM0Q * FA/TT/OR/AM/NM

* Nelle varianti colore alcuni particolari saranno cromati per garantire gli standard qualitativi. / To assure our quality standard on colored product, some details remain in chrome.

Sistema anticalcare Fast Clean. Pressione dinamica minima di utilizzo 1 bar. Portata a pressione dinamica: con limitatore 1-5 bar - 4 l/min. / Fast Clean shower. Minimum dynamic pressure of use 1 bar. Flow rates at dynamic pressure: with limitation system 1-5 bar - 4 l/min.

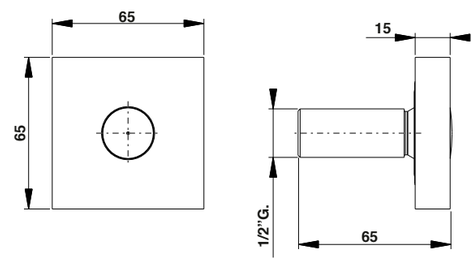

SALISCENDI
SLIDING RAIL



870

Saliscendi minimalista tondo con doccetta monogetto e flessibile doppia aggraffatura 1500 mm, 1/2" ff conico.

Round minimalist sliding rail with single function handshower and mms. 1500 double interlock hose, 1/2" ff conical.



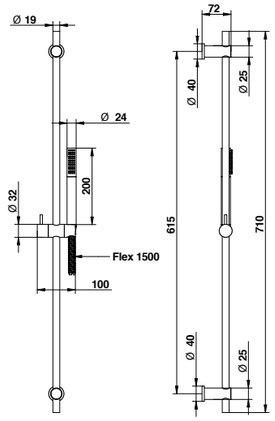

ARTICOLO COMPLETO / COMPLETE ITEM

870CR00	CR
870BI00	NS/PL/NE/BI
870OM00	BM/CN/OR/AM/FA/TT/CM/IM/NM/HM/OM

Abbinabile a / To match with:
Presa acqua / Water supply - **00899**

Sistema anticalcare Fast Clean. Pressione dinamica minima di utilizzo 1 bar. Portata a pressione dinamica 1-5 bar - 5 l/min. / Fast Clean shower. Minimum dynamic pressure of use 1 bar. Flow rates at dynamic pressure 1-5 bar - 5 l/min.

RICAMBI / SPARE PARTS

	9600CR		**850CR**

844

Set doccia bordo piano.

Deck shower set.



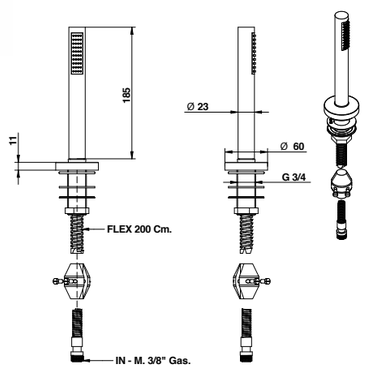

ARTICOLO COMPLETO / COMPLETE ITEM

00844CR00	CR
00844NS00	NS
00844OR00	OR

Sistema anticalcare Fast Clean. Pressione dinamica minima di utilizzo 1 bar. Portata a pressione dinamica: con limitatore 1-5 bar - 5 l/min. / Fast Clean shower. Minimum dynamic pressure of use 1 bar. Flow rates at dynamic pressure: with limitation system 1-5 bar - 5 l/min.

RICAMBI / SPARE PARTS

	**9606CR**		**0085CR0E**

ACCESSORI E RICAMBI / ACCESSORIES AND SPARE PARTS

 **PROLUNGA**
MIXER EXTENSION

 **CARTUCCIA E VITONE**
CARTRIDGE AND MECHANISM

 **SOFFIONE**
SHOWER HEAD

 **FLESSIBILE**
FLEXIBLE

 **DOCCETTA**
HANDSHOWER

 **DEVIATORE**
DIVERTER

Schema di portata e istruzioni di installazione su richiesta o sul sito www.bongio.com
Flow chart and installation instructions on request or on the website www.bongio.com

850

Doccetta minimalista tonda monogetto con attacco universale da 1/2" m.

Round single function handshower with 1/2" m standard connection.



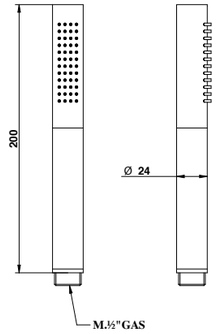

ARTICOLO COMPLETO / COMPLETE ITEM

850CR00 CR	
850PL00 NS/PL	
850TT00 CN/OR/AM/FA/TT	

Sistema anticalcare Fast Clean. Pressione dinamica minima di utilizzo 1 bar. Portata a pressione dinamica: con limitatore 1-5 bar - 5 l/min. / Fast Clean shower. Minimum dynamic pressure of use 1 bar. Flow rates at dynamic pressure: with limitation system 1-5 bar - 5 l/min.

870/EPR

Saliscendi minimalista tondo con doccetta monogetto in ABS, supporti asta e doccetta in ABS, flessibile 1500 mm, 1/2" FF conico.

Round minimalist sliding rail with ABS single function handshower, ABS wall and slider brackets and 1500 mms flexible hose, 1/2" FF conical.



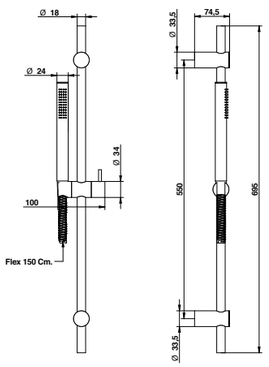

ARTICOLO COMPLETO / COMPLETE ITEM

870CR0EPR	CR
870NS0EPR	NS
870NE0EPR	NE

Abbinabile a / To match with:
Presa acqua / Water supply - **00899**

Sistema anticalcare Fast Clean. Pressione dinamica minima di utilizzo 0,5 bar. Portata a pressione dinamica 3 bar - 22 l/min. / Fast Clean shower. Minimum dynamic pressure of use 0,5 bar. Flow rates at dynamic pressure 3 bar - 22 l/min.

RICAMBI / SPARE PARTS

	**9611CR**		**850CR0E**

830/EPR

Duplex con erogazione in ABS, supporto fisso, doccetta monogetto in ABS e flessibile 1500 mm, 1/2" ff conico.

ABS shower set with water supply elbow, fixed bracket, ABS single function handshower and 1500 mms flexible hose, 1/2" FF conical.



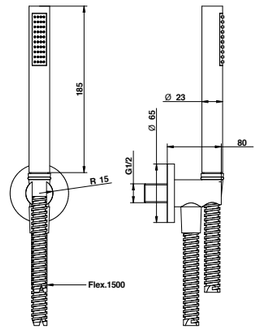

ARTICOLO COMPLETO / COMPLETE ITEM

830CR0EPR	CR
830NS0EPR	NS

Sistema anticalcare Fast Clean. Pressione dinamica minima di utilizzo 0,5 bar. Portata a pressione dinamica 3 bar - 22 l/min. / Fast Clean shower. Minimum dynamic pressure of use 0,5 bar. Flow rates at dynamic pressure 3 bar - 22 l/min.

RICAMBI / SPARE PARTS

	**9611CR**		**850CR0E**

830/B1

Duplex con erogazione, supporto fisso, doccetta monogetto e flessibile doppia aggraffatura mm 1500, 1/2" FF conico, tutto in ottone.

Brass shower set with water supply elbow, fixed bracket, single function handshower and 1500 mms, 1/2" FF conical.



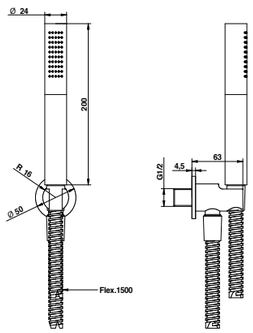

ARTICOLO COMPLETO / COMPLETE ITEM

830CRB1 CR	
830PLB1 NE/BI/ON/BU/NS/PL	
830ORB1 CN/OR	
830AMB1 OP/TT/FA/HM/NM/AM	

Sistema anticalcare Fast Clean. Pressione dinamica minima di utilizzo 1 bar. Portata a pressione dinamica 1-5 bar - 5 l/min. / Fast Clean shower. Minimum dynamic pressure of use 1 bar. Flow rates at dynamic pressure 1-5 bar - 5 l/min.

RICAMBI / SPARE PARTS

	**9600CR**		**850CR00**

ACCESSORI E RICAMBI / ACCESSORIES AND SPARE PARTS

PROLUNGA MIXER EXTENSION
CARTUCCIA E VITONE CARTRIDGE AND MECHANISM
SOFFIONE SHOWER HEAD
FLESSIBILE FLEXIBLE
DOCCETTA HANDSHOWER
DEVIATORE DIVERTER

bongio

830/M1PR

Duplex con erogazione, supporto fisso, doccetta monogetto in ottone e flessibile pvc 1500 mm ff conico.

Shower set with water supply elbow, fixed bracket, brass single function handshower and 1500 mms. pvc hose 1/2" ff conical.



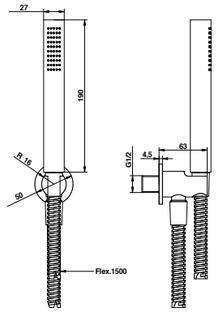

ARTICOLO COMPLETO / COMPLETE ITEM

830CRM1PR *	CR
830BIM1PR *	NE/BI
830CNM1PR *	CN

* Flessibile PVC Argento / Flex PVC Silver
* Flessibile PVC Nero / Flex PVC Black
* Flessibile PVC Nero Opaco / Flex PVC Matt Black

Sistema anticalcare Fast Clean. Pressione dinamica minima di utilizzo 0,5 bar. Portata a pressione dinamica 3 bar - 22 l/min. / Fast Clean shower. Minimum dynamic pressure of use 0,5 bar. Flow rates at dynamic pressure 3 bar - 22 l/min.

RICAMBI / SPARE PARTS

9600PV *	**850CR00**

*BI/NE/SI /

854

Doccetta minimalista quadra monogetto con attacco universale da 1/2" m.

Square single function handshower with 1/2" m standard connection.



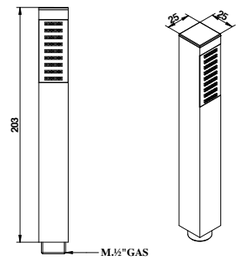

ARTICOLO COMPLETO / COMPLETE ITEM

854CR00 CR
854NE00 NS/BI/NE
854TT00 BM/OR/AM/FA/TT

Sistema anticalcare Fast Clean. Pressione dinamica minima di utilizzo 1 bar. Portata a pressione dinamica 1-5 bar - 5 l/min. / Fast Clean shower. Minimum dynamic pressure of use 1 bar. Flow rates at dynamic pressure 1-5 bar - 5 l/min.

874

Saliscendi minimalista quadro con doccetta monogetto e flessibile doppia aggraffatura mm 1500, 1/2" ff conico.

Square minimalist sliding rail with single function handshower and mms. 1500 double interlock hose, 1/2" ff conical.



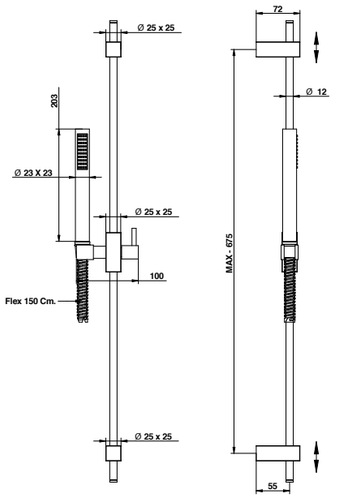

ARTICOLO COMPLETO / COMPLETE ITEM

874CR00 CR
874NE00 NE
874NS00 NS
874AM00 OR/FA/HM/NM/AM

Abbinabile a / To match with:
Presa acqua / Water supply - **00899**

Sistema anticalcare Fast Clean. Pressione dinamica minima di utilizzo 1 bar. Portata a pressione dinamica 1-5 bar - 5 l/min. / Fast Clean shower. Minimum dynamic pressure of use 1 bar. Flow rates at dynamic pressure 1-5 bar - 5 l/min.

RICAMBI / SPARE PARTS

9600CR	**854CR**

874/EPR

Saliscendi minimalista quadro con doccetta monogetto in ABS, supporti asta e doccetta in ABS, flessibile 1500 mm, 1/2" ff conico.

Square minimalist sliding rail with ABS single function handshower, ABS wall and slide brackets and 1500 mms. flexible hose, 1/2" ff conical.



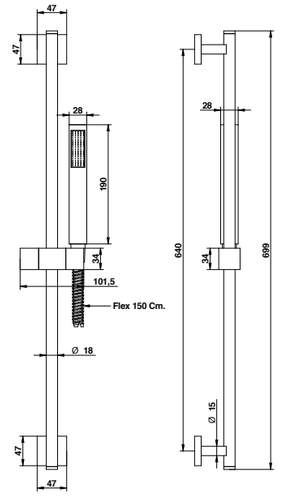

ARTICOLO COMPLETO / COMPLETE ITEM

874CR0EPR	CR
874NS0EPR	NS
874NE0EPR	NE

Abbinabile a / To match with:
Presa acqua / Water supply - **00897**

Sistema anticalcare Fast Clean. Pressione dinamica minima di utilizzo 0,5 bar. Portata a pressione dinamica 3 bar - 16 l/min. / Fast Clean shower. Minimum dynamic pressure of use 0,5 bar. Flow rates at dynamic pressure 3 bar - 16 l/min.

RICAMBI / SPARE PARTS

9611CR	**854CR0E**

ACCESSORI E RICAMBI / ACCESSORIES AND SPARE PARTS

PROLUNGA MIXER EXTENSION
CARTUCCIA E VITONE CARTRIDGE AND MECHANISM
SOFFIONE SHOWER HEAD
FLESSIBILE FLEXIBLE
DOCCETTA HANDSHOWER
DEVIATORE DIVERTER

bongio

834/EPR

Duplex con erogazione in ABS, supporto fisso, doccetta monogetto in abs e flessibile doppia aggraffatura 1500 mm, 1/2" ff conico.

ABS shower set with water supply elbow fixed bracket, abs single function handshower and mms. 1500 double interlock hose, 1/2" ff conical.



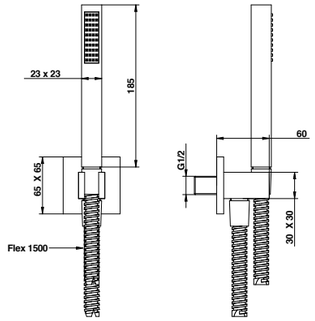

ARTICOLO COMPLETO / COMPLETE ITEM

834CR0EPR	CR
834NS0EPR	NS

Sistema anticalcare Fast Clean. Pressione dinamica minima di utilizzo 0,5 bar. Portata a pressione dinamica: senza limitatore 3 bar - 16 l/min. / Fast Clean shower. Minimum dynamic pressure of use 0,5 bar. Flow rates at dynamic pressure: without limitation system 3 bar - 16 l/min.

RICAMBI / SPARE PARTS

9611CR	**854CR0E**

834/M1PR

Duplex con erogazione, supporto fisso, doccetta monogetto in ottone e flessibile pvc 1500 mm ff conico.

Shower set with water supply elbow, fixed bracket, brass single function handshower and 1500 mms. pvc hose 1/2" ff conical.



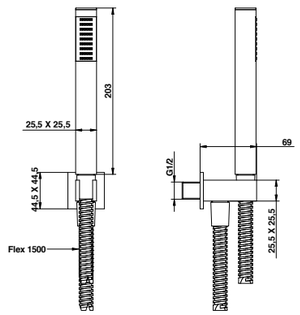

ARTICOLO COMPLETO / COMPLETE ITEM

834CRM1PR *	CR
834BIM1PR *	NE/BI
834CNM1PR *	CN

* Flessibile PVC Argento / Flex PVC Silver
* Flessibile PVC Nero / Flex PVC Black
* Flessibile PVC Nero / Flex PVC Black

Sistema anticalcare Fast Clean. Pressione dinamica minima di utilizzo 0,5 bar. Portata a pressione dinamica 3 bar - 16 l/min. / Fast Clean shower. Minimum dynamic pressure of use 0,5 bar. Flow rates at dynamic pressure 3 bar - 16 l/min.

RICAMBI / SPARE PARTS

9600PV *	**854CR00**

*BI/NE/SI /

834/B1

Duplex con erogazione, supporto fisso, doccetta monogetto e flessibile doppia aggraffatura 1500 mm, 1/2" FF conico, tutto in ottone.

Brass shower set with water supply elbow, fixed bracket, single function handshower and 1500 mms. 1/2" FF conical.



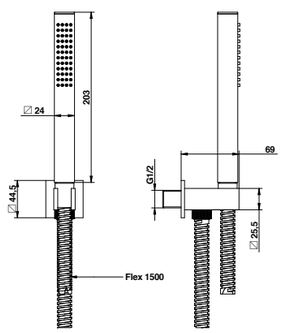

ARTICOLO COMPLETO / COMPLETE ITEM

834CRB1
CR

834PLB1
NE/BI/NS/PL

834ORB1
CN/OR

834BMB1
OP/TT/FA/AM/OM/NM/BM

Sistema anticalcare Fast Clean. Pressione dinamica minima di utilizzo 1 bar. Portata a pressione dinamica 1-5 bar - 5 l/min. / Fast Clean shower. Minimum dynamic pressure of use 1 bar. Flow rates at dynamic pressure 1-5 bar - 5 l/min.

RICAMBI / SPARE PARTS

9600CR	**854CR00**

845

Set doccia bordo piano.

Deck shower set.



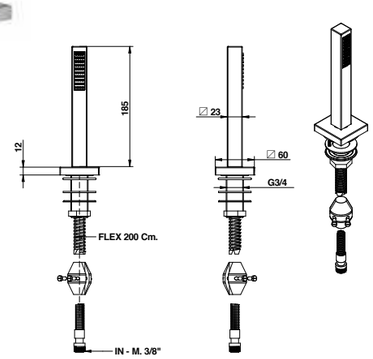

ARTICOLO COMPLETO / COMPLETE ITEM

00845CR00	CR
00845NS00	NS
00845OR00	OR

Sistema anticalcare Fast Clean. Pressione dinamica minima di utilizzo 0,5 bar. Portata a pressione dinamica 3 bar - 16 l/min. / Fast Clean shower. Minimum dynamic pressure of use 0,5 bar. Flow rates at dynamic pressure 3 bar - 16 l/min.

RICAMBI / SPARE PARTS

9606CR	**00854CR0E**

ACCESSORI E RICAMBI / ACCESSORIES AND SPARE PARTS

PROLUNGA MIXER EXTENSION
CARTUCCIA E VITONE CARTRIDGE AND MECHANISM
SOFFIONE SHOWER HEAD
FLESSIBILE FLEXIBLE
DOCCETTA HANDSHOWER
DEVIATORE DIVERTER

878

Saliscendi rettangolare con doccetta monogetto e flessibile doppia aggraffatura 1500 mm, 1/2" ff conico.

Rectangular minimalist sliding rail with single function handshower and 1500 mms. double interlock hose, 1/2" ff conical.



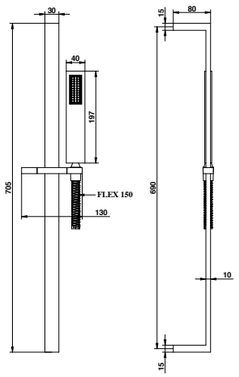

ARTICOLO COMPLETO / COMPLETE ITEM

878CR00	CR

Abbinabile a / To match with:
Presa acqua / Water supply - **00897**

Sistema anticalcare Fast Clean. Pressione dinamica minima di utilizzo 1 bar. Portata a pressione dinamica 1-5 bar - 5 l/min. / Fast Clean shower. Minimum dynamic pressure of use 1 bar. Flow rates at dynamic pressure 1-5 bar - 5 l/min.

RICAMBI / SPARE PARTS

9600	**920**

976/3 3 GETTI/3 FUNCTIONS

Saliscendi minimalista con doccetta 3 getti Ø 100 mm supporti asta e doccetta in abs e flessibile doppia aggraffatura 1500 mm, 1/2" FF conico.

Minimalist sliding rail with Ø mms. 100 3 functions handshower, abs wall and slider bracket and mms. 1500 double interlock hose, 1/2" ff conical.



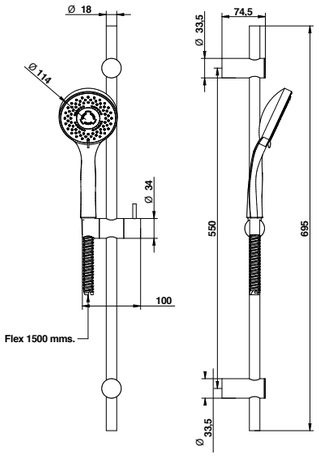

ARTICOLO COMPLETO / COMPLETE ITEM

976CR03	CR
976NS03	NS
976BI03	NE/BI
976OR03	OR

Abbinabile a / To match with:
Presa acqua / Water supply - **00899**

Sistema anticalcare Fast Clean. Pressione dinamica minima di utilizzo 1 bar. Portata a pressione dinamica 1-5 bar - 8 l/min. / Fast Clean shower. Minimum dynamic pressure of use 1 bar. Flow rates at dynamic pressure 1-5 bar - 8 l/min.

RICAMBI / SPARE PARTS

9600CR	**923CR03**

972

Saliscendi con supporto a muro regolabile, doccetta in ABS monogetto Ø 126 mm e flessibile 1500 mm ff conico.

Sliding rail with adjustable wall bracket, Ø 126 mm. ABS single function handshower and 1500 mms. ff 1/2" flexible hose.



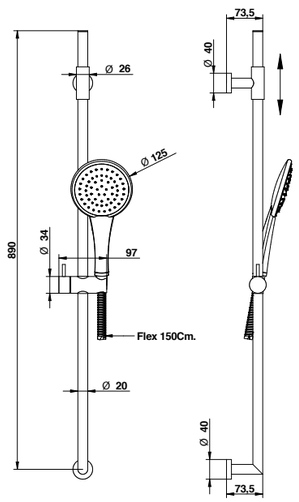

ARTICOLO COMPLETO / COMPLETE ITEM

972CR00	CR

Abbinabile a / To match with:
Presa acqua / Water supply - **00899**

Sistema anticalcare Fast Clean. Pressione dinamica minima di utilizzo 0,5 bar. Portata a pressione dinamica 3 bar - 19 l/min. / Fast Clean shower. Minimum dynamic pressure of use 0,5 bar. Flow rates at dynamic pressure 3 bar - 19 l/min.

RICAMBI / SPARE PARTS

9611	**950**

936/3 3 GETTI/3 FUNCTIONS

Duplex con erogazione, supporto orientabile, doccia 3 getti Ø 100 mm e flessibile doppia aggraffatura 1500 mm, 1/2" ff conico.

Shower set with water supply elbow, orientable bracket Ø mms. 100 3 functions handshower and mms. 1500 double interlock flexible hose, 1/2" FF conical.



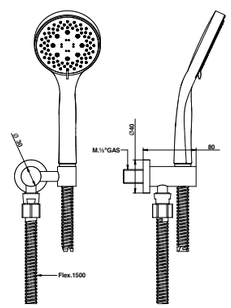

ARTICOLO COMPLETO / COMPLETE ITEM

936CR03	CR
936NS03	NS
936BI03	NE/BI
936OR03	OR

Sistema anticalcare Fast Clean. Pressione dinamica minima di utilizzo 1 bar. Portata a pressione dinamica 1-5 bar - 8 l/min. / Fast Clean shower. Minimum dynamic pressure of use 1 bar. Flow rates at dynamic pressure 1-5 bar - 8 l/min.

RICAMBI / SPARE PARTS

9600CR	**923CR03**

ACCESSORI E RICAMBI / ACCESSORIES AND SPARE PARTS

PROLUNGA MIXER EXTENSION
CARTUCCIA E VITONE CARTRIDGE AND MECHANISM
SOFFIONE SHOWER HEAD
FLESSIBILE FLEXIBLE
DOCCETTA HANDSHOWER
DEVIATORE DIVERTER

bongio

926/3 3 GETTI/3 FUNCTIONS

Duplex senza erogazione con supporto orientabile, doccia 3 getti Ø 100 mm e flessibile doppia aggraffatura 1500 mm, 1/2" ff conico.

Shower set with orientable bracket Ø mms. 100 3 functions handshower and mms. 1500 double interlock hose, 1/2" FF conical.



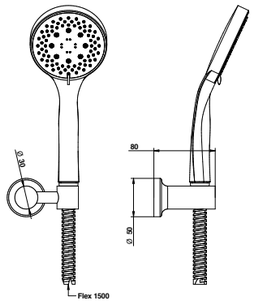

ARTICOLO COMPLETO / COMPLETE ITEM

926CR03	CR
926NS03	NS
926BI03	NE/BI
926OR03	OR

Sistema anticalcare Fast Clean. Pressione dinamica minima di utilizzo 1 bar. Portata a pressione dinamica 1-5 bar - 8 l/min. / Fast Clean shower. Minimum dynamic pressure of use 1 bar. Flow rates at dynamic pressure 1-5 bar - 8 l/min.

RICAMBI / SPARE PARTS

9600CR	**923CR03**

875/3GPR

Saliscendi con doccetta tre getti 96 mm in abs, supporti asta e doccetta in abs, flessibile 1500 mm 1/2" ff conico.

Sliding rail with mms. 96 abs 3 functions handshower, abs wall and slider braket and mms. 1500 flexible hose, 1/2 " ff conical.

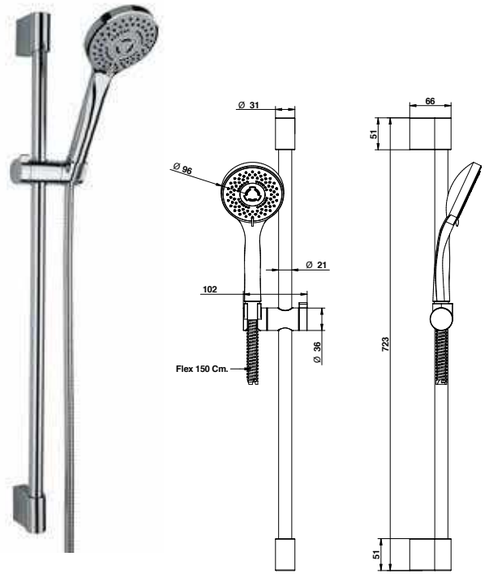

ARTICOLO COMPLETO / COMPLETE ITEM

875CR3GPR	CR

Abbinabile a / To match with:
Presa acqua / Water supply - **894**

Sistema anticalcare Fast Clean. Pressione dinamica minima di utilizzo 0,5 bar. Portata a pressione dinamica 3 bar - 19 l/min. / Fast Clean shower. Minimum dynamic pressure of use 0,5 bar. Flow rates at dynamic pressure 3 bar - 19 l/min.

RICAMBI / SPARE PARTS

9611	**942**

14876/PR

Saliscendi con doccetta a 5 getti in abs, flessibile 1500 mm, 1/2" ff conico.

Sliding rail with 5 function abs handshower and mms. 1500 1/2" ff flexible hose.



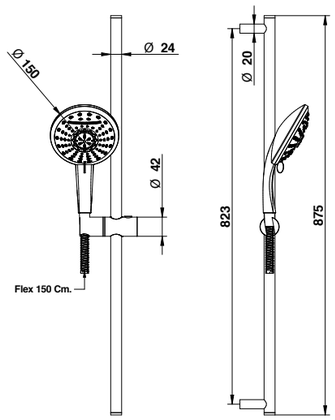

ARTICOLO COMPLETO / COMPLETE ITEM

14876CRPR	CR

Abbinabile a / To match with:
Presa acqua / Water supply - **00899**

Sistema anticalcare Fast Clean. Pressione dinamica minima di utilizzo 0,5 bar. Portata a pressione dinamica 3 bar - 19 l/min. / Fast Clean shower. Minimum dynamic pressure of use 0,5 bar. Flow rates at dynamic pressure 3 bar - 19 l/min.

RICAMBI / SPARE PARTS

9611	**14846**

835/3G

Duplex con erogazione, supporto fisso, doccetta 3 getti e flessibile 1500 mm, 1/2" ff conico.

Shower set with water supply elbow, fixed bracket, 3 functions handshower and mms. 1500 flexible hose, 1/2" ff conical.



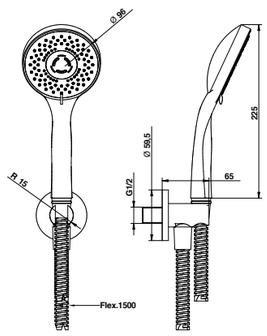

ARTICOLO COMPLETO / COMPLETE ITEM

835CR3GPR	CR

Sistema anticalcare Fast Clean. Pressione dinamica minima di utilizzo 0,5 bar. Portata a pressione dinamica 3 bar - 19 l/min. / Fast Clean shower. Minimum dynamic pressure of use 0,5 bar. Flow rates at dynamic pressure 3 bar - 19 l/min.

RICAMBI / SPARE PARTS

9611	**942**

ACCESSORI E RICAMBI / ACCESSORIES AND SPARE PARTS

PROLUNGA MIXER EXTENSION
CARTUCCIA E VITONE CARTRIDGE AND MECHANISM
SOFFIONE SHOWER HEAD
FLESSIBILE FLEXIBLE
DOCCETTA HANDSHOWER
DEVIATORE DIVERTER

Schema di portata e istruzioni di installazione su richiesta o sul sito www.bongio.com
Flow chart and installation instructions on request or on the website www.bongio.com

871

Saliscendi classico con doccetta monogetto e flessibile doppia aggraffatura 1500 mm, 1/2" ff conico.

Classic sliding rail with single function handshower and mms. 1500 double interlock hose, 1/2" ff conical.

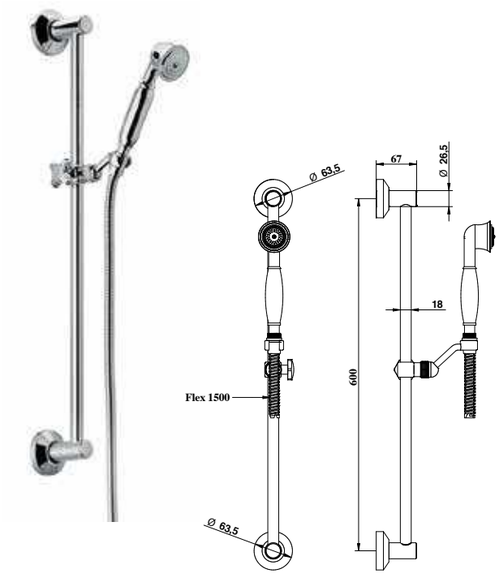

ARTICOLO COMPLETO / COMPLETE ITEM

871CR00
CR

871BM00
NS/PL/BM

871TT00
OR/FA/TT

871AM00
AM

Abbinabile a / To match with:
Presa acqua / Water supply - **898**

Sistema anticalcare Fast Clean. Pressione dinamica minima di utilizzo 1 bar. Portata a pressione dinamica 1-5 bar - 5 l/min. / Fast Clean shower. Minimum dynamic pressure of use 1 bar. Flow rates at dynamic pressure 1-5 bar - 5 l/min.

RICAMBI / SPARE PARTS

9600CR | **851CR**

821

Duplex senza erogazione con supporto orientabile, doccetta monogetto e flessibile doppia aggraffatura 1500 mm, 1/2" ff conico.

Shower set with water supply elbow with orientable bracket, single function handshower and mms. 1500 double interlock hose, 1/2" ff conical.

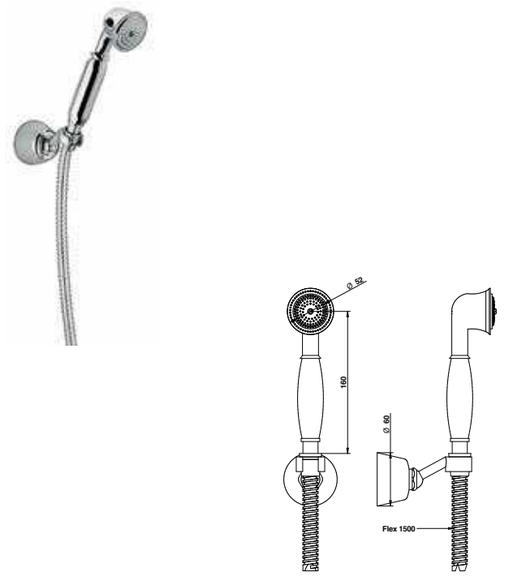

ARTICOLO COMPLETO / COMPLETE ITEM

821CR00
CR

821BM00
NS/PL/BM

821TT00
OR/FA/TT

821AM00
AM

Sistema anticalcare Fast Clean. Pressione dinamica minima di utilizzo 1 bar. Portata a pressione dinamica 1-5 bar - 5 l/min. / Fast Clean shower. Minimum dynamic pressure of use 1 bar. Flow rates at dynamic pressure 1-5 bar - 5 l/min.

RICAMBI / SPARE PARTS

9600 | **851**

831

Duplex con erogazione con supporto orientabile, doccetta monogetto e flessibile doppia aggraffatura 1500 mm, 1/2" ff conico.

Shower set with water supply elbow with orientable bracket, single function handshower and mms. 1500 double interlock hose, 1/2" ff conical.



ARTICOLO COMPLETO / COMPLETE ITEM

831CR00
CR

831BM00
NS/PL/BM

831TT00
OR/FA/TT

831AM00
AM

Sistema anticalcare Fast Clean. Pressione dinamica minima di utilizzo 1 bar. Portata a pressione dinamica 1-5 bar - 5 l/min. / Fast Clean shower. Minimum dynamic pressure of use 1 bar. Flow rates at dynamic pressure 1-5 bar - 5 l/min.

RICAMBI / SPARE PARTS

9600CR | **851CR**

851

Doccetta classica con attacco universale da 1/2" m.

Classic handshower with 1/2" m standard collection.

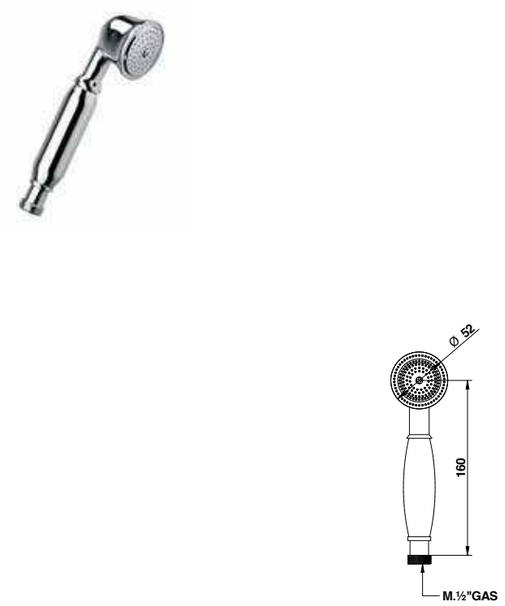

ARTICOLO COMPLETO / COMPLETE ITEM

851CR00
CR

851BM00
NS/PL/BM

851TT00
OR/AM/FA/TT

Sistema anticalcare Fast Clean. Pressione dinamica minima di utilizzo 1 bar. Portata a pressione dinamica 1-5 bar - 5 l/min. / Fast Clean shower. Minimum dynamic pressure of use 1 bar. Flow rates at dynamic pressure 1-5 bar - 5 l/min.

ACCESSORI E RICAMBI / ACCESSORIES AND SPARE PARTS

PROLUNGA MIXER EXTENSION
CARTUCCIA E VITONE CARTRIDGE AND MECHANISM
SOFFIONE SHOWER HEAD
FLESSIBILE FLEXIBLE
DOCCETTA HANDSHOWER
DEVIATORE DIVERTER

PRESE ACQUA
WATER SUPPLIES



Art. 3P524CR01RP - Art. 3P525CR01 - Art. 00834CR00

897

Presa acqua minimalista quadra con rosone.

Square water supply elbow with flange.



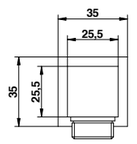

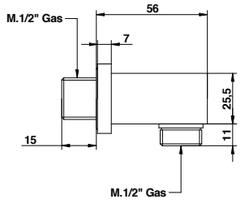

ARTICOLO COMPLETO / COMPLETE ITEM

897CR00 CR
897BI00 NE/BI
897PL00 NS/PL
897HM00 OR/BM/NM/AM/HM
897FA00 TT/FA

899

Presa acqua minimalista tonda con rosone.

Round water supply elbow with flange.



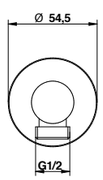

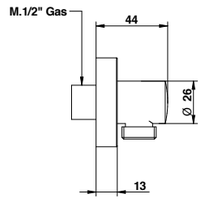

ARTICOLO COMPLETO / COMPLETE ITEM

899CR00 CR
899BI00 NE/BI
899PL00 NS/PL
899AM00 OR/BM/NM/HM/AM
899FA00 TT/FA
899OP00 AM/OP

ACCESSORI E RICAMBI / ACCESSORIES AND SPARE PARTS

PROLUNGA
MIXER EXTENSION

CARTUCCIA E VITONE
CARTRIDGE AND MECHANISM

SOFFIONE
SHOWER HEAD

FLESSIBILE
FLEXIBLE

DOCCETTA
HANDSHOWER

DEVIATORE
DIVERTER

898

Presa acqua classica con rosone.

Classic water supply elbow with flange.



ARTICOLO COMPLETO / COMPLETE ITEM

898CR00	CR
898NS00	NS
898OR00	OR
898AM00	AM

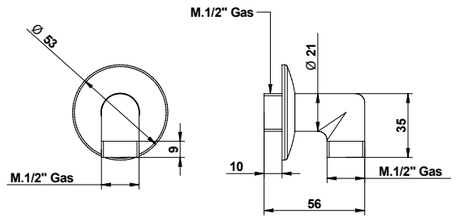

894

Presa acqua minimalista in ABS.

ABS water supply elbow.



ARTICOLO COMPLETO / COMPLETE ITEM

894CR00	CR

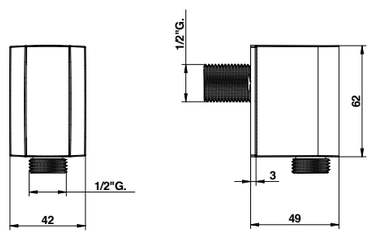

896/PR

Presa acqua.

Water supply elbow.



ARTICOLO COMPLETO / COMPLETE ITEM

896CRPR CR
896NEPR NS/NE
896NMPR OR/TT/BM/HM/NM

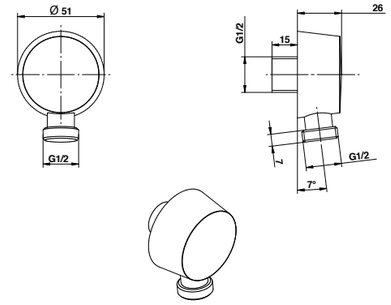

ACCESSORI E RICAMBI / ACCESSORIES AND SPARE PARTS

PROLUNGA
MIXER EXTENSION

CARTUCCIA E VITONE
CARTRIDGE AND MECHANISM

SOFFIONE
SHOWER HEAD

FLESSIBILE
FLEXIBLE

DOCCETTA
HANDSHOWER

DEVIATORE
DIVERTER

COLONNE DOCCIA
SHOWER COLUMNS



Art. 30537CR0D - Art. 30430CR0D

32131

Colonna doccia a pavimento in acciaio con scatola incasso, miscelatore, doccetta, lavapiedi monoacqua.

Steel free standing shower column with built-in box, mixer, feeth monowater cleaning handshower.

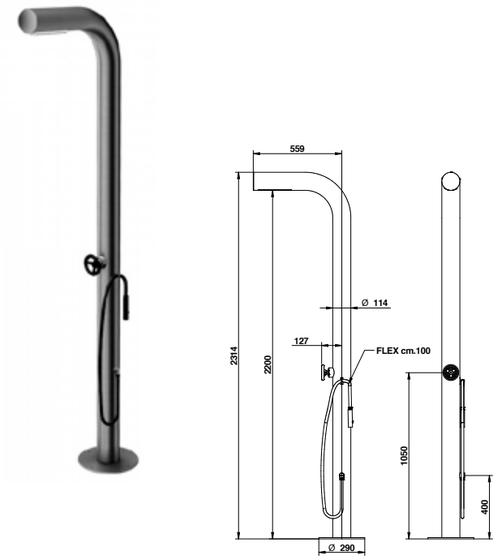

ARTICOLO COMPLETO / COMPLETE ITEM

32131ASRS *
NERS/NENE/ASNE/ASRS

PARTE INCASSO BUILT-IN PART	**PARTE ESTERNA DA ABBINARE** EXTERNAL MATCHING PART
	FINITURE / FINISHES
32131SCAT	**32131ASNEEU** * ASNE/ASRS/NENE/NERS

* Nelle varianti colore alcuni particolari saranno cromati per garantire gli standard qualitativi. / To assure our quality standard on colored product, some details remain in chrome.

RICAMBI / SPARE PARTS

	**9822**		**928AS00** *

*Completo di flessibile / With flexible

70131/D

Colonna doccia a pavimento in acciaio spazzolato 316 con miscelatore a cartuccia progressivam deviatore, set doccia e regolazione effetto bolla acqua.

316 brushed stainless steel floor mounted shower column with progressive cartridge, diverter, shower set and flow regulation “bubble” effect.

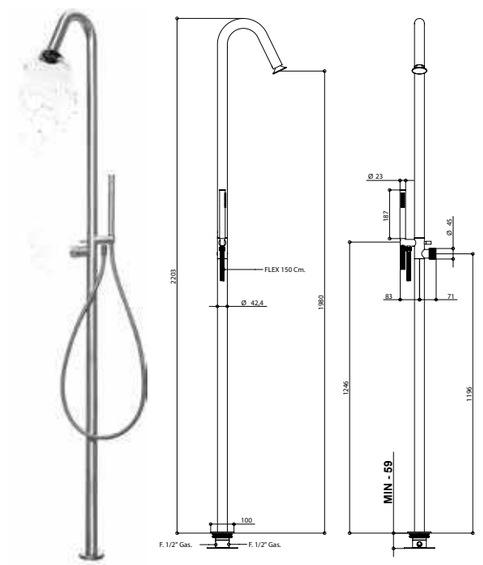

ARTICOLO COMPLETO / COMPLETE ITEM

70131ASRD	AS

PARTE INCASSO BUILT-IN PART	**PARTE ESTERNA DA ABBINARE** EXTERNAL MATCHING PART
	FINITURE / FINISHES
09744AS00	**70131AS0DEU - 71131AS0DEU - 70131ASRDEU - 73131AS0DEU** * AS/AS/AS/AS
	69131AS0DEU * AS
	70131NERDEU - 70131NE0DEU * NE/NE

* Disponibile con cartuccia tradizionale e maniglia acciaio e teak / Available with traditional cartridge and steel and teak handle
** Nelle varianti colore alcuni particolari saranno cromati per garantire gli standard qualitativi. / To assure our quality standard on colored product, some details remain in chrome.

RICAMBI / SPARE PARTS

	**9822** *		**9600AS**
	**70850AS**		**00137AS**
	**9896** **		**09600AS**

*Cartuccia progressiva / Progressive cartridge **Cartuccia tradizionale / Traditional cartridge

ACCESSORI E RICAMBI / ACCESSORIES AND SPARE PARTS

 **PROLUNGA**
MIXER EXTENSION

 **CARTUCCIA E VITONE**
CARTRIDGE AND MECHANISM

 **SOFFIONE**
SHOWER HEAD

 **FLESSIBILE**
FLEXIBLE

 **DOCCETTA**
HANDSHOWER

 **DEVIATORE**
DIVERTER

52131/PR

Colonna doccia esterna con miscelatore tradizionale, deviatore, soffione e set doccia. Per ristrutturazioni.

External shower column with traditional mixer, diverter, shower head and handshower kit. For renovation.

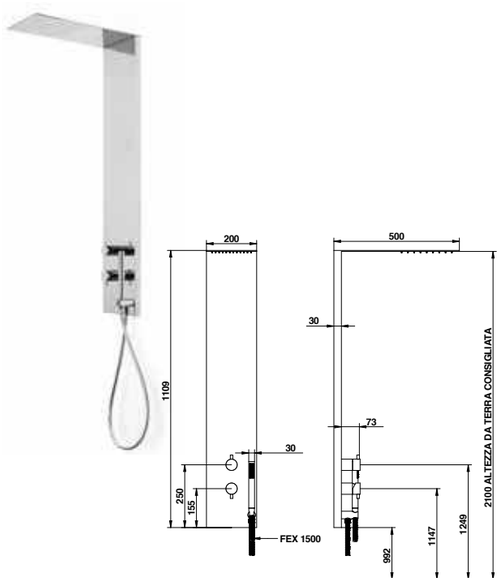

ARTICOLO COMPLETO / COMPLETE ITEM

52131CRPR	CR
52131NEPR	NE

Sistema anticalcare Fast Clean. Pressione dinamica minima di utilizzo 0,5 bar. Portata a pressione dinamica: uscita doccia con limitatore 1-5 bar - 6 l/min, uscita doccetta con limitatore 1-5 bar - 5 l/min. / Fast Clean shower. Minimum dynamic pressure of use 0,5 bar. Flow rates at dynamic pressure: shower exit with limitation system 1-5 bar - 6 l/min, handshower exit with limitation system 1-5 bar - 5 l/min.

RICAMBI / SPARE PARTS

9813 *		**9602** **	
9807		**850CR0E**	

*Cartuccia miscelatrice / Mixer cartridge **Cartuccia di apertura-chiusura e deviazione / Diverter and open-close cartridge

32537/ED

Miscelatore esterno doccia con tubo doccia, deviatore, soffione e set doccia.

External shower mixer with tube, diverter, shower head and handshower set.

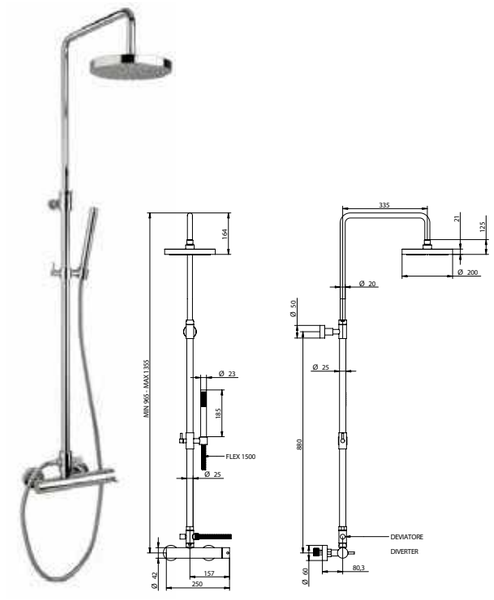

ARTICOLO COMPLETO / COMPLETE ITEM

32537CRED CR
32537NE0D * NE
32537NSED * NS
32537ORED * BM/TT/FA/NM/HM/OR

* Nelle varianti colore alcuni particolari saranno cromati per garantire gli standard qualitativi. / To assure our quality standard on colored product, some deta i l s remain in chrome.

Sistema anticalcare Fast Clean. Pressione dinamica minima di utilizzo 1 bar. Portata a pressione dinamica: uscita doccia con limitatore 1-5 bar - 8 l/min, uscita doccetta con limitatore 1-5 bar - 5 l/min. / Fast Clean shower. Minimum dynamic pressure of use 1 bar. Flow rates at dynamic pressure: shower exit with limitation system 1-5 bar - 8 l/min, handshower exit with limitation system 1-5 bar - 5 l/min.

RICAMBI / SPARE PARTS

9813 *		**9600CR**	
850CR00		**880CR00**	
00121CR			

*Cartuccia miscelatrice / Mixer cartridge

32547/LU

Termostatico doccia esterno con tubo, deviatore soffione e set doccia.

External thermostatic shower mixer with tube, diverter, shower head and handshower set.

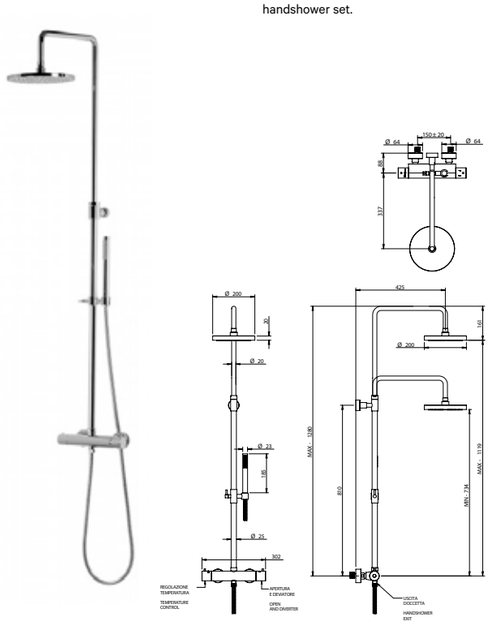

ARTICOLO COMPLETO / COMPLETE ITEM

32547CRLU CR
32547NELU * NE
32547PLLU * NS/PL
32547HMLU * BM/OR/NM/HM

* Nelle varianti colore alcuni particolari saranno cromati per garantire gli standard qualitativi. / To assure our quality standard on colored product, some deta i l s remain in chrome.

Sistema anticalcare Fast Clean. Pressione dinamica minima di utilizzo 1 bar. Portata a pressione dinamica: uscita doccia con limitatore 1-5 bar - 8 l/min, uscita doccetta con limitatore 1-5 bar - 5 l/min. / Fast Clean shower. Minimum dynamic pressure of use 1 bar. Flow rates at dynamic pressure: shower exit with limitation system 1-5 bar - 8 l/min, handshower exit with limitation system 1-5 bar - 5 l/min.

RICAMBI / SPARE PARTS

9844		**9846**	
9600CR		**850CR00**	
880CR00			

68546/0D

Termostatico doccia e vasca esterno, con tubo, deviatore, soffione, set doccia e bocca erogatrice.

External thermostatic shower and bathtub mixer with tube, diverter, shower head, handshower set and erogation spout.

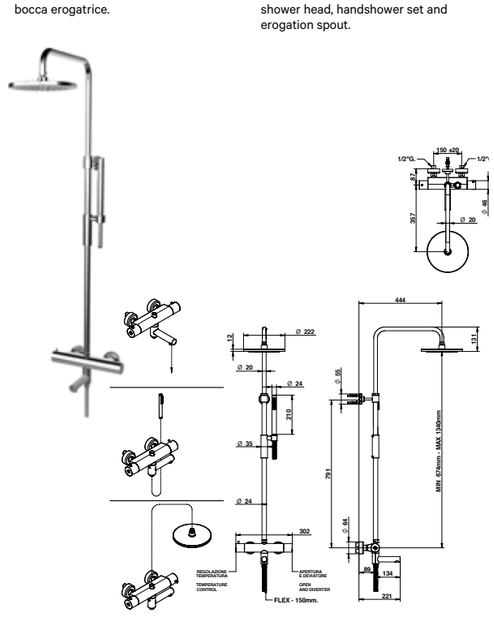

ARTICOLO COMPLETO / COMPLETE ITEM

68546CR0D	CR

Sistema anticalcare Fast Clean. Pressione dinamica minima di utilizzo 1 bar. Portata a pressione dinamica: uscita doccia con limitatore 1-5 bar - 8 l/min, uscita doccetta con limitatore 1-5 bar - 5 l/min, uscita vasca 1-5 bar - 20 l/min. / Fast Clean shower. Minimum dynamic pressure of use 1 bar. Flow rates at dynamic pressure: shower exit with limitation system 1-5 bar - 8 l/min, handshower exit with limitation system 1-5 bar - 5 l/min, bath exit 1-5 bar - 20 l/min.

RICAMBI / SPARE PARTS

9844		**9846**	
9600CR		**850CR00**	
880CR00			

ACCESSORI E RICAMBI / ACCESSORIES AND SPARE PARTS

PROLUNGA MIXER EXTENSION
CARTUCCIA E VITONE CARTRIDGE AND MECHANISM
SOFFIONE SHOWER HEAD
FLESSIBILE FLEXIBLE
DOCCETTA HANDSHOWER
DEVIATORE DIVERTER

bongio

43547/LU

Termostatico doccia esterno con tubo, deviatore soffione e set doccia.

External thermostatic shower mixer with tube, diverter, shower head and handshower set.

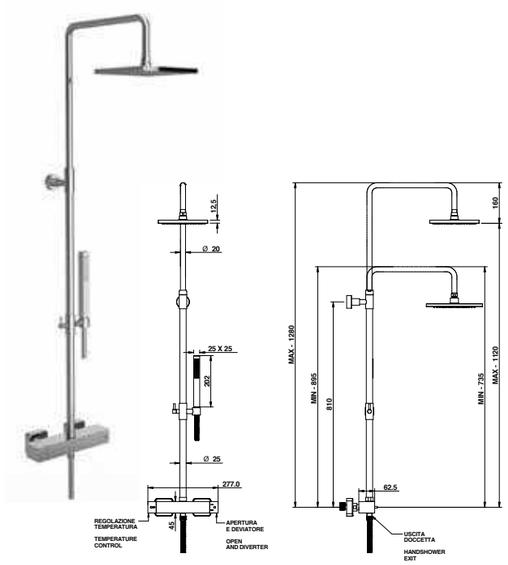

ARTICOLO COMPLETO / COMPLETE ITEM

43547CRLU	CR
43547PLLU	PL
43547NSLU *	NE/BI/NS
43547FALU *	FA
43547BMLU *	CN/OP/BM
43547NMLU *	HM/OR/AM/NM

* Nelle varianti colore alcuni particolari saranno cromati per garantire gli standard qualitativi. / To assure our quality standard on colored product, some deta i l s remain in chrome.

Sistema anticalcare Fast Clean. Pressione dinamica minima di utilizzo 1 bar. Portata a pressione dinamica: uscita doccia con limitatore 1-5 bar - 8 l/min, uscita doccetta con limitatore 1-5 bar - 5 l/min. / Fast Clean shower. Minimum dynamic pressure of use 1 bar. Flow rates at dynamic pressure: shower exit with limitation system 1-5 bar - 8 l/min, handshower exit with limitation system 1-5 bar - 5 l/min.

RICAMBI / SPARE PARTS

	**9844**		**9846**
	**9600CR**		**854CR00**
	**881CR00**		

32557/QDPR

Miscelatore termostatico doccia esterno completo di tubo doccia, deviatore, soffione quadro ABS 200 x200 mm e set doccia.

Thermostatic external shower mixer with tube, diverter, mms. 200x200 ABS square shower head and handshower set.

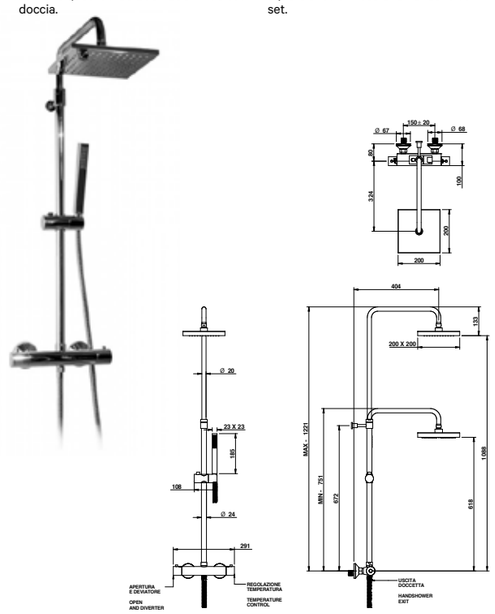

ARTICOLO COMPLETO / COMPLETE ITEM

32557CRQDPR	CR
32557NSQDPR *	NE/NS

* Nelle varianti colore alcuni particolari saranno cromati per garantire gli standard qualitativi. / To assure our quality standard on colored product, some deta i l s remain in chrome.

Sistema anticalcare Fast Clean. Pressione dinamica minima di utilizzo 1 bar. Portata a pressione dinamica: uscita doccia con limitatore 1-5 bar - 9 l/min, uscita doccetta con limitatore 3 bar - 22 l/min. / Fast Clean shower. Minimum dynamic pressure of use 1 bar. Flow rates at dynamic pressure: shower exit with limitation system 1-5 bar - 9 l/min, handshower exit with limitation system 3 bar - 22 l/min.

RICAMBI / SPARE PARTS

	**9868**		**9867**
	**9611CR**		**854CR0E**
	**887CRPR**		

32557/RDPR

Miscelatore termostatico doccia esterno completo di tubo doccia, deviatore, soffione ABS Ø 200 mm e set doccia.

Thermostatic external shower mixer with tube, diverter, Ø 200 mms. ABS shower head and handshower set.

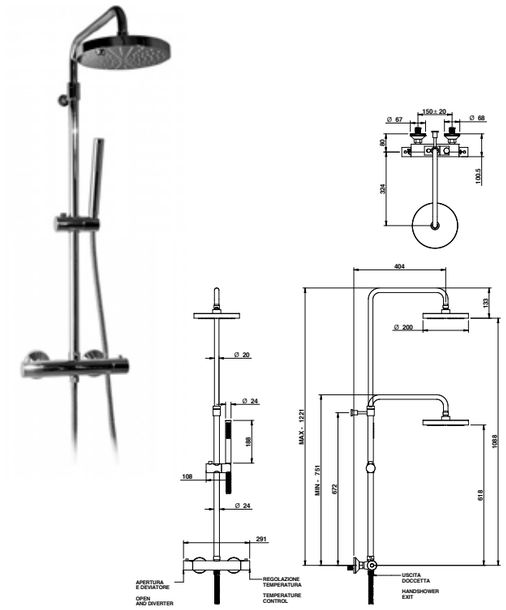

ARTICOLO COMPLETO / COMPLETE ITEM

32557CRRDPR	CR
32557NSRDPR *	NE/NS

* Nelle varianti colore alcuni particolari saranno cromati per garantire gli standard qualitativi. / To assure our quality standard on colored product, some deta i l s remain in chrome.

Sistema anticalcare Fast Clean. Pressione dinamica minima di utilizzo 1 bar. Portata a pressione dinamica: uscita doccia con limitatore 1-5 bar - 9 l/min, uscita doccetta con limitatore 3 bar - 22 l/min. / Fast Clean shower. Minimum dynamic pressure of use 1 bar. Flow rates at dynamic pressure: shower exit with limitation system 1-5 bar - 9 l/min.

RICAMBI / SPARE PARTS

	**9868**		**9867**
	**9611**		**850CR0E**
	**886CRPR**		

32555/RDPR

Miscelatore doccia esterno completo di tubo doccia, deviatore, soffione ABS Ø 200 mm e set doccia.

External shower mixer with tube, diverter, Ø 200 mms. ABS shower head and handshower set.

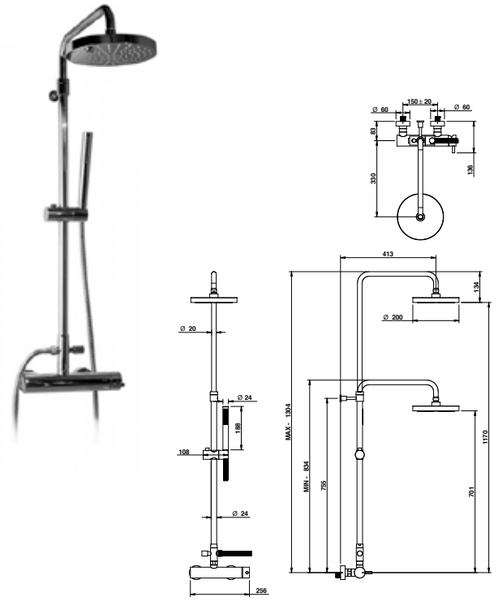

ARTICOLO COMPLETO / COMPLETE ITEM

32555CRRDPR	CR
32555NERDPR *	NS/NE

* Nelle varianti colore alcuni particolari saranno cromati per garantire gli standard qualitativi. / To assure our quality standard on colored product, some deta i l s remain in chrome.

Sistema anticalcare Fast Clean. Pressione dinamica minima di utilizzo 1 bar. Portata a pressione dinamica: uscita doccia con limitatore 1-5 bar - 8 l/min, uscita doccetta con limitatore 1-5 bar - 5 l/min. / Fast Clean shower. Minimum dynamic pressure of use 1 bar. Flow rates at dynamic pressure: shower exit with limitation system 1-5 bar - 8 l/min, handshower exit with limitation system 1-5 bar - 5 l/min.

RICAMBI / SPARE PARTS

	**9865**		**9611CR**
	**850CR0E**		**886CRPR**
	**00135CR**		

ACCESSORI E RICAMBI / ACCESSORIES AND SPARE PARTS

PROLUNGA MIXER EXTENSION
CARTUCCIA E VITONE CARTRIDGE AND MECHANISM
SOFFIONE SHOWER HEAD
FLESSIBILE FLEXIBLE
DOCCETTA HANDSHOWER
DEVIATORE DIVERTER

Schema di portata e istruzioni di installazione su richiesta o sul sito www.bongio.com
Flow chart and installation instructions on request or on the website www.bongio.com

32555/QDPR

Miscelatore doccia esterno completo di tubo doccia, deviatore, soffione quadro 200x200 mm e set doccia.

External shower mixer with tube, diverter, mms. 200x200 square shower head, and handshower set.



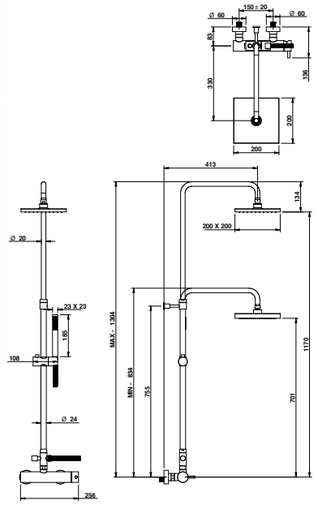

ARTICOLO COMPLETO / COMPLETE ITEM

32555CRQDPR	CR
32555NEQDPR *	NS/NE

* Nelle varianti colore alcuni particolari saranno cromati per garantire gli standard qualitativi. / To assure our quality standard on colored product, some deta i l s remain in chrome.

Sistema anticalcare Fast Clean. Pressione dinamica minima di utilizzo 1 bar. Portata a pressione dinamica: uscita doccia con limitatore 1-5 bar - 8 l/min, uscita doccetta con limitatore 1-5 bar - 5 l/min. / Fast Clean shower. Minimum dynamic pressure of use 1 bar. Flow rates at dynamic pressure: shower exit with limitation system 1-5 bar - 8 l/min, handshower exit with limitation system 1-5 bar - 5 l/min.

RICAMBI / SPARE PARTS

9865		**9611CR**	
854CR0E		**887CRPR**	
00135CR			

811/EQPR

Colonna doccia in ottone con presa acqua esterna, deviatore, soffione quadro 200x200 mm con supporto doccia scorrevole, doccetta e flessibile 1500 mm.

Brass shower column with external water connection, diverter, mms. 200x200 square shower head, shower sliding support, handshower and mms. 1500 flexible hose.

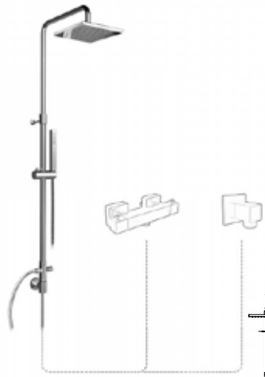

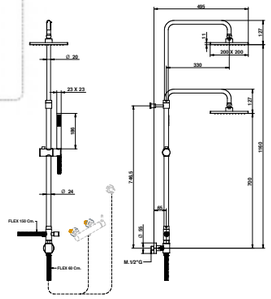

ARTICOLO COMPLETO / COMPLETE ITEM

811CREQPR	CR

Abbinabile a / To match with:
Miscelatori doccia esterni / External shower mixer - **32552/0EPR**
Miscelatori doccia esterni / External shower mixer - **32553/PR**
Miscelatori doccia esterni / External shower mixer - **43543/PR**
Presa acqua / Water supply - **897CR00**

Sistema anticalcare Fast Clean. Pressione dinamica minima di utilizzo 0,5 bar. Portata a pressione dinamica: uscita soffione 3 bar - 9 l/min, uscita doccetta 3 bar - 16 l/min. / Fast Clean shower. Minimum dynamic pressure of use 0,5 bar. Flow rates at dynamic pressure: shower head exit 3 bar - 9 l/min, handshower exit 3 bar - 16 l/min.

RICAMBI / SPARE PARTS

9611CR		**854CR0E**	
887CRPR		**00135CR**	

811/ERPR

Colonna doccia in ottone con presa acqua esterna, deviatore, soffione tondo Ø 200 mm con supporto doccia scorrevole, doccetta e flessibile 1500 mm.

Brass shower column with external water connection, diverter, Ø 200 mms. round shower head, shower sliding support, handshower and mms. 1500 flexible hose.

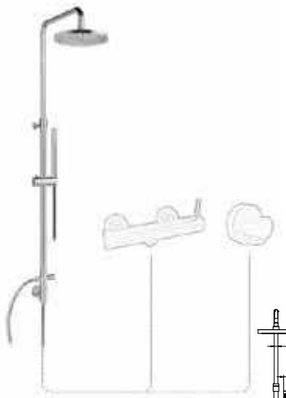

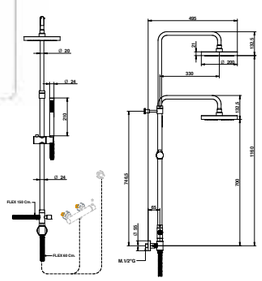

ARTICOLO COMPLETO / COMPLETE ITEM

811CRERPR	CR

Abbinabile a / To match with:
Miscelatori doccia esterni / External shower mixer - **32552/0EPR**
Miscelatori doccia esterni / External shower mixer - **32553/PR**
Miscelatori doccia esterni / External shower mixer - **43543/PR**
Presa acqua / Water supply - **899CR00**

Sistema anticalcare Fast Clean. Pressione dinamica minima di utilizzo 0,5 bar. Portata a pressione dinamica: uscita soffione 3 bar - 9 l/min, uscita doccetta 3 bar - 22 l/min. / Fast Clean shower. Minimum dynamic pressure of use 0,5 bar. Flow rates at dynamic pressure: shower head exit 3 bar - 9 l/min, handshower exit 3 bar - 22 l/min.

RICAMBI / SPARE PARTS

9611CR		**850CR0E**	
886CRPR		**00135CR**	

14809/PR – 14809/SEPR

Colonna doccia con presa acqua a muro bassa.
Colonna doccia con presa acqua esterna.

Shower column with low wall water connection.
Shower column with external water connection.



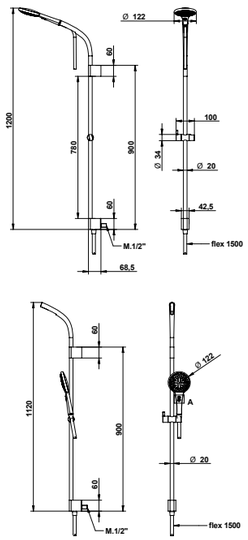

ARTICOLO COMPLETO / COMPLETE ITEM

14809CRPR	CR
14809CRSEPR	CR

Abbinabile a / To match with:
Miscelatore incasso / Built-in mixer - **14524CRPR**
Miscelatori doccia esterni / External shower mixer - **32552/0EPR**
Miscelatori doccia esterni / External shower mixer - **32553/PR**
Miscelatori doccia esterni / External shower mixer - **43543/PR**
Presa acqua / Water supply - **899CR00**

Sistema anticalcare Fast Clean. Pressione dinamica minima di utilizzo 0,5 bar. Portata a pressione dinamica: uscita doccetta 3 bar - 13-21 l/min. / Fast Clean shower. Minimum dynamic pressure of use 0,5 bar. Flow rates at dynamic pressure: handshower exit 3 bar - 13-21 l/min.

RICAMBI / SPARE PARTS

9600PV		**14845**	

ACCESSORI E RICAMBI / ACCESSORIES AND SPARE PARTS

PROLUNGA MIXER EXTENSION
CARTUCCIA E VITONE CARTRIDGE AND MECHANISM
SOFFIONE SHOWER HEAD
FLESSIBILE FLEXIBLE
DOCCETTA HANDSHOWER
DEVIATORE DIVERTER

SET DOCCIA BIDET E IDROSCOPINO
SHATTAF AND HYDROBRUSHED TOILET SET

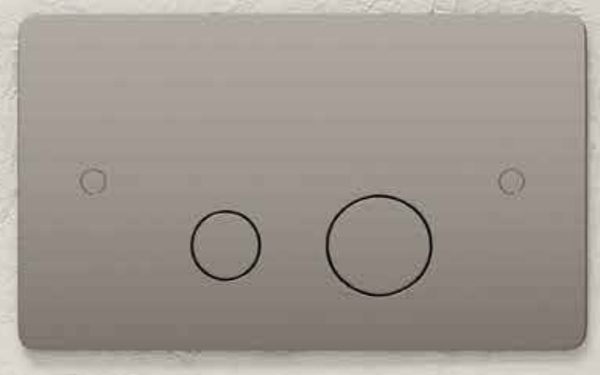



Time2020 Collection pag. 52
Art. 70944AS00 - Art. 70033AS00

904

Set doccia bidet a muro tondo per wc con presa acqua e rubinetto apri-chiudi.

Round bidet shower set for wc with water supply elbow and openclose tap.



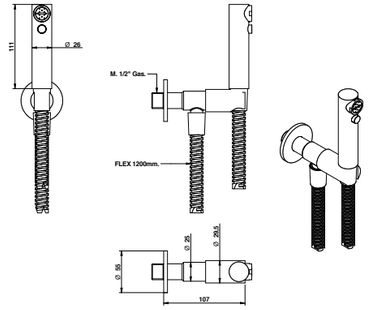

ARTICOLO COMPLETO / COMPLETE ITEM

904CR00 CR
904NS00 * NE/BI/ON/NS
904OR00 * AM/NM/OR
904CN00 * BM/FA/TT/OP/CN

* Nelle varianti colore alcuni particolari saranno cromati per garantire gli standard qualitativi. / To assure our quality standard on colored product, some details remain in chrome.

Abbinabile a / To match with:
Miscelatore incasso / Built-in mixer - **524**

RICAMBI / SPARE PARTS

	09605PVC *		**00904CRD0**

*In tutte le finiture diverse dal cromo il flessibile viene fornito in metallo / In all versions different from chrome finish, the flexible hose is in metal

904/ID

Set idroscopino a muro tondo per wc con presa acqua e rubinetto apri e chiudi.

Round hydrobrushes toilet set for wc with water supply elbow and open closed-tap.



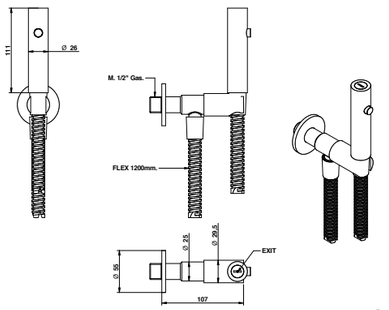

ARTICOLO COMPLETO / COMPLETE ITEM

904CRID CR
904BIID * ON/NS/NE/BI
904ORID * AM/NM/OR
904CNID * BM/FA/TT/OP/CN

* Nelle varianti colore alcuni particolari saranno cromati per garantire gli standard qualitativi. / To assure our quality standard on colored product, some details remain in chrome.

RICAMBI / SPARE PARTS

	**09605PVC** *		**00904CRDI**

*In tutte le finiture diverse dal cromo il flessibile viene fornito in metallo / In all versions different from chrome finish, the flexible hose is in metal

ACCESSORI E RICAMBI / ACCESSORIES AND SPARE PARTS

 **PROLUNGA**
MIXER EXTENSION

 **CARTUCCIA E VITONE**
CARTRIDGE AND MECHANISM

 **SOFFIONE**
SHOWER HEAD

 **FLESSIBILE**
FLEXIBLE

 **DOCCETTA**
HANDSHOWER

 **DEVIATORE**
DIVERTER

Schema di portata e istruzioni di installazione su richiesta o sul sito www.bongio.com
Flow chart and installation instructions on request or on the website www.bongio.com

900/R

Set doccia bidet a muro tondo

External toilet set.



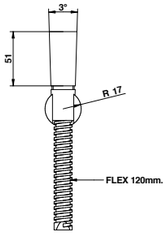

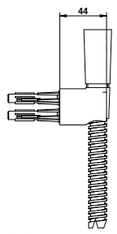

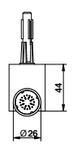

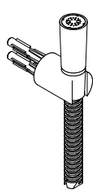

ARTICOLO COMPLETO / COMPLETE ITEM

00900CR0R	CR
00900NS0R	NS
00900AM0R	BM/OR/AM

Abbinabile a / To match with:
Miscelatore esterno / External mixer - **523**

RICAMBI / SPARE PARTS

09610CR	**00900CRDO**

901/Q

Set doccia bidet a muro quadro per wc con presa acqua.

Square shattaff set for wc with water supply elbow.



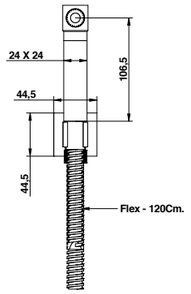

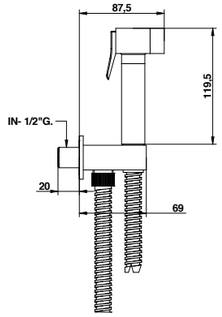

ARTICOLO COMPLETO / COMPLETE ITEM

00901CR0Q	CR
00901NS0Q	NS
00901AM0R *	BM/OR/AM

* Nelle varianti colore alcuni particolari saranno cromati per garantire gli standard qualitativi. / To assure our quality standard on colored product, some details remain in chrome.

Abbinabile a / To match with:
Miscelatore incasso / Built-in mixer - **524**

RICAMBI / SPARE PARTS

09610CR	**00910CRDO**

902

Set doccia bidet a muro tondo per wc.

Round bidet shower set for wc.



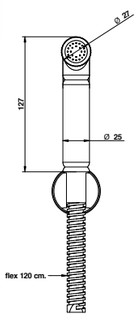

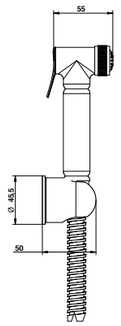

ARTICOLO COMPLETO / COMPLETE ITEM

902CR00	CR
902NS00	NS
902OR00	BM/OR

Abbinabile a / To match with:
Miscelatore incasso e presa acqua o miscelatore esterno / Built-in mixer and water supply or external mixer - **524**
Miscelatore incasso e presa acqua o miscelatore esterno / Built-in mixer and water supply or external mixer - **523**

RICAMBI / SPARE PARTS

09610CR	**00902CRD0**

903/PR

Set doccia bidet a muro tondo, in abs, con presa d'acqua per wc dotato di valvola di sicurezza.

Abs round shower set for wc, with water supply and safety valve.



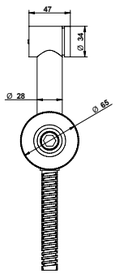

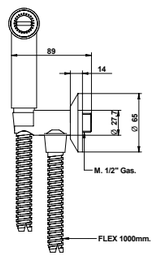

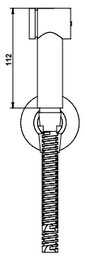

ARTICOLO COMPLETO / COMPLETE ITEM

903CRPR	CR
903NSPR	NS
903ORPR	OR

Abbinabile a / To match with:
Miscelatore incasso / Built-in mixer - **524**

RICAMBI / SPARE PARTS

09609CR	**00903CRD0**

ACCESSORI E RICAMBI / ACCESSORIES AND SPARE PARTS

PROLUNGA MIXER EXTENSION
CARTUCCIA E VITONE CARTRIDGE AND MECHANISM
SOFFIONE SHOWER HEAD
FLESSIBILE FLEXIBLE
DOCCETTA HANDSHOWER
DEVIATORE DIVERTER

bongio

903/IDPR

Set idroscopino a muro tondo per wc con presa acqua e valvola di sicurezza.

Round hydrobrushes toilet set for wc with water supply elbow and safety valve.



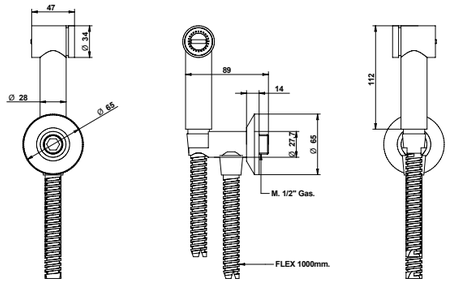

ARTICOLO COMPLETO / COMPLETE ITEM

903CRIDPR	CR
903NSIDPR	NS
903ORIDPR	OR

RICAMBI / SPARE PARTS

09609CR	**00903CRDI**

931

Set duplex con erogazione in ottone, con presa acqua a muro, con rubinetto supporto doccetta, doccetta in abs monogetto e flessibile in pvc.

Shower set with water supply and wall tap, abs single function handshower and pvc flexible hose.



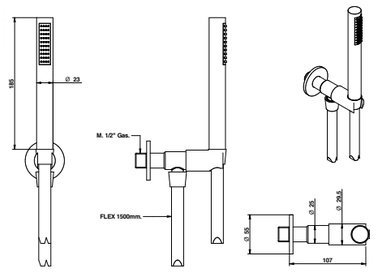

ARTICOLO COMPLETO / COMPLETE ITEM

931CR00 CR	
931BI00 NS/NE/BI	
931OR00 OR	

Abbinabile a / To match with:
Miscelatore incasso / Built-in mixer - **524**

RICAMBI / SPARE PARTS

09605CR	**00850CR0E**

32915

Set doccia ad incasso con miscelatore tradizionale ad uso doccia, vasca e bidet completo di doccetta.

Duplex shower set with traditional mixer for shower/bathtube and bidet.



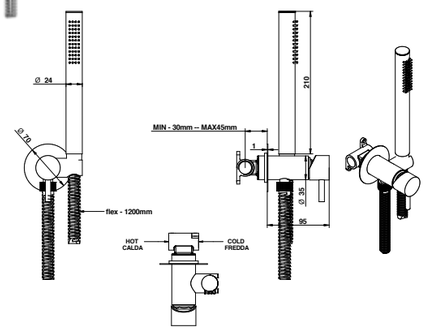

ARTICOLO COMPLETO / COMPLETE ITEM

32915CR00	CR

PARTE INCASSO BUILT-IN PART	**PARTE ESTERNA DA ABBINARE** EXTERNAL MATCHING PART
	FINITURE / FINISHES
09490/CT	**32915CREU** CR
	32915BIEU BI/NE
	32915CNEU CN/FA
	32915TTEU TT/AM/NM/OM/ HM
	32915NSEU NS/BM/CM/IM

RICAMBI / SPARE PARTS

9820/32	**09610CR**
850	

32916

Set doccia bidet per wc ad incasso con miscelatore tradizionale e doccetta.

Shattaf shower set for wc with traditional mixer and handshower.



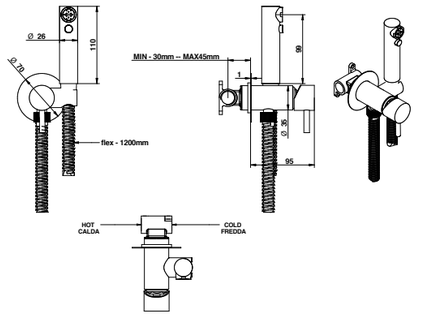

ARTICOLO COMPLETO / COMPLETE ITEM

32916CR00	CR

PARTE INCASSO BUILT-IN PART	**PARTE ESTERNA DA ABBINARE** EXTERNAL MATCHING PART
	FINITURE / FINISHES
09490/CT	**32916CREU** CR
	32916BIEU * BI/NE
	32916CNEU * CN/FA
	32916TTEU * TT/AM/NM/OM/ HM
	32916NSEU * NS/BM/CM/IM

* Nelle varianti colore alcuni particolari saranno cromati per garantire gli standard qualitativi. / To assure our quality standard on colored product, some details remain in chrome.

RICAMBI / SPARE PARTS

9820/32	**09610CR**
00904CRDO	

ACCESSORI E RICAMBI / ACCESSORIES AND SPARE PARTS

PROLUNGA
MIXER EXTENSION

CARTUCCIA E VITONE
CARTRIDGE AND MECHANISM

SOFFIONE
SHOWER HEAD

FLESSIBILE
FLEXIBLE

DOCCETTA
HANDSHOWER

DEVIATORE
DIVERTER

910

Set doccia bidet a muro quadro per wc.

Square bidet shower set for wc.



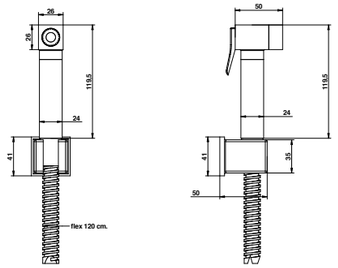

ARTICOLO COMPLETO / COMPLETE ITEM

910CR00	CR
910BI00	NS/NE/BI
910OR00	OR

Abbinabile a / To match with:
Miscelatore incasso e presa acqua o miscelatore esterno / Built-in mixer and water supply or external mixer - **524**
Miscelatore incasso e presa acqua o miscelatore esterno / Built-in mixer and water supply or external mixer - **523**

RICAMBI / SPARE PARTS

09610CR	**00910CRD0**

914

Set doccia bidet a muro quadro per wc con presa acqua e valvola di sicurezza.

Shattaff square shower set for wc with water supply and safety valve.



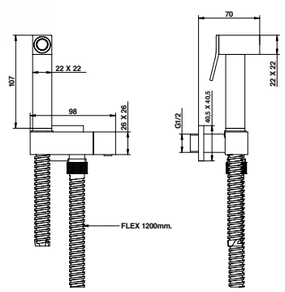

ARTICOLO COMPLETO / COMPLETE ITEM

914CR00	CR
914NS00	NS
914OR00	OR

Abbinabile a / To match with:
Miscelatore incasso / Built-in mixer - **524**

RICAMBI / SPARE PARTS

09610CR	**00910CRD0**

914/ID

Set idroscopino a muro quadro per wc con presa acqua e valvola di sicurezza.

Square hydrobrushes toilet set for wc with water supply elbow and safety valve.



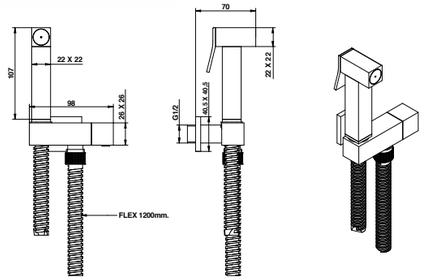

ARTICOLO COMPLETO / COMPLETE ITEM

914CRID	CR
914NSID	NS
914ORID	OR

RICAMBI / SPARE PARTS

09610CR	**00910CRDI**

ACCESSORI E RICAMBI / ACCESSORIES AND SPARE PARTS

PROLUNGA MIXER EXTENSION
CARTUCCIA E VITONE CARTRIDGE AND MECHANISM
SOFFIONE SHOWER HEAD
FLESSIBILE FLEXIBLE
DOCCETTA HANDSHOWER
DEVIATORE DIVERTER

MISCELATORI E MISCELATORI TERMOSTATICI ESTERNI
MIXER AND EXTERNAL THERMOSTATIC MIXER



Art. 01519CN03 + Art. 00867CNNQ + Art. 00834CNB1

68523/PR

Miscelatore doccia esterno.

External shower mixer.



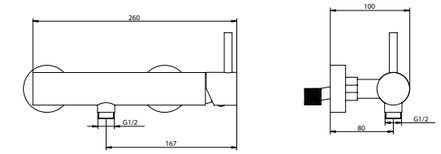

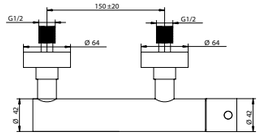

ARTICOLO COMPLETO / COMPLETE ITEM

68523CRPR	CR
68523BIPR	NE/BI
68523ONPR	NS/BU/BM/ON
68523ORPR	OR
68523FAPR	CN/FA
68523OMPR	TT/AM/NM/OM

Abbinabile a / To match with:
Saliscendi / Sliding rail - **870**

RICAMBI / SPARE PARTS

9838

67523/PR

Miscelatore doccia esterno.

External shower mixer.



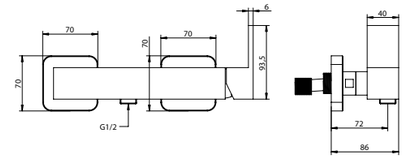

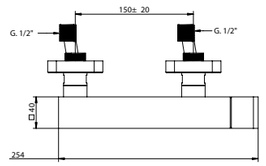

ARTICOLO COMPLETO / COMPLETE ITEM

67523CRPR	CR
67523BIPR	NE/BI
67523NSPR	NS
67523HMPR	NM/HM
67523FAPR	FA
67523AMPR	OR/AM

Abbinabile a / To match with:
Saliscendi / Sliding rail - **874**

RICAMBI / SPARE PARTS

9838

ACCESSORI E RICAMBI / ACCESSORIES AND SPARE PARTS

PROLUNGA
MIXER EXTENSION

CARTUCCIA E VITONE
CARTRIDGE AND MECHANISM

SOFFIONE
SHOWER HEAD

FLESSIBILE
FLEXIBLE

DOCCETTA
HANDSHOWER

DEVIATORE
DIVERTER

32552/0EPR

Miscelatore doccia esterno. External shower mixer.



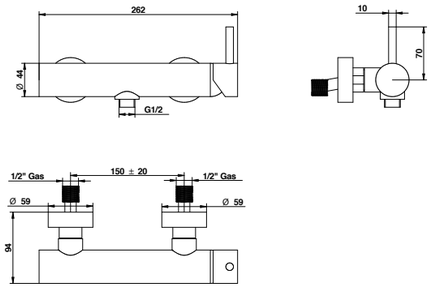

ARTICOLO COMPLETO / COMPLETE ITEM

32552CR0EPR	CR

Abbinabile a / To match with:
Saliscendi / Sliding rail - **870**

RICAMBI / SPARE PARTS

	9865

43543/PR

Miscelatore termostatico doccia esterno. Thermostatic external shower mixer.



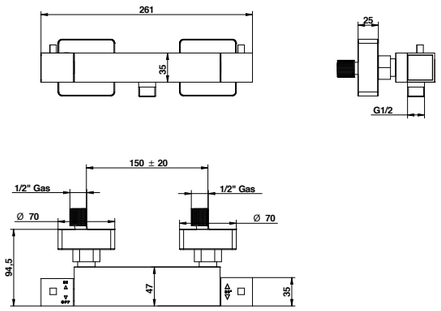

ARTICOLO COMPLETO / COMPLETE ITEM

43543CRPR	CR

Abbinabile a / To match with:
Saliscendi / Sliding rail - **870**

RICAMBI / SPARE PARTS

	9866 *		**9867 ****

*Cartuccia miscelatrice / Mixer cartridge **Cartuccia di apertura-chiusura e deviazione / Diverter and open-close cartridge

32553/PR

Miscelatore termostatico doccia esterno. Thermostatic external shower mixer.



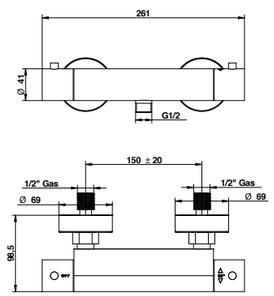

ARTICOLO COMPLETO / COMPLETE ITEM

32553CRPR	CR

Abbinabile a / To match with:
Saliscendi / Sliding rail - **870**

RICAMBI / SPARE PARTS

	9868 *		**9867 ****

*Cartuccia miscelatrice / Mixer cartridge **Cartuccia di apertura-chiusura e deviazione / Diverter and open-close cartridge

ACCESSORI E RICAMBI / ACCESSORIES AND SPARE PARTS

PROLUNGA MIXER EXTENSION
CARTUCCIA E VITONE CARTRIDGE AND MECHANISM
SOFFIONE SHOWER HEAD
FLESSIBILE FLEXIBLE
DOCCETTA HANDSHOWER
DEVIATORE DIVERTER

MISCELATORI TERMOSTATICI MULTIFUNZIONE E MISCELATORI TRADIZIONALI
MULTIFUNCTION THERMOSTATIC MIXER AND TRADITIONAL MIXER

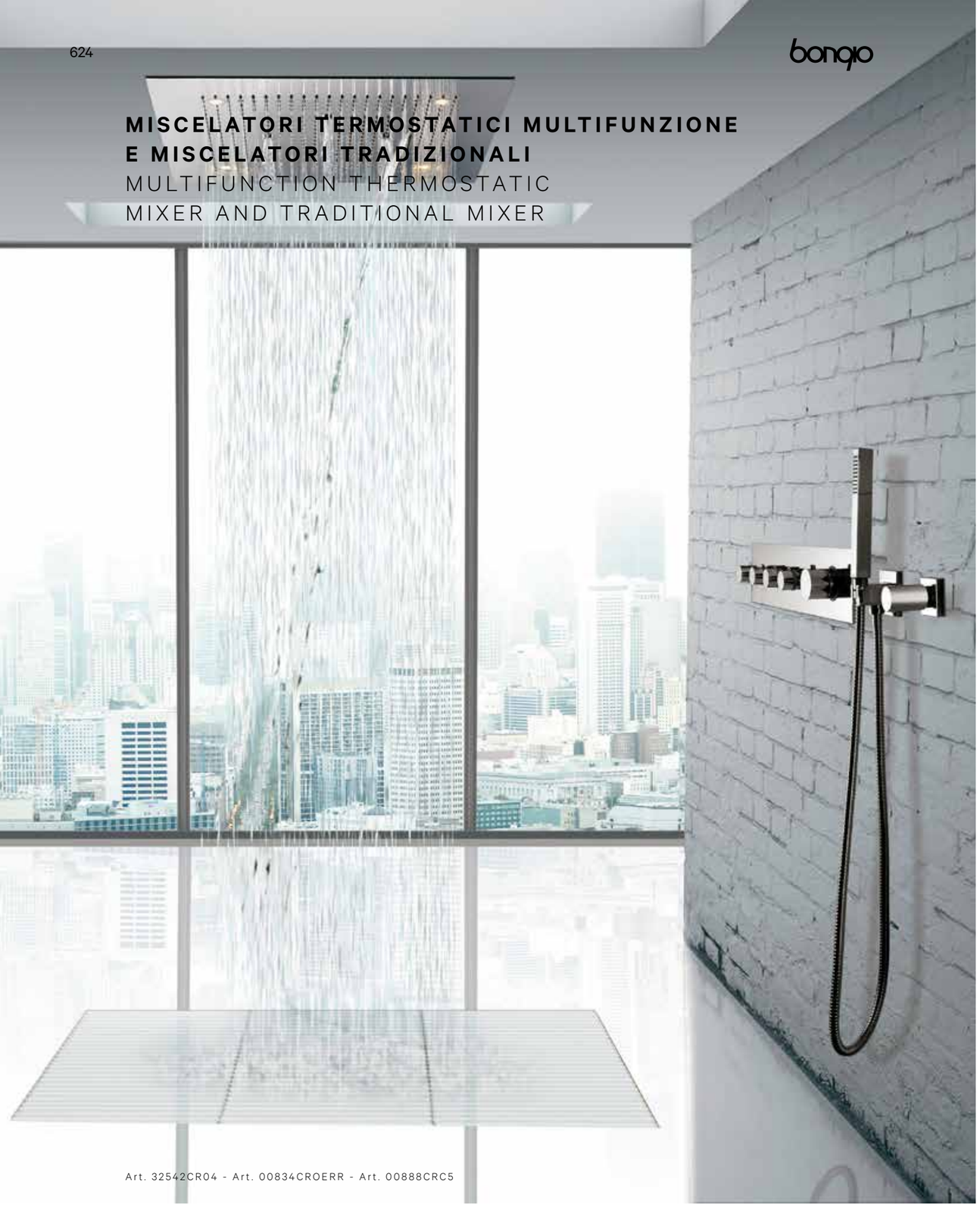

Art. 32542CR04 - Art. 00834CROERR - Art. 00888CRC5

32542/2

Miscelatore termostatico incasso con 2 rubinetti di apertura/chiusura su piastra unica (2 uscite).

Built-in thermostatic mixer with 2 open/close taps on single plate (2 way).



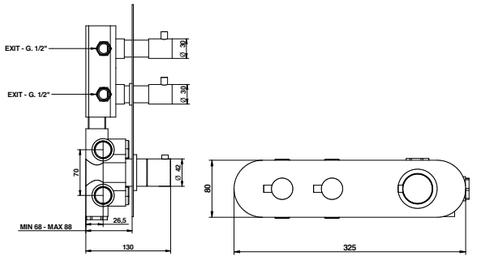

ARTICOLO COMPLETO / COMPLETE ITEM

32542CR02 CR

PARTE INCASSO BUILT-IN PART	**PARTE ESTERNA DA ABBINARE** EXTERNAL MATCHING PART
	FINITURE / FINISHES
09730/02	**32542CR02EU** CR
	32542OP02EU OP
	32542CN02EU * CN/AM/NM/OR/ HM/OM
	32542NE02EU * NE/NS

* Nelle varianti colore alcuni particolari saranno cromati per garantire gli standard qualitativi / To assure our quality standard on colored product, some details remain in chrome.

Non disponibile con maniglia in marmo
Portata a pressione dinamica: 3 bar - 23 l/min / Not available with marble handle
Flow rates at dynamic pressure: 3 bar - 23 l/min

ACCESSORI / ACCESSORIES

00112CRPR02

RICAMBI / SPARE PARTS

9845 * **9794** **

*Cartuccia miscelatrice / Mixer cartridge **Vitone di apertura-chiusura / Open-close cartridge

32542/3

Miscelatore termostatico incasso con 3 rubinetti di apertura/chiusura su piastra unica (3 uscite).

Built-in thermostatic mixer with 3 open/close taps on single plate (3 way).

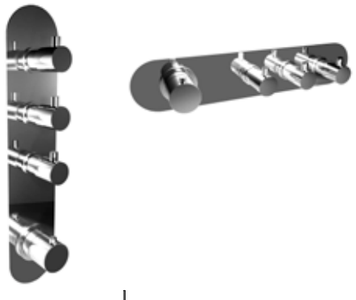

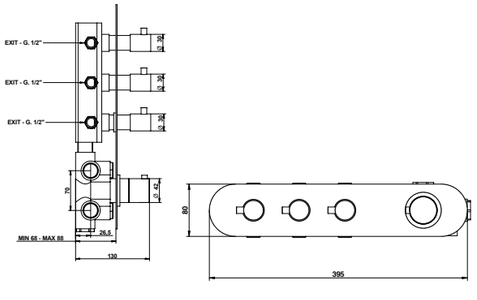

ARTICOLO COMPLETO / COMPLETE ITEM

32542CR03 CR

PARTE INCASSO BUILT-IN PART	**PARTE ESTERNA DA ABBINARE** EXTERNAL MATCHING PART
	FINITURE / FINISHES
09730/03	**32542CR03EU** CR
	32542OP03EU OP
	32542CN03EU * CN/AM/NM/OR/ HM/OM
	32542NE03EU * NE/NS

* Nelle varianti colore alcuni particolari saranno cromati per garantire gli standard qualitativi / To assure our quality standard on colored product, some details remain in chrome.

Non disponibile con maniglia in marmo
Portata a pressione dinamica: 3 bar - 23 l/min / Not available with marble handle
Flow rates at dynamic pressure: 3 bar - 23 l/min

ACCESSORI / ACCESSORIES

00112CRPR03

RICAMBI / SPARE PARTS

9845 * **9794** **

*Cartuccia miscelatrice / Mixer cartridge **Vitone di apertura-chiusura / Open-close cartridge

ACCESSORI E RICAMBI / ACCESSORIES AND SPARE PARTS

PROLUNGA MIXER EXTENSION
CARTUCCIA E VITONE CARTRIDGE AND MECHANISM
SOFFIONE SHOWER HEAD
FLESSIBILE FLEXIBLE
DOCCETTA HANDSHOWER
DEVIATORE DIVERTER

32542/4

Miscelatore termostatico incasso con 4 rubinetti di apertura/chiusura su piastra unica (4 uscite).

Built-in thermostatic mixer with 4 open/close taps on single plate (4 way).

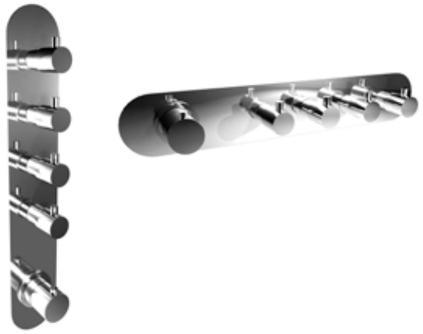

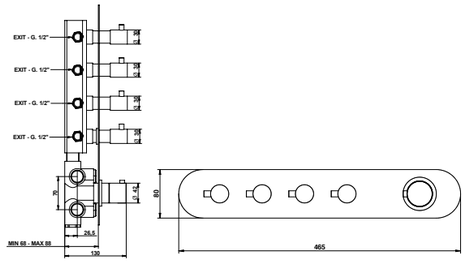

ARTICOLO COMPLETO / COMPLETE ITEM

32542CR04	CR

PARTE INCASSO BUILT-IN PART	**PARTE ESTERNA DA ABBINARE** EXTERNAL MATCHING PART
	FINITURE / FINISHES
09730/04	**32542CR04EU** CR
	32542OP04EU OP
	32542CN04EU * CN/AM/NM/OR/ HM/OM
	32542NE04EU * NE/NS

* Nelle varianti colore alcuni particolari saranno cromati per garantire gli standard qualitativi. / To assure our quality standard on colored product, some details remain in chrome.

Non disponibile con maniglia in marmo
Portata a pressione dinamica: 3 bar - 23 l/min / Not available with marble handle
Flow rates at dynamic pressure: 3 bar - 23 l/min

ACCESSORI / ACCESSORIES

	**00112CPPR04**

RICAMBI / SPARE PARTS

	09845 *		**9794** **

*Cartuccia miscelatrice / Mixer cartridge **Vitone di apertura-chiusura / Open-close cartridge

43542/2

Miscelatore termostatico incasso con 2 rubinetti di apertura/chiusura su piastra unica (2 uscite).

Built-in thermostatic mixer with 2 open/close taps on single plate (2 way).



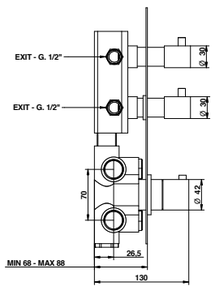

ARTICOLO COMPLETO / COMPLETE ITEM

43542CR02	CR

PARTE INCASSO BUILT-IN PART	**PARTE ESTERNA DA ABBINARE** EXTERNAL MATCHING PART
	FINITURE / FINISHES
09730/2	**43542CR02EU** CR
	43542NE02EU * NE/NS
	43542AM02EU * AM/OR/CN/NM

* Nelle varianti colore alcuni particolari saranno cromati per garantire gli standard qualitativi. / To assure our quality standard on colored product, some details remain in chrome.

Portata a pressione dinamica 3 bar - 23 l/min / Flow rates at dynamic pressure 3 bar - 23 l/min

ACCESSORI / ACCESSORIES

	00112CPPR02

RICAMBI / SPARE PARTS

	09845 *		**9794** **

*Cartuccia miscelatrice / Mixer cartridge **Vitone di apertura-chiusura / Open-close cartridge

43542/3

Miscelatore termostatico incasso con 3 rubinetti di apertura/chiusura su piastra unica (3 uscite).

Built-in thermostatic mixer with 3 open/close taps on single plate (3 way).



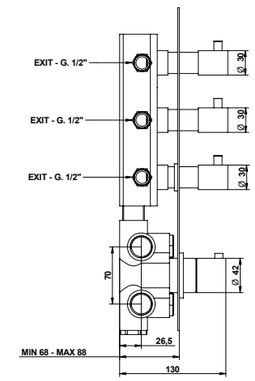

ARTICOLO COMPLETO / COMPLETE ITEM

43542CR03	CR

PARTE INCASSO BUILT-IN PART	**PARTE ESTERNA DA ABBINARE** EXTERNAL MATCHING PART
	FINITURE / FINISHES
09730/03	**43542CR03EU** CR
	43542NE03EU * NE/NS
	43542AM03EU * AM/CN/OR/NM

* Portata a pressione dinamica 3 bar - 23 l/min / Flow rates at dynamic pressure 3 bar - 23 l/min

ACCESSORI / ACCESSORIES

	**00112CPPR3**

RICAMBI / SPARE PARTS

	**09845** *		**9794** **

*Cartuccia miscelatrice / Mixer cartridge **Vitone di apertura-chiusura / Open-close cartridge

43542/4

Miscelatore termostatico incasso con 4 rubinetti di apertura/chiusura su piastra unica (4 uscite).

Built-in thermostatic mixer with 4 open/close taps on single plate (4 way).



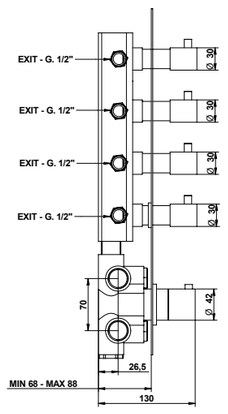

ARTICOLO COMPLETO / COMPLETE ITEM

43542CR04	CR

PARTE INCASSO BUILT-IN PART	**PARTE ESTERNA DA ABBINARE** EXTERNAL MATCHING PART
	FINITURE / FINISHES
09730/04	**43542CR04EU** CR
	43542AM04EU * AM/CN/NM/OR
	43542NE04EU * NE/NS

* Nelle varianti colore alcuni particolari saranno cromati per garantire gli standard qualitativi. / To assure our quality standard on colored product, some details remain in chrome.

Portata a pressione dinamica 3 bar - 23 l/min. / Flow rates at dynamic pressure 3 bar - 23 l/min.

ACCESSORI / ACCESSORIES

	**00112CPPR04**

RICAMBI / SPARE PARTS

	09845 *		**9794** **

*Cartuccia miscelatrice / Mixer cartridge **Vitone di apertura-chiusura / Open-close cartridge

ACCESSORI E RICAMBI / ACCESSORIES AND SPARE PARTS

PROLUNGA MIXER EXTENSION
CARTUCCIA E VITONE CARTRIDGE AND MECHANISM
SOFFIONE SHOWER HEAD
FLESSIBILE FLEXIBLE
DOCCETTA HANDSHOWER
DEVIATORE DIVERTER

40554/R

Termostatico incasso da 3/4" senza chiusura.

3/4" built-in thermostatic shower mixer without lock.



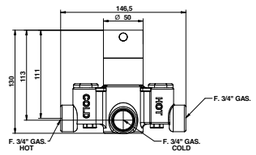

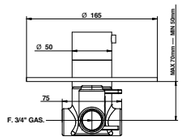

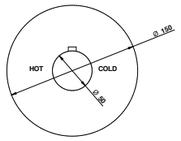

ARTICOLO COMPLETO / COMPLETE ITEM

40554CR0R	CR

PARTE INCASSO BUILT-IN PART	**PARTE ESTERNA DA ABBINARE** EXTERNAL MATCHING PART
	FINITURE / FINISHES
09700	**40554CR0REU** CR
	40554OP0REU OP/CN
	40554AM0REU * AM/OR/NM/HM/ OM

* Nelle varianti colore alcuni particolari saranno cromati per garantire gli standard qualitativi / To assure our quality standard on colored product, some details remain in chrome.

Abbinabile a / To match with:
Rubinetto incasso / Built-in tap - **40498**
Rubinetto incasso / Built-in tap - **40500**

Non disponibile con maniglia in marmo / Not available with marble handle

RICAMBI / SPARE PARTS

9837

40498/R

Rubinetto incasso 3/4" vitone tradizionale.

3/4" built-in tap traditional mechanism.



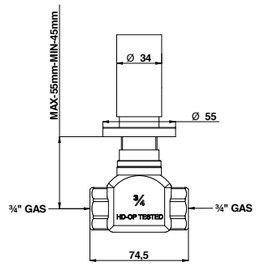

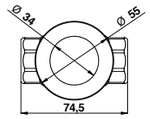

ARTICOLO COMPLETO / COMPLETE ITEM

40498CR0R	CR

PARTE INCASSO BUILT-IN PART	**PARTE ESTERNA DA ABBINARE** EXTERNAL MATCHING PART
	FINITURE / FINISHES
09772 calda / hot	**40498CR0REU** CR
09772 fredda / cold	**40498OP0REU** OP
	40498CN0REU CN/AM/NM/HM/ OM

ACCESSORI / ACCESSORIES

00083CR

RICAMBI / SPARE PARTS

9804 * **9804** **

*Calda / Hot **Fredda / Cold

40500/R

Rubinetto incasso 1/2".

1/2" built-in tap.



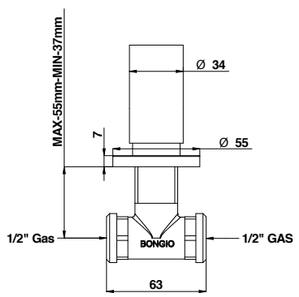

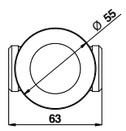

ARTICOLO COMPLETO / COMPLETE ITEM

40500CR0R	CR

PARTE INCASSO BUILT-IN PART	**PARTE ESTERNA DA ABBINARE** EXTERNAL MATCHING PART
	FINITURE / FINISHES
09775 calda / hot	**40500CR0REU** CR
09775 fredda / cold	**40500OP0REU** OP
	40500CN0REU CN/AM/NM/HM/ OM

ACCESSORI / ACCESSORIES

00083CR

RICAMBI / SPARE PARTS

9790 * **9790** **

*Calda / Hot **Fredda / Cold

ACCESSORI E RICAMBI / ACCESSORIES AND SPARE PARTS

PROLUNGA MIXER EXTENSION
CARTUCCIA E VITONE CARTRIDGE AND MECHANISM
SOFFIONE SHOWER HEAD
FLESSIBILE FLEXIBLE
DOCCETTA HANDSHOWER
DEVIATORE DIVERTER

ACCESSORIES
COLLECTIONS

PAG. 634
HOTELLERIE

PAG. 642
T COLLECTION

PAG. 648
DOMINO Q - LINE

INFORMAZIONI TECNICHE

Technical details



FINITURE E COLORI

Finishes and colours

NOTA FINITURE FA / TT: I prodotti nelle finiture Ferro Antico (FA) e Terra di Toscana (TT) vengono realizzati con trattamenti manuali e, data la particolare lavorazione artigianale, possono presentare una colorazione non uniforme.

FINISHES NOTE FA / TT: Products in Ferro Antico (FA) and Terra di Toscana (TT) finish are made with manual treatments and may therefore display colour variations due to the particular craftsmanship.

HOTELLIERE

CR
Cromo
Chrome

NS
Nichel Spazzolato
Brushed Nickel

FA
Ferro Antico
Old Iron

OR
Oro 24kt
24kt Gold

BI
Bianco Opaco
Matt White

NE
Nero Opaco
Matt Black

RS
Rosso
Red

SB
Fragola
Strawberry

LI
Lime

SS
Supersky

NM
Cromo Nero Satinato
Matt Black Chrome

AM
Oro Rosa Satinato
Matt Rose Gold

BM
Bronzo Opaco
Matt Bronze

BU
Ottone Burattato
Hammered Brass

ON
Ottone Naturale
Natural Brass

HM
Oro Francese Satinato
Matt French Gold

CM
Cromo Satinato
Matt Chrome

IM
Nichel Satinato
Matt Nickel

CO
Cromo + Oro
Chrome + Gold

T COLLECTION

CR
Cromo
Chrome

NS
Nichel Spazzolato
Brushed Nickel

OR
Oro 24kt
24kt Gold

BI
Bianco Opaco
Matt White

NE
Nero Opaco
Matt Black

NM
Cromo Nero Satinato
Matt Black Chrome

AM
Oro Rosa Satinato
Matt Rose Gold

BM
Bronzo Opaco
Matt Bronze

BU
Ottone Burattato
Hammered Brass

CM
Cromo Satinato
Matt Chrome

ON
Ottone Naturale
Natural Brass

IM
Nichel Satinato
Matt Nickel

OM
Oro Satinato
Matt Gold

HM
Oro Francese Satinato
Matt French Gold

DOMINO Q

CR
Cromo
Chrome

CN
Cromo Nero
Black Chrome

NS
Nichel Spazzolato
Brushed Nickel

FA
Ferro Antico
Old Iron

OR
Oro 24kt
24kt Gold

BI
Bianco Opaco
Matt White

NE
Nero Opaco
Matt Black

BM
Bronzo Opaco
Matt Bronze

CM
Cromo Satinato
Matt Chrome

IM
Nichel Satinato
Matt Nickel

OM
Oro Satinato
Matt Gold

HM
Oro Francese Satinato
Matt French Gold

NM
Cromo Nero Satinato
Matt Black Chrome

AM
Oro Rosa Satinato
Matt Rose Gold

HOTELLERIE ON



Art. 44001NS00

FINITURE E COLORI / FINISHES AND COLOURS

CR NS FA OR BI NE RS SB LI SS NM AM BM BU ON HM CM IM CO

44001

Porta abito.

Robe hook.



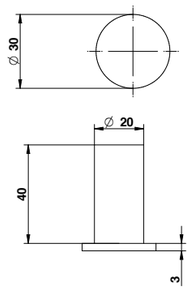

ARTICOLO COMPLETO / COMPLETE ITEM

44001CR00
CR

44001NE00
BI/NE

44001LI00
NS/RS/SS/SB/LI

44001HM00
OR/NM/BM/HM

44001AM00
AM

44007/30

Porta asciugamano 300 mm.

300 mms. towel rail.



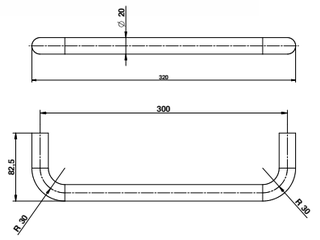

ARTICOLO COMPLETO / COMPLETE ITEM

44007CR30
CR

44007NE30
BI/NE

44007LI30
NS/RS/SS/SB/LI

44007HM30
OR/NM/BM/HM

44007AM30
AM

44007/60

Porta asciugamano 600 mm.

600 mms. towel rail.



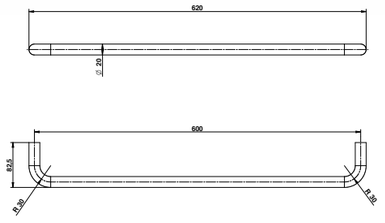

ARTICOLO COMPLETO / COMPLETE ITEM

44007CR60
CR

44007NE60
BI/NE

44007LI30
NS/RS/SS/SB/LI

44007HM30
OR/NM/BM/HM

44007AM30
AM

ACCESSORI E RICAMBI / ACCESSORIES AND SPARE PARTS

BICCHIERE
GLASS

POMPETTA DISPENSER
DISPENSER PUMP

PORTA SAPONE
SOAP HOLDER

VASO SCOPINETTO
BRUSHED POT

SCOPINETTO
PLASTIC BRUSHED

44009

Porta rotolo.

Toilet paper holder.



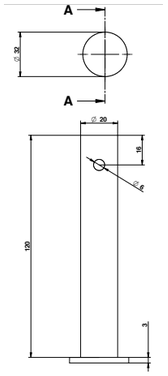

ARTICOLO COMPLETO / COMPLETE ITEM

44009CR00
CR

44009NE00
BI/NE

44009LI00
NS/RS/SS/SB/LI

44009HM00
OR/NM/BM/HM

44009AM00
AM

30027

Porta dispenser appoggio.

Soap dispenser to lean.



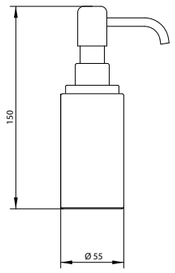

ARTICOLO COMPLETO / COMPLETE ITEM

30027CR00
CR

30027IM00
BI/NE/NS/RS/SS/SB/LI/BU/ON/CM/IM

30027HM00
OR/NM/BM/HM

30027AM00
AM

RICAMBI / SPARE PARTS



30698CR

30698/DA

Dispenser da piano.

Deck dispenser.



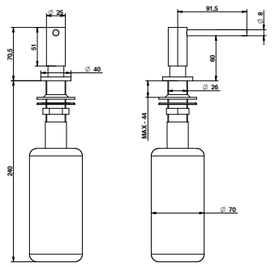

ARTICOLO COMPLETO / COMPLETE ITEM

30698CRDA
CR

30698NEDA
NS/BI/NE

30698CNDA
OR/NM/AM/CN

RICAMBI / SPARE PARTS



30695CR

FINITURE E COLORI / FINISHES AND COLOURS



30022

Porta bicchiere appoggio.

Glass holder to lean.



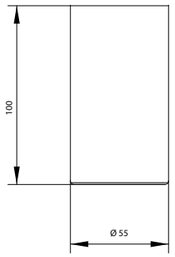

ARTICOLO COMPLETO / COMPLETE ITEM

30022CR00
CR

30022IM00
NE/NS/RS/SS/SB/LI/BI/BU/ON/CM/IM

30022HM00
OR/NM/BM/HM

30022AM00
AM

RICAMBI / SPARE PARTS



30697

30011

Cestello singolo ad angolo in ottone.

Brass corner basket soap holder.



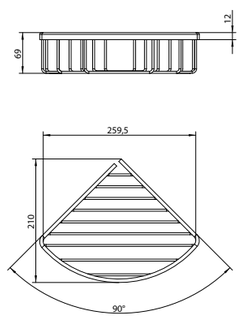

ARTICOLO COMPLETO / COMPLETE ITEM

30011CR00
CR

30011NS00
BI/NE/NS

30011FA00
OR/HM/NM/FA

30011AM00
AM

30021

Cestello doppio ad angolo in ottone.

Double brass corner basket soap holder.



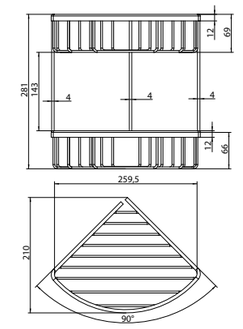

ARTICOLO COMPLETO / COMPLETE ITEM

30021CR00
CR

30021NS00
BI/NE/NS

30021FA00
OR/HM/NM/FA

30021AM00
AM

ACCESSORI E RICAMBI / ACCESSORIES AND SPARE PARTS



BICCHIERE
GLASS



POMPETTA DISPENSER
DISPENSER PUMP



PORTA SAPONE
SOAP HOLDER



VASO SCOPINETTO
BRUSHED POT

SCOPINETTO
PLASTIC BRUSHED

30017

Cestello rettangolare.

Rectangular basket.

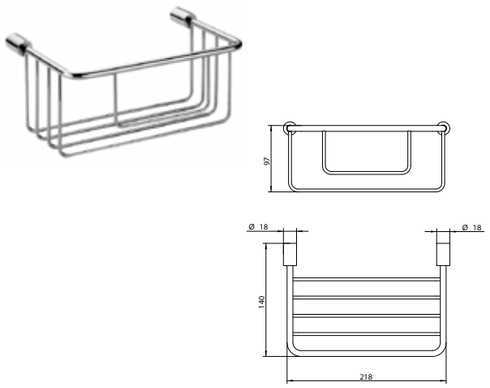

ARTICOLO COMPLETO / COMPLETE ITEM

30017CR00 CR
30017NS00 BI/NE/NS
30017HM00 OR/NM/BM/HM
30017AM00 AM

04101

Griglia porta teli 500 mm.

Mms. 500 towel shelf.

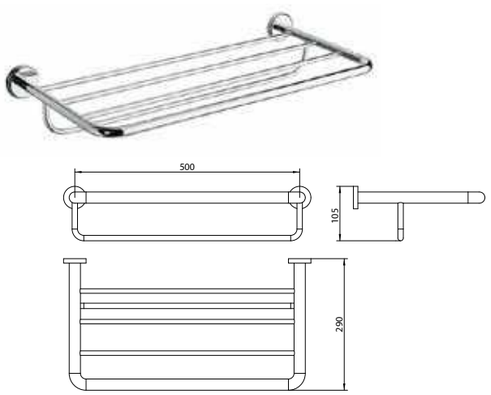

ARTICOLO COMPLETO / COMPLETE ITEM

04101CR00 CR
04101NE00 BI/NE
04101NS00 NS
04101HM00 OR/BM/HM
04101AM00 AM

04104

Maniglione per vasca.

Grab-bar fot bath tub without soap holder.

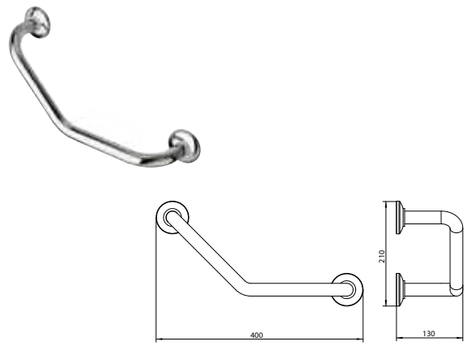

ARTICOLO COMPLETO / COMPLETE ITEM

04104CR00 CR
04104NE00 BI/NE
04104NS00 NS
04104BM00 BM
04104FA00 OR/HM/NM/FA
04104AM00 AM

FINITURE E COLORI / FINISHES AND COLOURS

CR NS FA OR BI NE RS SB LI SS NM AM BM BU ON HM CM IM CO

04104/S

Maniglione per vasca con cestino porta sapone.

Grab-bar fot bath tub with soap holder.

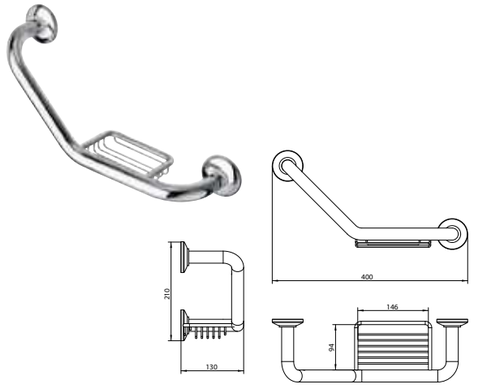

ARTICOLO COMPLETO / COMPLETE ITEM

04104CR0S CR
04104NE0S BI/NE
04104NS0S NS
04104BM0S BM
04104FA0S OR/HM/NM/FA
04104AM0S AM

04103

Contenitore porta fazzoletti muro/appoggio in acciaio.

Wall kleenex dispenser.

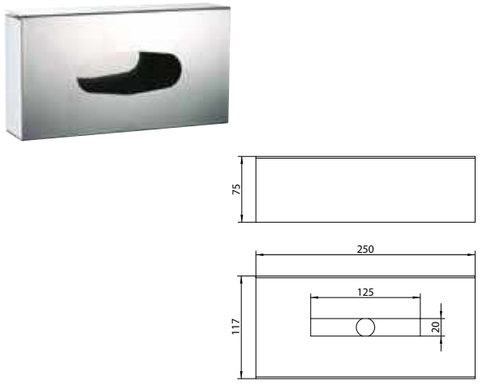

ARTICOLO COMPLETO / COMPLETE ITEM

04103CR00 CR
04103NS00 NS
04103NE00 BI/NE
04103NM00 OR/HM/NM
04103AM00 AM

04106

Distributore da muro/appoggio per sacchetti igienici.

Sanitary bags dispenser.

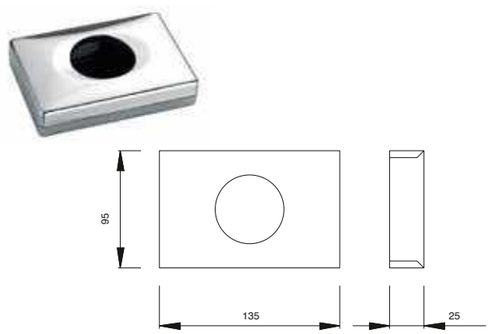

ARTICOLO COMPLETO / COMPLETE ITEM

04106CR00	CR
04106NE00	BI/NE
04106NS00	NS
04106NM00	OR/NM
04106AM00	AM

ACCESSORI E RICAMBI / ACCESSORIES AND SPARE PARTS

BICCHIERE GLASS

POMPETTA DISPENSER DISPENSER PUMP

PORTA SAPONE SOAP HOLDER

VASO SCOPINETTO BRUSHED POT

SCOPINETTO PLASTIC BRUSHED

04102

Porta rifiuti coperchio, a pedale 3 lt.

3 lt. Trash bin.



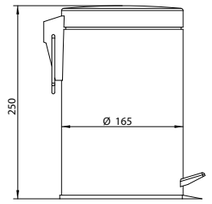

ARTICOLO COMPLETO / COMPLETE ITEM

04102CR00 CR
04102NE00 BI/NE
04102NS00 NS
04102NM00 OR/HM/NM
04102AM00 AM

04042

Specchio ingranditore a muro con braccio doppio Ø 21 cm.

Ø. 21 mirror to the wall with double arm.



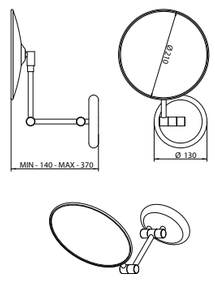

ARTICOLO COMPLETO / COMPLETE ITEM

04042CR00	CR
04042NE00	BI/NE
04042NS00	NS
04042NM00	OR/NM
04042AM00	AM

04042/LM

Specchio ingranditore a muro con braccio doppio e luce Ø 22 cm.

Ø 22 cms. mirror the wall with double arm and light.



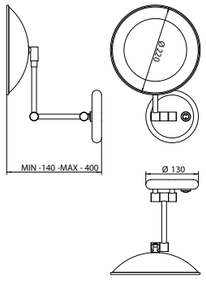

ARTICOLO COMPLETO / COMPLETE ITEM

04042CRLM	CR
04042NELM	BI/NE
04042NSLM	NS
04042NMLM	OR/NM
04042AMLM	AM

FINITURE E COLORI / FINISHES AND COLOURS

CR NS FA OR BI NE RS SB LI SS NM AM BM BU ON HM CM IM CO

21025

Porta scopino da appoggio.

Toilet brush holder to lean.



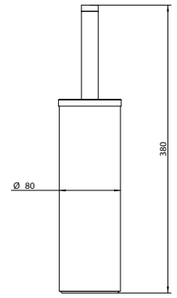

ARTICOLO COMPLETO / COMPLETE ITEM

21025CR00 CR
21025CO00 CO
21025NE00 BI/NE
21025NS00 NS
21025BM00 BM
21025FA00 OR/HM/NM/FA
21025AM00 AM

RICAMBI / SPARE PARTS

	30720

ACCESSORI E RICAMBI / ACCESSORIES AND SPARE PARTS

BICCHIERE GLASS

POMPETTA DISPENSER DISPENSER PUMP

PORTA SAPONE SOAP HOLDER

VASO SCOPINETTO BRUSHED POT

SCOPINETTO PLASTIC BRUSHED

T COLLECTION



FINITURE E COLORI / FINISHES AND COLOURS

CR NS OR BI NE NM AM BM BU CM ON IM OM HM

30001

Porta abito.

Robe hook.



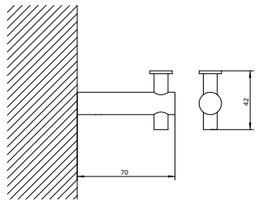

ARTICOLO COMPLETO / COMPLETE ITEM

30001CR00
CR

30001BU00
BI/NE/NS/BU

30001OR00
OR

30001AM00
AM

30003

Porta abito doppio.

Double robe hook.



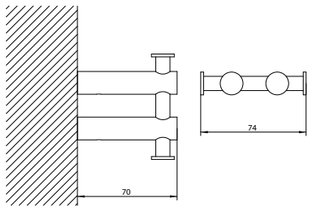

ARTICOLO COMPLETO / COMPLETE ITEM

30003CR00
CR

30003BU00
BI/NE/NS/BU

30003OR00
OR

30003AM00
AM

30009/2

Porta rotolo.

Toilet paper holder.



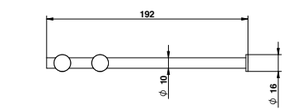

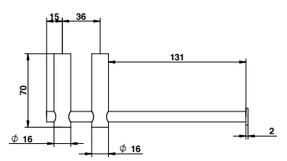

ARTICOLO COMPLETO / COMPLETE ITEM

30009CR02
CR

30009BU02
BI/NE/NS/BU

30009OR02
OR

30009AM02
AM

ACCESSORI E RICAMBI / ACCESSORIES AND SPARE PARTS

BICCHIERE
GLASS

POMPETTA DISPENSER
DISPENSER PUMP

PORTA SAPONE
SOAP HOLDER

VASO SCOPINETTO
BRUSHED POT

SCOPINETTO
PLASTIC BRUSHED

30007/30

Porta asciugamano 300 mm. 30 mms. towel rail.

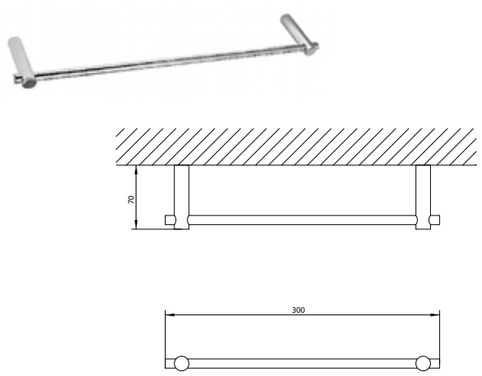

ARTICOLO COMPLETO / COMPLETE ITEM

30007CR30
CR

30007BU30
BI/NE/NS/BU

30007OR30
OR

30007AM30
AM

30007/40

Porta asciugamano 400 mms. 400 cms. towel rail.

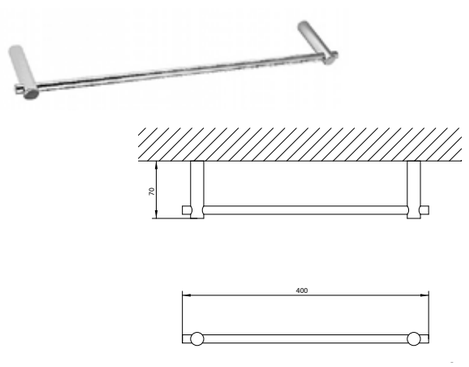

ARTICOLO COMPLETO / COMPLETE ITEM

30007CR40
CR

30007BU40
BI/NE/NS/BU

30007OR40
OR

30007AM40
AM

30007/50

Porta asciugamano 500 mms. 500 mms. towel rail.

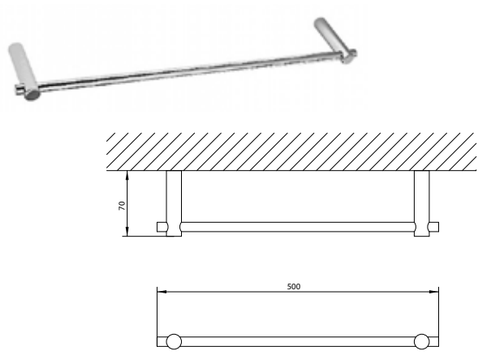

ARTICOLO COMPLETO / COMPLETE ITEM

30007CR50
CR

30007BU50
BI/NE/NS/BU

30007OR50
OR

30007AM50
AM

FINITURE E COLORI / FINISHES AND COLOURS

CR NS OR BI NE NM AM BM BU CM ON IM OM HM

30007/60

Porta asciugamano 600 mm. 600 mms. towel rail.

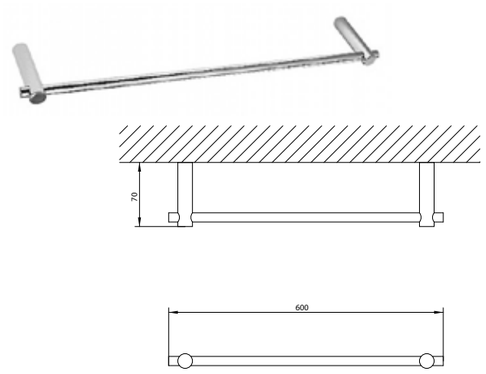

ARTICOLO COMPLETO / COMPLETE ITEM

30007CR60
CR

30007NE60
BI/NS/NE

30007BM60

30007OR60
OR

30007AM60
AM

30023

Dispenser a muro con doppio supporto. Wall soap dispenser with double support.

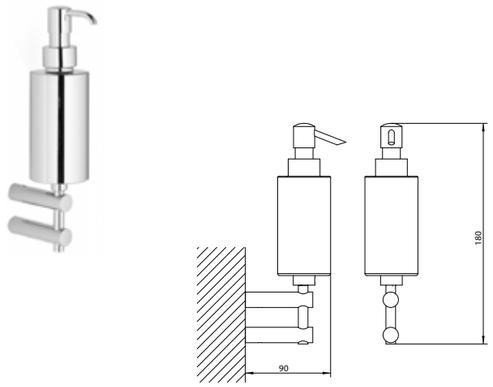

ARTICOLO COMPLETO / COMPLETE ITEM

30023CR00
CR

30023NS00
BI/NE/NS

30023OR00
OR

30023AM00
AM

RICAMBI / SPARE PARTS

30698

30013

Bicchiere a muro con doppio supporto. Wall glass with double support.

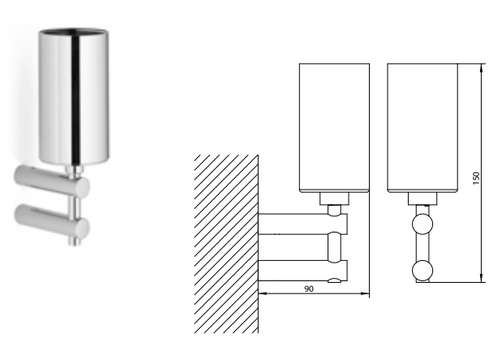

ARTICOLO COMPLETO / COMPLETE ITEM

30013CR00
CR

30013NS00
BI/NE/NS

30013OR00
OR

30013AM00
AM

RICAMBI / SPARE PARTS

30697

ACCESSORI E RICAMBI / ACCESSORIES AND SPARE PARTS

BICCHIERE
GLASS

POMPETTA DISPENSER
DISPENSER PUMP

PORTA SAPONE
SOAP HOLDER

VASO SCOPINETTO
BRUSHED POT

SCOPINETTO
PLASTIC BRUSHED

30025

Porta scopino appoggio.

Toilet brush holder to lean.



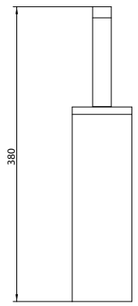

ARTICOLO COMPLETO / COMPLETE ITEM

30025CR00
CR

30025IM00
BI/NE/NS/BU/BM/ON/CM/IM

30025NM00
OR/NM

30025OM00
AM/HM/OM

RICAMBI / SPARE PARTS



30720

30026

Porta scopino a muro.

Toilet brush holder to the wall.



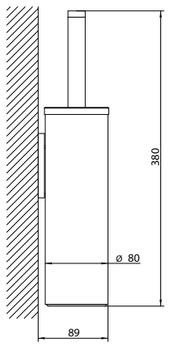

ARTICOLO COMPLETO / COMPLETE ITEM

30026CR00
CR

30026NS00
BI/NE/NS

30026OR00
OR

RICAMBI / SPARE PARTS



30720



Art. 30009CR02

FINITURE E COLORI / FINISHES AND COLOURS



ACCESSORI E RICAMBI / ACCESSORIES AND SPARE PARTS

BICCHIERE
GLASS

POMPETTA DISPENSER
DISPENSER PUMP

PORTA SAPONE
SOAP HOLDER

VASO SCOPINETTO
BRUSHED POT

SCOPINETTO
PLASTIC BRUSHED

DOMINO Q LINE



Art. 43007BR30DA

43001/DA

Porta abito.

Robe hook.



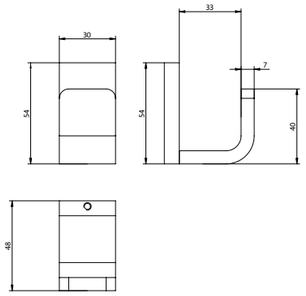

ARTICOLO COMPLETO / COMPLETE ITEM

43001CRDA
CR

43001NSDA
BM/BI/NE/NS

43001HMDA
OR/CM/FA/IM/OM/HM

43009/DA

Porta rotolo.

Toilet paper holder.



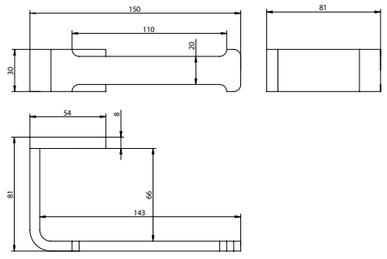

ARTICOLO COMPLETO / COMPLETE ITEM

43009CRDA
CR

43009NSDA
BM/BI/NE/NS

43009HMDA
OR/CM/FA/IM/OM/HM

43007/30DA

Porta asciugamano 300 mm.

300 mms. towel rail.



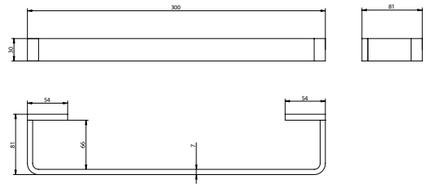

ARTICOLO COMPLETO / COMPLETE ITEM

43007CR30DA
CR

43007NS30DA
BM/BI/NE/NS

43007HM30DA
OR/CM/FA/IM/OM/HM

FINITURE E COLORI / FINISHES AND COLOURS

CR CN NS FA OR BI NE BM CM IM OM HM NM AM

ACCESSORI E RICAMBI / ACCESSORIES AND SPARE PARTS

BICCHIERE
GLASS

POMPETTA DISPENSER
DISPENSER PUMP

PORTA SAPONE
SOAP HOLDER

VASO SCOPINETTO
BRUSHED POT

SCOPINETTO CON MANICO
PLASTIC BRUSHED

43007/60DA

Porta asciugamano 600 mm. 600 mms. towel rail.



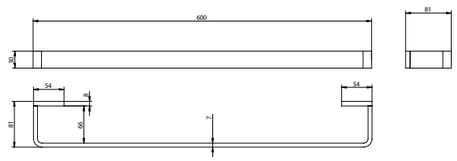

ARTICOLO COMPLETO / COMPLETE ITEM

43007CR60DA
CR

43007NS60DA
BM/BI/NE/NS

43007IM60DA
OR/CM/FA/IM

43022/DA

Bicchiere da appoggio. Glass to lean.



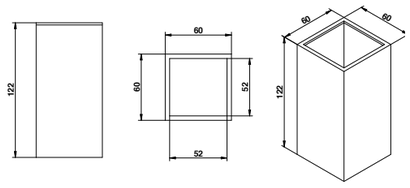

ARTICOLO COMPLETO / COMPLETE ITEM

43022CRDAPR
CR

43022NSDAPR
BM/BI/NE/NS

43022OMDAPR
OR/NM/CN/FA/HM/AM/OM

43027/DA

Dispenser da appoggio. Soap dispenser to lean.D



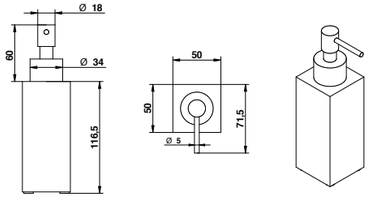

ARTICOLO COMPLETO / COMPLETE ITEM

43027CRDAPR
CR

43027NSDAPR
BM/BI/NE/NS

43027OMDAPR
OR/NM/CN/FA/HM/AM/OM

RICAMBI / SPARE PARTS

43698CR

43025/DA

Porta scopino appoggio. Toilet brush holder to lean.

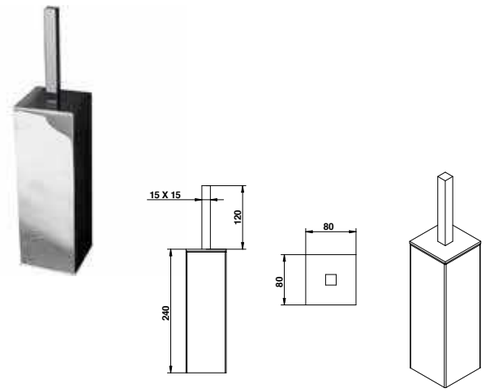

ARTICOLO COMPLETO / COMPLETE ITEM

43025CRDA
CR

43025NSDA
BM/BI/NE/NS

43025IMDA
OR/CM/FA/IM

RICAMBI / SPARE PARTS

43720PR

FINITURE E COLORI / FINISHES AND COLOURS

CR CN NS FA OR BI NE BM CM IM OM HM NM AM

ACCESSORI E RICAMBI / ACCESSORIES AND SPARE PARTS

BICCHIERE
GLASS

POMPETTA DISPENSER
DISPENSER PUMP

PORTA SAPONE
SOAP HOLDER

VASO SCOPINETTO
BRUSHED POT

SCOPINETTO CON MANICO
PLASTIC BRUSHED



FURNITURE AND SPOUTS

ARREDI E BOCCHE / FURNITURE AND SPOUTS

877+38030/R

Bocca + specchio tondo Ø 600 mm. Spout + round mirror Ø 600 mms.



ARTICOLO COMPLETO / COMPLETE ITEM

00877CR00 CR
00877NS00 NS/RB/NE
00877OR00 OR
00877AM00 AM/NM/HM/CN
00877FA00 FA

ARTICOLO COMPLETO / COMPLETE ITEM

38030000R

Abbinabile a / To match with:
Coppia rubinetti acqua calda e acqua fredda da piano / Pair of hot and cold water deck taps - **38504CRCR**
Rubinetto acqua calda o acqua fredda
ordinare 2 px. per articolo / Hot or cold water tap
2 pcs needed - **38500CRCR**

Da vendersi unitamente allo specchio 38030/R / To sell only with 38030/R

ABBINABILE A / TO MATCH WITH

	38504CRCR **coppia rubinetti acqua calda e acqua fredda da piano** / pair of hot and cold water deck taps	CR
	38500CRCR **rubinetto acqua calda o acqua fredda** / hot or cold water tap **ordinare 2 pz. per articolo** / 2 pcs needed	CR

RICAMBI / SPARE PARTS

	9390	€ 11,00

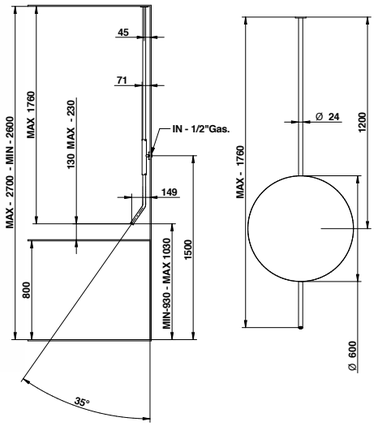

877+38030/Q

Bocca + specchio rettangolare 600x350 mm. Spout + rectangular mirror Ø 600x350 mms.



ARTICOLO COMPLETO / COMPLETE ITEM

00877CR00 CR
00877NS00 NS/RB/NE
00877OR00 OR
00877AM00 AM/NM/HM/CN
00877FA00 FA

ARTICOLO COMPLETO / COMPLETE ITEM

38030000Q

Abbinabile a / To match with:
Coppia rubinetti acqua calda e acqua fredda da piano / Pair of hot and cold water deck taps - **38504CRCR**
Rubinetto acqua calda o acqua fredda
ordinare 2 pz. per articolo / Hot or cold water tap
2 pcs needed - **38500CRCR**

Da vendersi unitamente allo specchio 38030/Q. / To sell only with 38030/Q.

ABBINABILE A / TO MATCH WITH

	38504CRCR **coppia rubinetti acqua calda e acqua fredda da piano** / pair of hot and cold water deck taps	CR
	38500CRCR **rubinetto acqua calda o acqua fredda** / hot or cold water tap **ordinare 2 pz. per articolo** / 2 pcs needed	CR

RICAMBI / SPARE PARTS

	9390

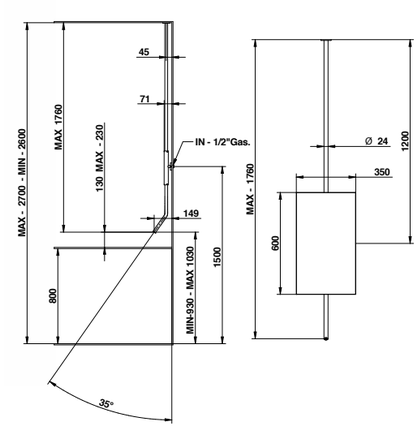

FINITURE E COLORI / FINISHES AND COLOURS

CR CN NS AS PL FA TT RB OR OP BI NE RS SB LI SS CM OM AM HM NM

ACCESSORI E RICAMBI / ACCESSORIES AND SPARE PARTS

AERATORE
AERATOR

CARTUCCIA E VITONE
CARTRIDGE AND MECHANISM

977/R

Bocca a soffitto con comando remoto 68524RPPR.

Ceiling spout with remote mixer 68524RPPR.



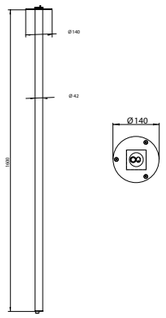

ARTICOLO COMPLETO / COMPLETE ITEM

00977CROR	CR
00977NSOR	NS/NE
00977OROR	OR

RICAMBI / SPARE PARTS

9813 **9983**

977/M

Bocca a soffitto con miscelatore proggressivo incluso nel tubo bocca.

Ceiling spout with progressive mixer.



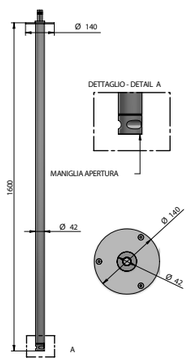

ARTICOLO COMPLETO / COMPLETE ITEM

00977CR0M CR

PARTE INCASSO BUILT-IN PART

9746

PARTE ESTERNA DA ABBINARE EXTERNAL MATCHING PART

FINITURE / FINISHES

00977CR0MEU	CR
00977NS0MEU	NS
00977NE0MEU	NE
00977OR0MEU	OR

RICAMBI / SPARE PARTS

9839 **9983**

985/70-90

Bocca lavabo a pavimento 985/90. Bocca vasca a pavimento 985/70.

Floor mounted basin spout 985/90. Floor mounted bath spout 985/70.

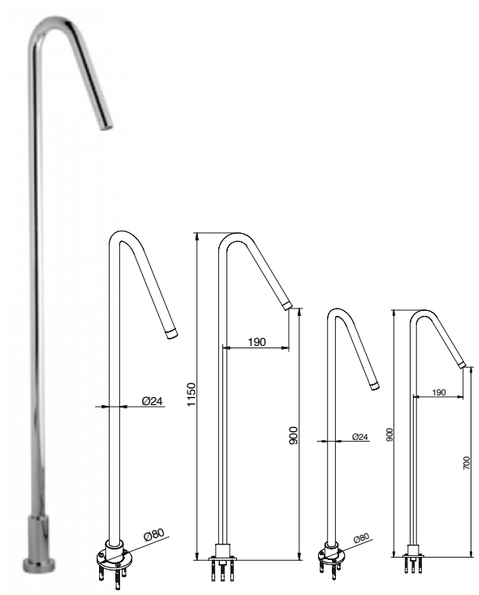

ARTICOLO COMPLETO / COMPLETE ITEM

00985CR70
CR

00985CR90
CR

00985NE70
NE/BI/RS/NS/PL

00985NE90
NE/BI/RS/NS/PL

00985CN70
CN

00985CN90
CN

00985FA70
FA/TT/OP/NM/HM/CM/AM/OM

00985FA90
FA/TT/OP/NM/HM/CM/AM/OM

RICAMBI / SPARE PARTS

9999CR

41533

Miscelatore lavabo da pavimento.

Floor mounted basin mixer.

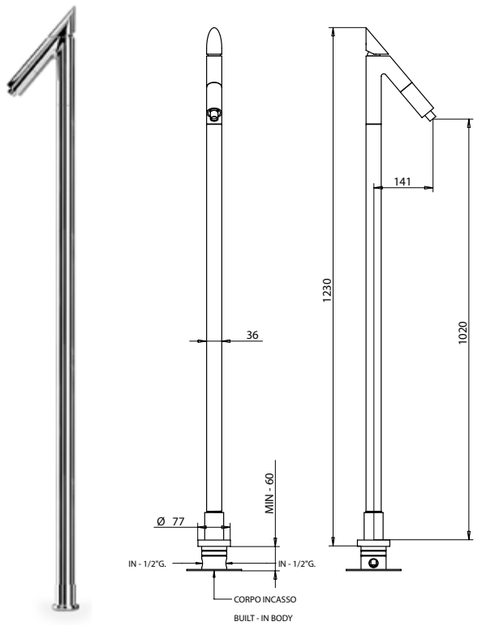

ARTICOLO COMPLETO / COMPLETE ITEM

41533CR00 CR

PARTE INCASSO BUILT-IN PART

09743

PARTE ESTERNA DA ABBINARE EXTERNAL MATCHING PART

FINITURE / FINISHES

41533CREU
CR

41533BIEU
BI/NE/LI/RS/
SB/SS

RICAMBI / SPARE PARTS

9818 **9977CR**

FINITURE E COLORI / FINISHES AND COLOURS

CR CN NS AS PL FA TT RB OR OP BI NE RS SB LI SS CM OM AM HM NM

ACCESSORI E RICAMBI / ACCESSORIES AND SPARE PARTS

AERATORE
AERATOR

CARTUCCIA E VITONE
CARTRIDGE AND MECHANISM

70533 INOX

Miscelatore lavabo da terra in acciaio spazzolato 316 con cartuccia progressiva inclusa nella bocca.

316 brushed stainless steel floor mounted basin mixer with progressive cartridge placed in the spout.

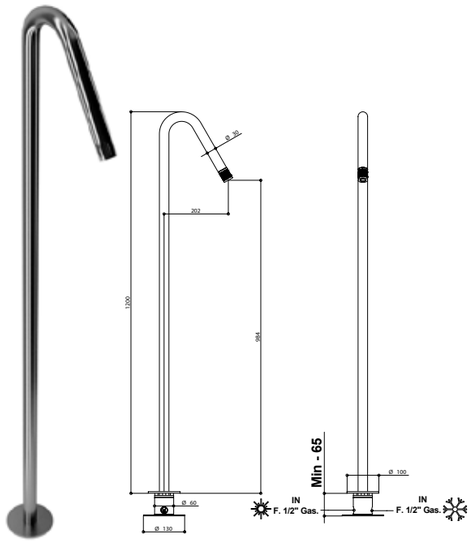

ARTICOLO COMPLETO / COMPLETE ITEM

70533AS00	AS

PARTE INCASSO BUILT-IN PART	**PARTE ESTERNA DA ABBINARE** EXTERNAL MATCHING PART	
	FINITURE / FINISHES	
09698AS00	**70533ASEU**	AS
	70533NEEU	NE

Abbinabile a / To match with:
00067NS00
70071AS00

RICAMBI / SPARE PARTS

	**9880**		**9390**

891

Bocca a cascata bordo vasca.

Deck bath waterfall spout.



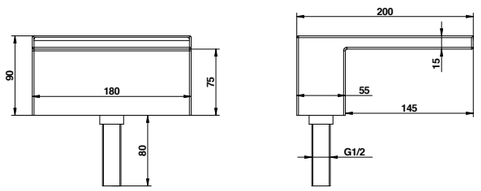

ARTICOLO COMPLETO / COMPLETE ITEM

891CR00	CR
891AS00	AS
891OR00	OR

Pressione dinamica minima di utilizzo 1 bar. Portata a pressione dinamica 3 bar - 22 l/min. / Minimum dynamic pressure of use 1 bar. Flow rates at dynamic pressure 3 bar - 22 l/min.



Art. 70533AS00

FINITURE E COLORI / FINISHES AND COLOURS

CR CN NS AS PL FA TT RB OR OP BI NE RS SB LI SS CM OM AM HM NM

ACCESSORI E RICAMBI / ACCESSORIES AND SPARE PARTS

AERATORE
AERATOR

CARTUCCIA E VITONE
CARTRIDGE AND MECHANISM

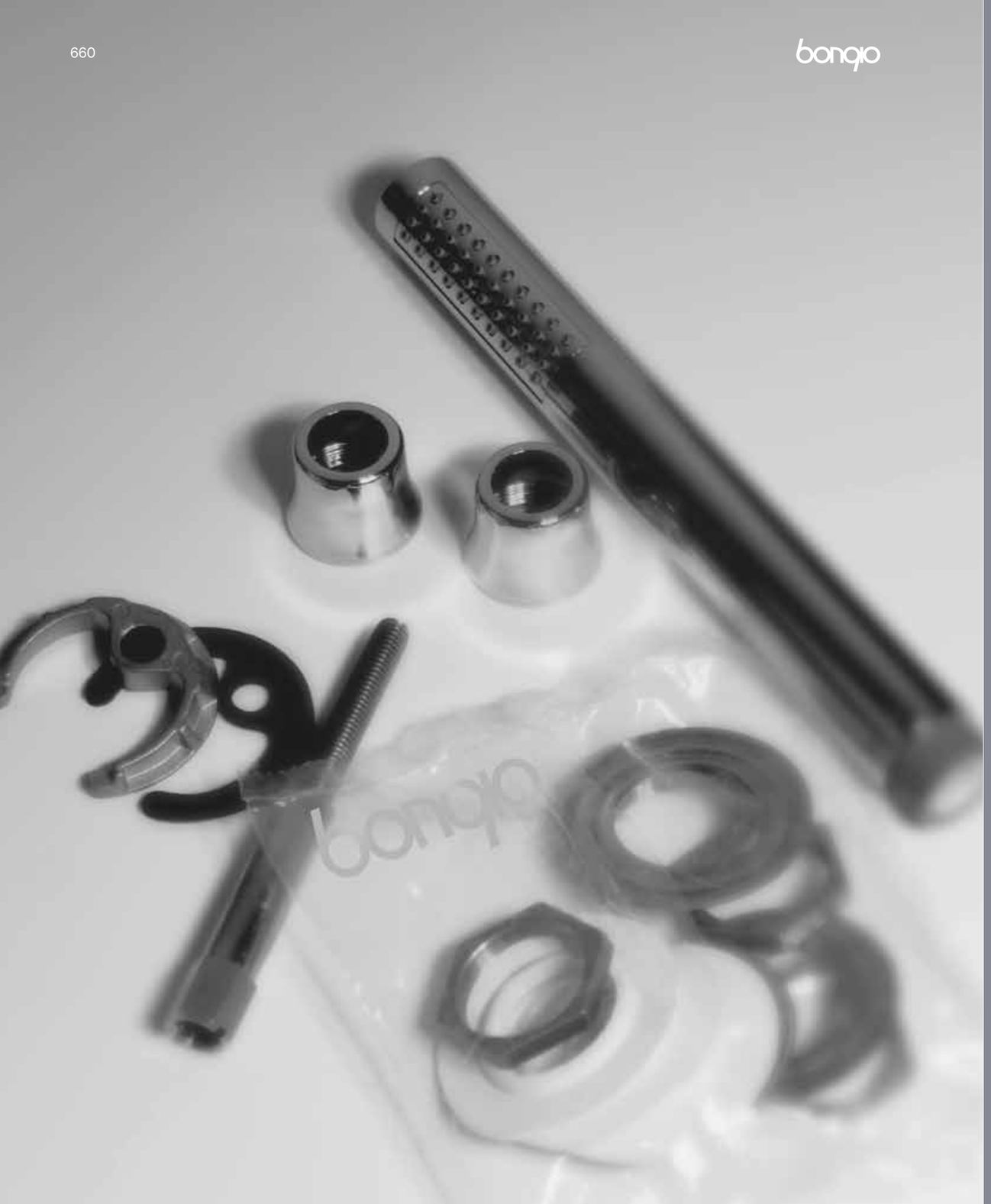

NOTA FINITURE FA / TT: I prodotti nelle finiture Ferro Antico (FA) e Terra di Toscana (TT) vengono realizzati con trattamenti manuali e, data la particolare lavorazione artigianale, possono presentare una colorazione non uniforme.

FINISHES NOTE FA / TT: Products in Ferro Antico (FA) and Terra di Toscana (TT) finish are made with manual treatments and may therefore display colour variations due to the particular craftsmanship.

COMPLEMENTS

COMPLEMENTI / COMPLEMENTS

PAG. 662
Pilette / Waste

PAG. 664
Sifoni / Siphons

PAG. 665
Pilette piatto doccia / Showerwaste

PAG. 666
Colonne scarico vasca / Bath pop-up waste

PAG. 667
Passo rapido e placche wc / Rapid flow cocic and toilet flush control plate

PAG. 668
Coppia curva sotto lavabo / Pair of elbows under basin

PAG. 669
Rubinetto d'arresto / 3/4" stop cock

PILETTE / WASTE

69

Scarico 1.1/4" a scarico libero.

Free 1.1/4" pop-up waste.



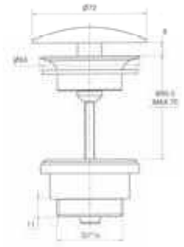

ARTICOLO COMPLETO / COMPLETE ITEM
00069CR00 CR
00069NS00 NS
00069BI00 BI/NE/BM
00069OR00 OR/CN
00069AM00 AM

79

Scarico clic-clac 1.1/4" in ottone.

1.1/4" clic-clac waste.



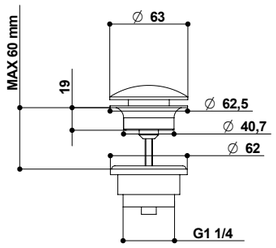

ARTICOLO COMPLETO / COMPLETE ITEM
00079CR00 CR
00079NS00 NS/PL/BI/NE/ON/RB/BU/BM
00079OR00 OR/CN
00079AM00 AM/OP/FA/TT

Articolo disponibile in tutte le nostre finiture e colori. / Items available in all our finishes and colors.

79/PR

Scarico clic-clac 1.1/4" in ottone.

1.1/4" clic-clac waste.



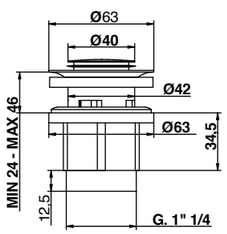

ARTICOLO COMPLETO / COMPLETE ITEM	
00079CRPR	CR

FINITURE E COLORI / FINISHES AND COLOURS

CR CN NS PL FA TT RB OR ON OP BU BI NE AM BM

79/ST

Scarico clic-clac 1.1/4" senza troppo pieno in ottone.

1.1/4" clic-clac waste. without over flow.



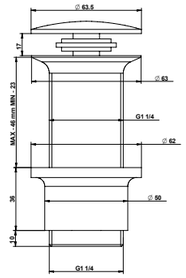

ARTICOLO COMPLETO / COMPLETE ITEM
00079CRST CR
00079NSST NS/BI/NE/ON/RB/BU/BM
00079ORST OR/CN
00079AMST AM/OP/FA/TT

79/SP

Scarico 1.1/4" senza troppo pieno prolungato in ottone.

1.1/4" clic-clac waste extended without overflow.



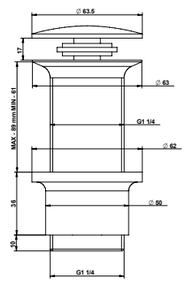

ARTICOLO COMPLETO / COMPLETE ITEM
00079CRSP CR
00079NSSP NS/BI/NE/ON/RB/BU/BM
00079ORSP OR/CN
00079AMSP AM/OP/FA/TT

79/Q

Scarico clic-clac quadrato 1.1/4" in ottone.

1.1/4" square clic-clac waste.



ARTICOLO COMPLETO / COMPLETE ITEM
00079CR0Q CR
00079NS0Q NS/BI/NE/BM
00079OR0Q OR/CN
00079AM0Q AM

61

Piletta clic-clac per vasca.

Clic-clac waste for bath tube.



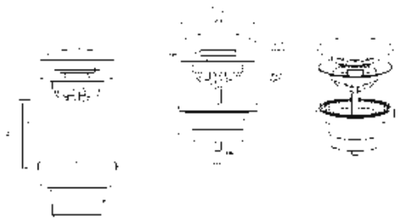

ARTICOLO COMPLETO / COMPLETE ITEM

00061CRLV
CR

00061NSLV
NS/BM/BI/NE

00061ORLV
OR/CN

00061AMLV
AM

67

Sifone HT 1.1/4" con canotto 300 mm.

1.1/4" HT siphon with 300 mms. tube.



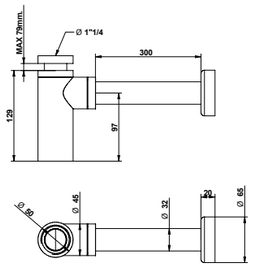

ARTICOLO COMPLETO / COMPLETE ITEM

00067CR00
CR

00067NS00
NS/BI/NE/ON/RB/BU/BM

00067OR00
OR/CN

00067AM00
AM/OP/FA/TT

Articolo disponibile in tutte le nostre finiture e colori. / Items available in all our finishes and colors.

SIFONI / SIPHONS

65

Sifone a bottiglia 1.1/4" con canotto 300 mm.

1.1/4" bottle siphon with 300 mms. tube.



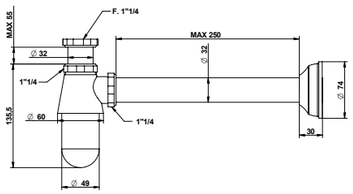

ARTICOLO COMPLETO / COMPLETE ITEM

00065CR00
CR

00065NS00
NS/BI/NE/BM

00065OR00
OR/CN

00065AM00
AM

Articolo disponibile in tutte le nostre finiture e colori. / Items available in all our finishes and colors.

67/QU

Sifone 1.1/4" quadrato con canotto 300 mm.

1.1/4" square siphon with 300 mms tube.



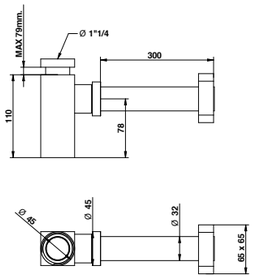

ARTICOLO COMPLETO / COMPLETE ITEM

00067CRQU
CR

00067NSQU
NS/BI/NE/BM

00067ORQU
OR/CN

00067AMQU
AM

66

Sifone a S 1.1/4" con canotto 300 mm.

1.1/4" S siphon with 300 mms. tube.



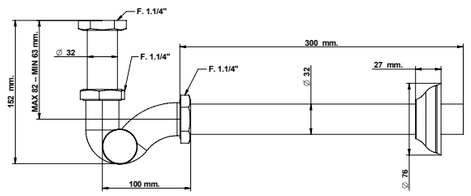

ARTICOLO COMPLETO / COMPLETE ITEM

00066CR00
CR

00066NS00
NS/BI/NE/BM

00066OR00
OR/CN

00066AM00
AM

Articolo disponibile in tutte le nostre finiture e colori. / Items available in all our finishes and colors.

PILETTE PIATTO DOCCIA / SHOWERWASTE

60

Piletta piatto Ø doccia 8 mm con attacco universale.

8 mms. Ø shower waste with universal connection.



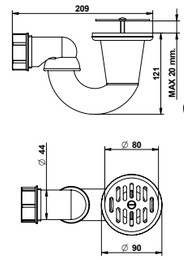

ARTICOLO COMPLETO / COMPLETE ITEM

00060CR00
CR

00060NS00
NS/BI/NE/BM

00060OR00
OR/CN

00060AM00
AM

FINITURE E COLORI / FINISHES AND COLOURS



COLONNE SCARICO VASCA / BATH POP-UP WASTE

62

Colonna scarico vasca automatica con sifone e attacco universale.

Automatic bath pop-up waste with siphon and universal connection.



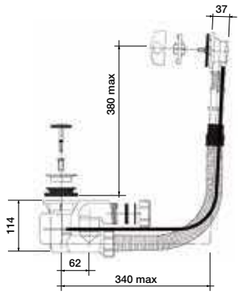

ARTICOLO COMPLETO / COMPLETE ITEM
00062CR00 CR
00062NS00 NS/BI/NE/BM
00062OR00 OR/CN
00062AM00 AM

63

Colonna scarico vasca automatica con erogazione dal troppo pieno.

Automatic bath pop-up waste with water flow.



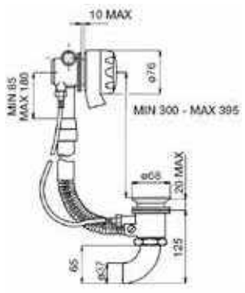

ARTICOLO COMPLETO / COMPLETE ITEM
00063CR00 CR
00063NS00 NS/BI/NE/BM
00063OR00 OR/CN
00063AM00 AM

FINITURE E COLORI / FINISHES AND COLOURS

CR CN NS PL FA TT RB OR ON OP BU BI NE AM BM

PASSO RAPIDO E PLACCHE WC / RAPID FLOW COCK AND TOILET FLUSH CONTROL PLATE

53 DA 3/4"

Passo rapido incasso da 3/4".

3/4" built-in rapid flow cock.





ARTICOLO COMPLETO / COMPLETE ITEM
00053CR00 CR
00053NS00 NS/BI/NE/ON/BU/BM
00053OR00 OR/CN
00053AM00 AM

53 DA 1 "

Passo rapido incasso da 1".

1" built-in rapid flow cock.



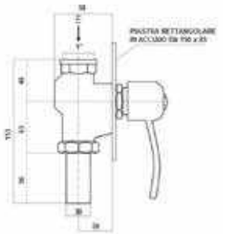

ARTICOLO COMPLETO / COMPLETE ITEM
00053CR01 CR
00053NS01 NS/BI/NE/ON/BU/BM
00053OR01 OR/CN
00053AM01 AM

53/Q

Passo rapido incasso da ¾".

¾" builtin rapid flow cock.



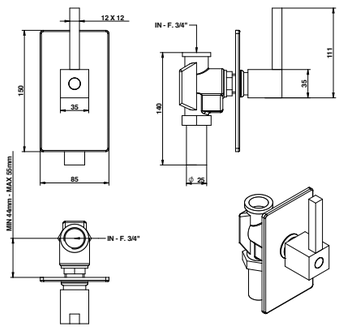

ARTICOLO COMPLETO / COMPLETE ITEM
00053CR0Q CR
00053NS0Q NS/BI/NE/BM
00053OR0Q OR/CN
00053AM0Q AM

70033

Placa di comando cassetta wc in acciaio spazzolato 316, compatibile con cassetta da incasso Geberit: Unica 109.770.00.1 - 109.760.00.1 / Combifix 110.770.00.1 -110.358.00.5 Duofix 111.726.00.1 - 110.300.00.5 - 111.707.00.1. / Duo Sigma 12 - Combifix Sigma 8

316 brushed stainless steel toilet flush control plate, compatible with Geberit built-in box: Unica 109.770.00.1 - 109.760.00.1 / Combifix 110.770.00.1 -110.358.00.5 Duofix 111.726.00.1 - 110.300.00.5 - 111.707.00.1. / Duo Sigma 12 - Combifix Sigma 8

ARTICOLO COMPLETO / COMPLETE ITEM	
70033AS00	AS
70033NE00	NE

Verificare compatibilità codici con l'azienda. / Check code compatibility with the company.



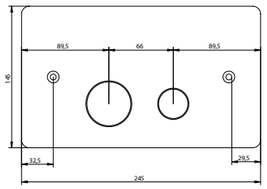

44033

Placa di comando cassetta wc in ottone compatibile con cassetta da incasso Geberit: Unica 109.770.00.1 / Gombifix 110.770.00.1 - 110.358.00.5 Duofix 111.726.00.1 - 110.300.00.5.

Toilet flush control plate compatible with Geberit built-in box: Unica 109.770.00.1 / Gombifix 110.770.00.1 - 110.358.00.5 Duofix 111.726.00.1 - 110.300.00.5.

ARTICOLO COMPLETO / COMPLETE ITEM
44033CR00 CR
44033BI00 BI/NE
44033NS00 NS/BM/ON/BU
44033OR00 OR/AM/FA/TT/NM/HM/OM
44033OP00 OP

Verificare compatibilità codici con l'azienda. / Check code compatibility with the company.



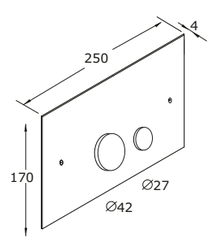

COPPIA CURVA SOTTO LAVABO / PAIR OF ELBOWS UNDER BASIN

38

Coppia rubinetti sottolavabo Design con filtro.

Pair of HT valve under basin Design with filter.

ARTICOLO COMPLETO / COMPLETE ITEM
00038CR00 CR
00038NS00 NS/BI/NE/BM
00038OR00 OR/CN
00038AM00 AM



FINITURE E COLORI / FINISHES AND COLOURS

CR CN NS PL FA TT RB OR ON OP BU BI NE AM BM

RUBINETTO D'ARRESTO / 3/4" STOP COCK

30

Rubinetto arresto 3/4".

3/4" stop cock.

ARTICOLO COMPLETO / COMPLETE ITEM
00030CR00 CR
00030NS00 NS/BI/NE/BM
00030OR00 OR/CN
00030AM00 AM



CONDIZIONI GENERALI DI VENDITA

Le presenti condizioni generali disciplinano tutti gli attuali e futuri contratti fra le parti, salvo eventuali deroghe concordate per iscritto. Le condizioni generali del compratore non troveranno applicazione nei rapporti futuri tra le parti se non espressamente accettate per iscritto dalla Mario Bongio S.r.l.

1. Applicazione del contratto
L'invio da parte del compratore di un ordine al venditore comporta l'applicazione al contratto di vendita delle presenti condizioni generali. Il venditore si riserva il diritto di accettare o rifiutare l'ordine ricevuto. Le offerte stipulate da agenti, rappresentanti ed ausiliari del commercio del venditore al compratore, non sono impegnative fino a quando non siano confermate dalla sede centrale del venditore stesso.

2. Prezzi
I prezzi indicati nei listini Mario Bongio S.r.l sono in euro e sono da intendersi esclusi di costi di trasporto, assicurazione ed iva.
Ai prezzi deve essere applicata l'aliquota in vigore al momento della fatturazione. Il venditore si riserva di modificare i prezzi e/o variare il listino prezzi senza alcun preavviso.

3. Resa della merce
Salvo patto contrario, la fornitura dei prodotti si intende Franco Fabbrica del venditore: trasporto ed assicurazione sono pertanto a carico del compratore ed i rischi relativi al trasporto della fornitura passano al compratore nel momento in cui i prodotti lasciano lo stabilimento del venditore. Nel qual caso il venditore agisce come mandatario del compratore, il trasporto verrà effettuato a rischio del compratore.

4. Termini di consegna
I termini di consegna indicati sulle conferme d'ordine non sono tassativi e, in nessun caso, possono giustificare ritardi nei pagamenti o dare luogo a risarcimento di danni e/o contestazioni. È esclusa qualsiasi responsabilità del venditore per danni derivanti da anticipata, ritardata o mancata consegna, totale o parziale. Il compratore è sempre tenuto a prendere in consegna i prodotti, anche in caso di consegne parziali e quando i prodotti vengano consegnati prima o successivamente alla data di consegna stabilita. Il termine di consegna verrà prorogato di un periodo pari a quello della durata dell'impedimento al verificarsi di cause di forza maggiore. In nessun caso, a causa del verificarsi di tali circostanze, il compratore potrà esigere compensi o indennizzi di qualsiasi natura.

5. Garanzia
Il venditore garantisce la conformità dei prodotti forniti. Con 'termine di conformità dei prodotti' si intende che essi corrispondono per qualità, quantità e tipo a quanto stabilito nel contratto e che sono esenti da vizi che potrebbero renderli non idonei all'uso cui sono destinati. La garanzia è limitata ai soli difetti dei prodotti conseguenti a difetti di progettazione, di produzione, di materiale o di costruzione, riconducibili al venditore, e non si applica nel caso in cui il compratore non abbia effettuato una corretta conservazione/manutenzione dei prodotti e/o li abbia modificati senza il consenso del venditore. Il venditore non risponde dei difetti dovuti all'usura di quelle parti che, per loro natura sono soggette a usura rapida e continua. Per ogni altra precisazione si rimanda al libretto di garanzia generale Mario Bongio S.r.l.

6. Reclami
Il compratore è tenuto a verificare la conformità dei prodotti e l'assenza di vizi entro otto giorni dalla data di ricevimento delle merci. I reclami relativi a non conformità dei prodotti forniti dovranno essere pertanto effettuati, a pena di decadenza, entro e non oltre otto giorni dal ricevimento della merce. Tutti i reclami devono essere inviati al venditore, per iscritto, via mail e devono riportare nel dettaglio i vizi e le non conformità contestate. In caso di reclamo effettuato nei termini e nei modi sopra indicati, la merce dovrà essere tenuta integralmente a disposizione del venditore per i controlli che lo stesso riterrà opportuni.

7. Rimedi
In caso di prodotti non conformi, e dopo aver ricevuto un rapporto dettagliato dal compratore, il venditore potrà, a sua insindacabile scelta:
a) fornire gratuitamente Franco Fabbrica al compratore prodotti dello stesso genere e quantità di quelli risultanti difettosi o non conformi a quanto pattuito, dopo averne ottenuto la resa per la verifica. L'eventuale sostituzione effettuata prontamente dal venditore non può essere ritenuta un implicito riconoscimento dei vizi contestati. Qualora il venditore, in sede di verifica, non riconosca viziati i prodotti, provvederà alla fatturazione di quelli inviati in sostituzione;
b) emettere una nota di accredito a favore del compratore per un importo corrispondente al valore dei prodotti difettosi.
In entrambi i casi il venditore ha diritto alla restituzione dei prodotti difettosi, che diventano di sua proprietà.

8. Resi
I resi di merce da parte del compratore dovranno sempre comunque essere autorizzati per iscritto dalla nostra sede. I resi preventivamente autorizzati devono giungere al venditore franco magazzino di San Maurizio d'Opaglio in buon ordine e negli imballaggi originali.
L'accredito per le merci rese, sarà stilato ad avvenuta presa in carico del nostro magazzino e relativo controllo. Danni ai prodotti ed agli imballaggi saranno dedotti dall'accredito medesimo.

9. Pagamento
I pagamenti ed ogni altra somma dovuta a qualsiasi titolo al venditore, si intendono netti al suo domicilio. I pagamenti dovranno essere effettuati nei termini stabiliti anche in caso di ritardo nella consegna, oppure di perdita totale / parziale della merce non imputabile al venditore. Qualsiasi ritardo o irregolarità nel pagamento, concede al venditore il diritto di sospendere le forniture successive e/o future e di risolvere eventuali contratti in corso, anche non direttamente relativi ai pagamenti in questione, nonché il diritto al risarcimento degli eventuali danni.
Il venditore ha altresì il diritto, a decorrere dalla scadenza del pagamento, agli interessi moratori nella misura stabilita in Italia dall'art. 5 del Decreto Legislativo 9 ottobre 2002 n. 231 ed il diritto di escludere la garanzia sul prodotto. Il cliente non ha diritto di effettuare trattenute a compensazione sui pagamenti, anche in caso siano in essere contestazioni e/o ritardare qualsiasi altro pagamento dovuto.

10. Riserva di proprietà
I prodotti consegnati restano di proprietà del venditore sino al momento del completo pagamento del prezzo.

11. Legge applicabile e foro competente
Tutti i contratti disciplinati dalle presenti condizioni generali sono regolati dalla legge italiana. Per ogni controversia relativa o comunque collegata a contratti cui si applicano le presenti condizioni generali è esclusivamente competente il foro del tribunale di Novara.

12. Importo minimo ordini
MERCATO NAZIONALE ITALIA
Per ordini inferiori a € 250,00 viene richiesto un contributo spese amministrative di € 20,00.
Il minimo valore d'ordine per porto franco è € 600,00.
MERCATO UE
Per ordini inferiori a € 250,00 viene richiesto un contributo spese amministrative di € 20,00.
Il minimo valore d'ordine per porto franco è € 800,00.
MERCATO EXTRA-UE
Per ordini inferiori a € 250,00 viene richiesto un contributo spese amministrative di € 40,00.
Eventuali certificati di origine o altri, verranno quantificati a parte.
Il minimo valore d'ordine per porto franco è € 1.500,00.

13. Cataloghi cartacei e digitali
Le illustrazioni dei prodotti sono una rappresentazione di ogni articolo, ma non costituiscono impegno di fedele esecuzione. In particolare, l'indicazione delle tonalità di colore/finiture delle fotografie, cataloghi e/o eventuali campioni deve considerarsi puramente indicativa e, quindi, eventuali differenze cromatiche non possono essere denunciate come vizio, in quanto non modificative delle qualità essenziali del prodotto. L'azienda si riserva il diritto di effettuare modifiche sia tecniche che estetiche senza preavviso, come pure procedere alla eliminazione di singoli articoli o di serie complete.

14. Accettazione Condizioni
L'avvenuta esecuzione del contratto con il ritiro della merce da parte del cliente è considerata quale tacita accettazione delle presenti condizioni.

Il presente catalogo annulla e sostituisce i precedenti.
Le informazioni in esso contenute possono subire variazioni senza alcun preavviso.

GENERAL SALE CONDITIONS

These general sale conditions of sale regulate all current and future contracts between the parties, except for any further derogation agreed in writing. Any general conditions of the buyer will not be applied in the future cooperation between the parties, unless expressly accepted in writing by Mario Bongio S.r.l.

1. Application of the Contract
The buyer, placing the order, fully accepts automatically the application of these general terms. The Seller reserves the right to accept or refuse the order of the buyer. Offers made by agents, representatives or auxiliaries of the seller to the buyer, are not binding until they are confirmed directly by the seller itself.

2. Prices
The prices indicated in the Mario Bongio S.r.l price lists are in Euro currency and they do not include shipment costs, VAT or any other tax. The Seller has the right to amend the prices/price list without any prior notice.

3. Delivery of the goods
Unless otherwise agreed in writing, the supply of the products has to be considered ex-factory (ex-works) San Maurizio d'Opaglio uncleared at customs: transport and insurance costs are therefore at buyer account and all the risks relative to the transportation and/or handling of the products are responsibility of the buyer in the moment the products leave the warehouse of the seller. In the case the seller will act as the buyer's agent, transport, insurance costs and all the risks will be again at buyer account.

4. Delivery time of the goods
The delivery time indicated on the order confirmation is not peremptory and it cannot be justification for delays in payments or claims for damages. Any liability of the seller has excluded from any damages coming from anticipated, delayed or non-delivery, total or partial of the goods.
The buyer is always required to accept the delivery of the products, even in the case of partial deliveries and when the products have been delivered before the established delivery date or successively to that date. The delivery time will be extended accordingly at the occurrence of causes of force majeure. In any case, due to the occurrence of such circumstances, the buyer may demand any compensation or refund.

5. Guarantee
The seller guarantees the compliance of the products supplied; the term 'compliance of the products' means the products correspond in quality, quantity and type, to what has been agreed in the contract and that they are without defects, that could prevent use for which they are intended to be. The guarantee against defects has limited only to production defects that can be attributed to the seller and it does not apply in the case where the buyer is unable to prove a correct preservation of the product and where he has modified and/or handled them without the agreement of the seller. The seller is not liable for defects due to the wear and tear of those parts which by their nature are subject to a rapid and continuous wear and tear. For any further details relative to the Warranty, pleases go through the general Mario Bongio S.r.l warranty book.

6. Claims
The purchaser has to control the compliance of the products and the absence of flaws within eight days from receipt of the material.
Claims relevant to non-conformities of the goods must be communicated, on pain of forfeiture, within and not later than eight days from receipt of the material at their place of destination. Claims must be sent by written email to the seller and must be well detailed.
In case of a claim, regularly effected as specified above, the material should be taken at disposal of the seller for the necessary controls.

7. Resolution of the Claims
In case of faulty products and after receiving a detailed report form the buyer, the seller may, at his discretion:
a) supply the products ex-factory to the buyer – same type and quantity of the defective ones – only after receiving and checking the defective ones. Any replacement carried out promptly by the seller, cannot be considered as implicit recognition of the claimed defects.
After inspection, if the goods result not defective, the seller will invoice the ones sent in replacement;
b) issue a credit-note to the buyer of the same value of the detective products.
In both cases the buyer will return the faulty products to the seller.

8. Returned goods
The buyer should receive a written authorization of the seller before sending back the goods.
The authorized goods will be delivered free our warehouse in San Maurizio d'Opaglio. The credit note for the returned goods will be settled only after reception and inspection of the goods, done by our quality control department. Damages caused to the products or bad and/or not original packaging will be deducted from the credit note.

9. Payments
The payments and every other sum due to the seller, are understood as net at the registered office of the seller. Payments must be settled within the established date, also in case of late delivery or loss of total / partial merchandise is not attributable to the seller. Any delay or irregularity in the payment gives the seller the right to suspend the supply or to cancel the existing contract, even if they are not relevant to the payments in question, as well as the right to balance of eventual damages. The seller has also the right – starting from the payment deadline – to debit the interests for delay as per art. 5 of Italian Legislative Decree no. 231 of 09/10/2002. The delays of payments, likewise, give the seller the right to exclude the guarantee.
The customer has no right to balance and/or to deduct any payments, even when they are in dispute.

10. Retention of Title
The delivered products remain seller's property until the moment of the complete payment of the price.

11. Applicable Low and Competent Law-Court
All Contracts ruled by these general conditions are submitted to Italian Law. For any controversy relative to, or connected to the contractual products to which these general conditions apply, Novara court has exclusive competence.

12. Minimum order value
NATIONAL MARKET ITALY
For order value lower than € 250,00, Mario Bongio S.r.l will debit an extra cost of € 20,00 for administrative expenses
The minimum order value required for free destination delivery is € 600,00.
UE MARKET
For order value lower than € 250,00, Mario Bongio S.r.l will debit an extra cost of € 20,00 for administrative expenses. The minimum order value required for free destination delivery is € 800,00.
EXTRA-UE MARKET
For order value lower than € 250,00 Mario Bongio S.r.l will debit an extra cost of € 40,00 for administrative expenses.
Certificates of Origin or other extra documents will be debited separately and based on each single request of the buyer. The minimum order value required for free destination delivery is € 1.500,00.

13. Paper or elettronic catalogues
The images of the products, they represent each article but must not be considered as perfect reproductions of the real piece.
Especially for as concern the colours and/or the finishes represented in the catalogues, price lists, pictures, web site, social media, samples or any other marketing object, they should be considered purely indicative and they cannot be denounced as a flaw, as they do not modify the essential qualities of the product itself. Mario Bongio S.r.l reserve the right to make changes, either aesthetic or techniques, without warning anyone, as well as proceeding with elimination of individual articles or complete series from the production.

14. Acceptance of conditions
The execution of the contract with the acceptance of the goods by the buyer, it will be considered as implicit acceptance of these conditions.

This catalogue deletes and replaces the previous editions.
The details therein contained may change without any prior notice.

MADE IN ITALY SINCE 1936

Mario Bongio S.r.l.
via Aldo Moro, 2 - C.P. 108
28017 - San Maurizio d'Opaglio
Novara - Italia
T: +39 0322 96 72 48
F: +39 0322 95 00 12

www.bongio.it - info@bongio.it
www.bongio.com - www.bongiocasa.it

Follow us:

CREDITS
Coordinator Marketing Bongio
Design project Exprimo Comunicazione
Print Grafiche Antiga

Copyright ©Bongio 2020
Le illustrazioni dei nostri prodotti non costituiscono impegno di fedele esecuzione.
Our products illustrations are not pledge of faithful execution.

stampato
con il sole

bongio

MADE IN ITALY SINCE 1936

Mario Bongio S.r.l.
via Aldo Moro, 2
28017 - San Maurizio d'Opaglio (NO)
Italia
T: +39 0322 96 72 48
F: +39 0322 95 00 12

info@bongio.it
www.bongio.com